Visseuses et boulonneuses hydropneumatiques

MANUEL D'UTILISATION

IMPORTANT

L'outil fourni avec ce manuel peut avoir été modifié pour satisfaire des besoins spécifiques.

Si cela est le cas, nous vous remercions, lors d'une commande de renouvellement ou de pièces détachées, de bien vouloir préciser le code article de l'outil figurant sur le BL ou de contacter **DOGA** au **01 30 66 41 41** en indiquant la date approximative de la livraison. Vous serez sûr ainsi d'obtenir l'outil et/ou la pièce désirés.

ATTENTION

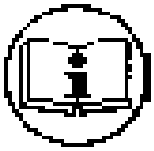

Ce manuel d'utilisation doit être conservé avec soin dans un lieu connu et facilement accessible aux utilisateurs potentiels du produit.

Lire et faire lire attentivement à chaque opérateur le présent manuel avant de procéder à l'installation, l'utilisation, la réparation du produit.

S'assurer absolument que l'opérateur a parfaitement compris les règles d'utilisation et la signification des éventuels symboles apposés sur le produit.

La majeure partie des accidents pourrait être évitée en respectant les instructions du manuel.
Celles-ci ont été rédigées en faisant référence aux directives Européennes et leurs divers amendements, ainsi qu'aux normes relatives aux produits.

Dans chaque cas, respecter et se conformer aux normes nationales de sécurité. Ne pas enlever ou détériorer les étiquettes et annotations apposées sur le produit et plus particulièrement celles imposées par la loi.

CHARTE DE LA MAINTENANCE

*Vous venez d'acquérir un matériel commercialisé par DOGA ... C'est **bien.***
*Vous allez lire le manuel d'utilisation ... C'est **mieux.***
Vous avez l'intention de suivre les recommandations et d'effectuer la maintenance préventive conseillée...
*C'est **encore mieux.***

La **perfection** serait de prévoir la politique de maintenance que vous voulez mettre en oeuvre. Nous vous proposons deux démarches :

1) Vous nous confiez la maintenance du matériel en nous l'envoyant pour réparation. Notre atelier de maintenance prend en charge vos machines et vous fait une offre de réparation.
Nous pouvons également établir un contrat de maintenance «sur mesure» dès lors que l'importance des équipements en service le justifie.

2) Nous vous apportons, par notre centre de formation le CEFTI, les connaissances dont votre personnel aura besoin et vous faites votre maintenance vous-même. Nous vous conseillons sur les pièces détachées à tenir en stock.

Si malgré toutes ces précautions, une assistance est nécessaire, nous vous invitons à nous contacter. Votre correspondant vous conseillera sur les meilleures dispositions à prendre :

- Assistance téléphonique

  Notre technicien détermine à distance l'origine de la panne et vous indique la marche à suivre pour vous permettre d'effectuer la réparation vous-même.

- Dépannage sur place

  Bien qu'attrayant, le dépannage sur place constitue rarement la meilleure solution pour les matériels transportables. Les conditions de travail pour le réparateur sont moins bonnes qu'en nos ateliers et, de plus, le déplacement d'un technicien est onéreux.

GARANTIE

La garantie sur les matériels neufs est de 12 mois sauf indication différente sur le manuel d'utilisation.
Elle porte sur le remplacement des pièces reconnues défectueuses.

DOGA®
www.doga.fr
8 avenue Gutenberg - CS 50510 - 78317 MAUREPAS CEDEX
Tél. : +33 (0)1 30 66 41 41 - Fax : +33 (0)1 30 66 41 99
S.A. au capital de 2 047 200,00 € - RCS Versailles B 699 800 272 - Siret 699 800 272 00022 - NACE 4669B

Nous travaillons constamment à l'amélioration de nos produits. De ce fait, les dimensions et indications portées dans cette brochure peuvent parfois ne pas correspondre aux dernières exécutions. De convention expresse, nos ventes sont faites sous bénéfice de réserve de propriété (les dispositions de la loi du 12/5/80 trouvent donc toute leur application).

Doc.**00002**.06/09

Règles générales de sécurité

TOUJOURS RESPECTER LES REGLES SUIVANTES POUR ASSURER UNE UTILISATION DES OUTILS EN TOUTE SECURITE !!

- **Manipuler les outils à impulsions seulement, et seulement si, les instructions contenues dans ce manuel sont parfaitement comprises. Si certains points nécessitent des éclaircissements, prière de nous contacter.**
- **Ne jamais exposer les outils à la pluie ou utiliser dans des conditions d'humidité importante.**
- **Toujours utiliser la pression d'air adéquate. Appliquer une pression d'air plus faible ou plus importante influera sur les performances des outils, ceci incluant la qualité, le couple, la vitesse de rotation et la durée de vie.**

<u>Pression standard à appliquer</u>

5 Bars ~ 6 Bars (72.5 Psi ~ 87 Psi)

- **Ajouter environ 0.5 ~ 1 cc d'huile au moins une fois par semaine dans l'alimentation d'air afin de maintenir les performances et la durée de vie des outils à impulsions.**
- **Tenir hors de portée des enfants. Conserver les outils dans un endroit propre et sûr.**
- **NE PAS forcer les outils. Une surcharge de plus de 15 secondes endommagera l'outil facilement et rapidement.**
- **Toujours utiliser la bonne longueur du tuyau d'alimentation en air. La longueur du tuyau d'alimentation ne doit pas excéder 5 m afin de garantir la pression. Vérifier que la pression d'alimentation est comprise entre 5 Bars et 6 Bars avant utilisation.**
- **Toujours porter des lunettes de protection et des bouchons d'oreilles.**
- **Toujours manipuler l'outil à deux mains. En cas de non-respect, des risques de blessures existent.**
- **Déconnecter l'alimentation en air après utilisation. Remettre l'outil en position de sécurité. La chute de l'outil ou un contact involontaire peuvent causer des blessures.**
- **Installer la boucle de sécurité afin d'éviter toute chute d'outils.**
- **Ne jamais mettre au contact d'appareil conducteur de courant électrique afin d'éviter tout choc électrique.**

Remplacement et Maintenance

(1) Ne jamais essayer de réparer ou de remplacer un outil durant la période de garantie. Nous nous autorisons le droit de refuser d'effectuer ou d'augmenter les frais de réparation pour tout travail de maintenance additionnel.

(2) Garder tous les rapports de maintenance en vue de réparations ou ajustements futurs.

(3) La garantie ne s'étend pas aux accessoires ou aux outils endommagés par une maintenance effectuée en dehors de nos services.

(4) DOGA s'engage à réparer, sans frais, tout outil endommagé par une panne matériel sous la période de garantie.

(5) La garantie ne couvre pas les dommages dus à une usure normale, toute mauvaise utilisation de l'outil, c'est à dire surcharge de l'outil, pression d'air non correcte, longueur de câble inappropriée, pièces de rechanges non autorisées.

Réglage du couple de serrage - Modèle DPTS-200

1. Utiliser la clé Allen livrée pour enlever le bouchon.

⚠ Le carter du convertisseur ne doit pas être dévissé.

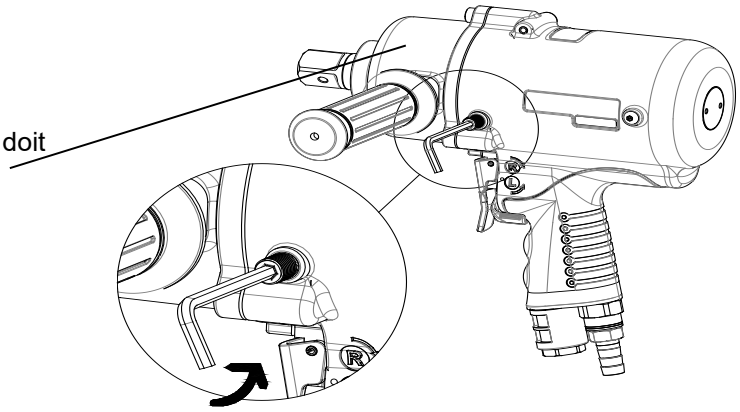

2. Tourner le convertisseur jusqu'à trouver la vis de réglage. Utiliser le tournevis livré avec la machine. Régler le couple comme indiqué ci-après : sens horaire pour augmenter le couple et anti horaire pour diminuer le couple.

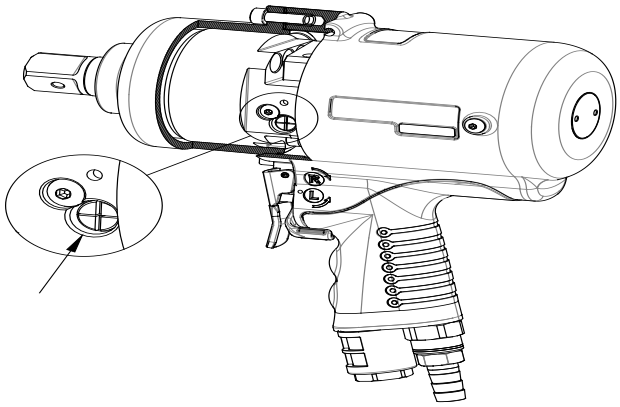

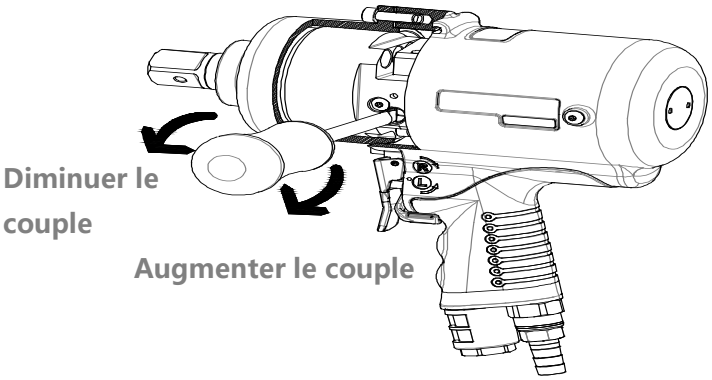

3. Revisser le bouchon

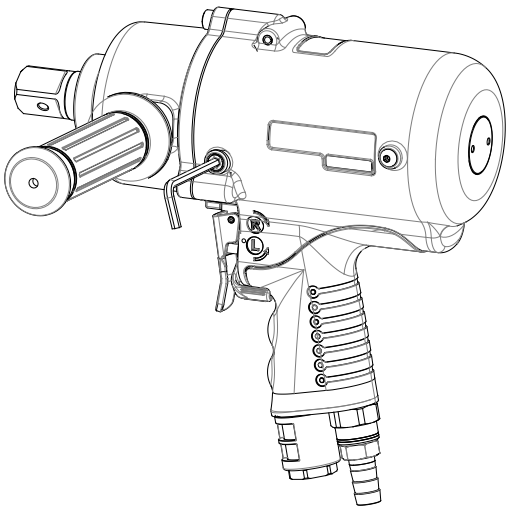

Réglage du couple de serrage - Modèle pistolet

1. **Dévisser la vis du bouchon**

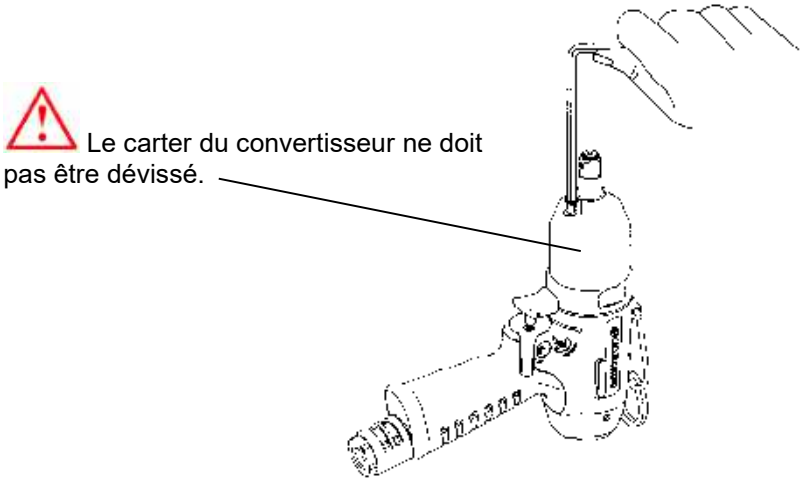

Fig.1

2. **Tourner le carré d'entraînement manuellement pour localiser visuellement la vis de réglage du convertisseur. Insérer la clé Allen chromée livrée dans la tête de vis de réglage. Tourner dans le sens horaire pour augmenter le couple et dans le sens anti horaire pour diminuer le couple.**

Note : Pour information, les outils sont réglés en usine au mini + ¼ de tour

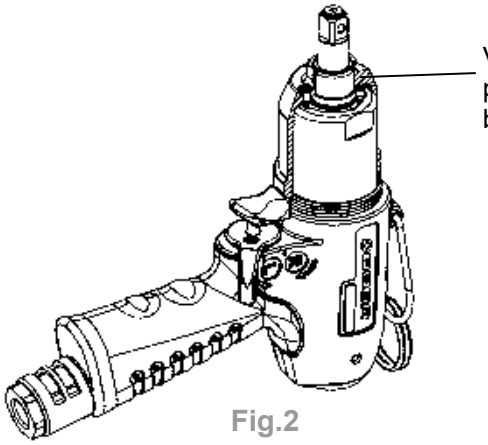

Fig.2

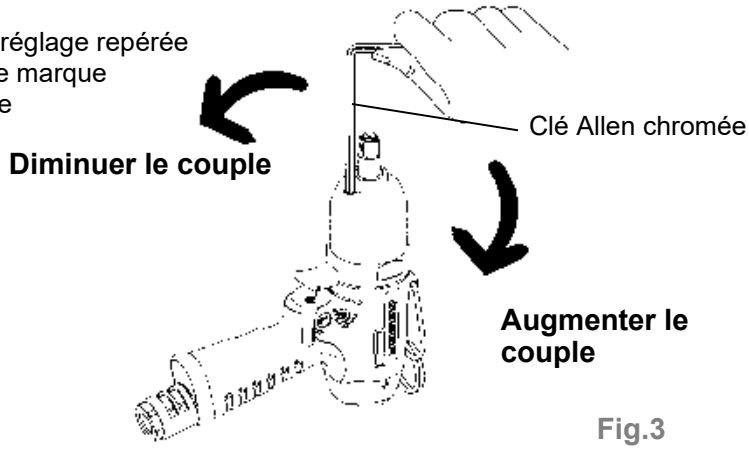

Fig.3

3. **Revisser la vis du bouchon**

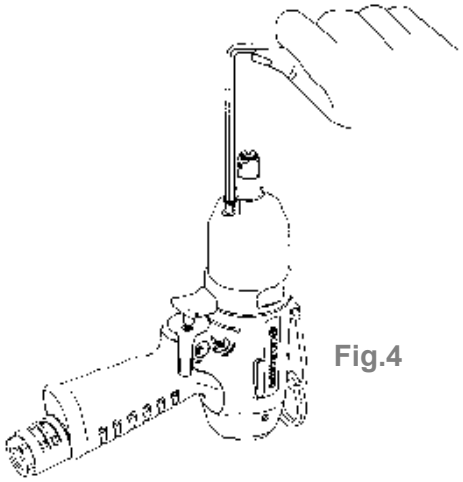

Fig.4

Réglage du couple de serrage - Modèle visseuse droite

Dévisser la vis du bouchon

Le carter du convertisseur ne doit pas être dévissé.

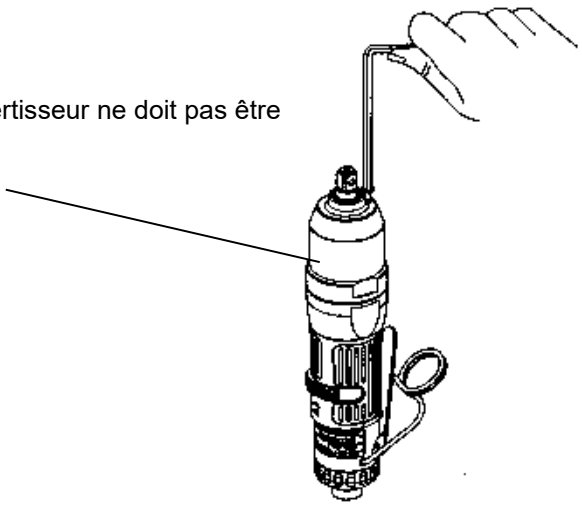

Fig.1

Tourner le carré d'entraînement manuellement pour localiser visuellement la vis de réglage du convertisseur. Insérer la clé Allen chromée livrée dans la tête de vis de réglage. Tourner dans le sens horaire pour augmenter le couple et dans le sens anti horaire pour diminuer le couple.

Note : Pour information, les outils sont réglés en usine au mini + ¼ de tour

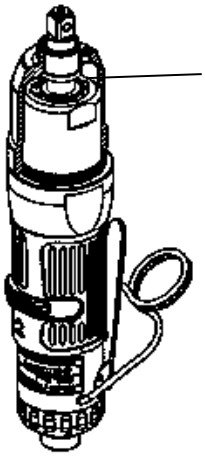

Fig.2

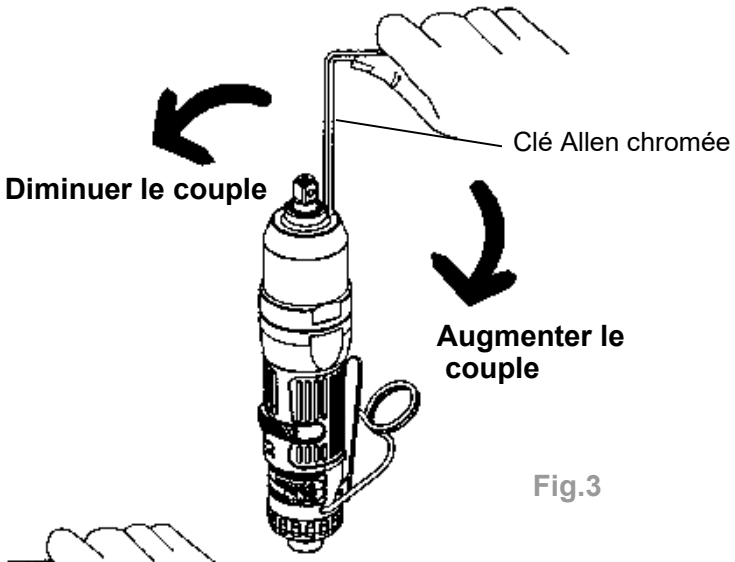

Fig.3

Revisser la vis du bouchon

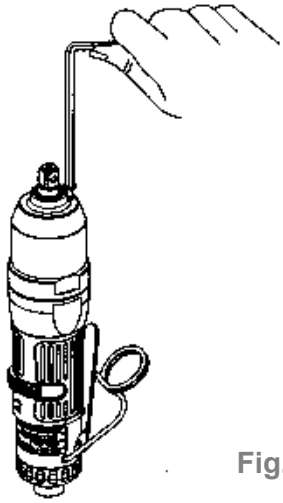

Fig.4

Réglage du couple de serrage - Modèle renvoi d'angle

Dévisser le renvoi d'angle dans le sens ANTI HORAIRE

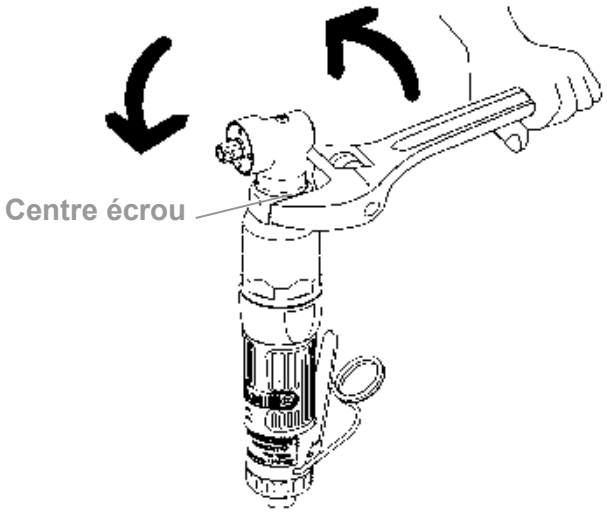

2. **Tourner le carré d'entraînement manuellement pour localiser visuellement la vis de réglage du convertisseur. Insérer la clé Allen chromée livrée dans la tête de vis de réglage. Tourner dans le sens horaire pour augmenter le couple et dans le sens anti horaire pour diminuer le couple.**

Note : Pour information, les outils sont réglés en usine au mini + ¼ de tour

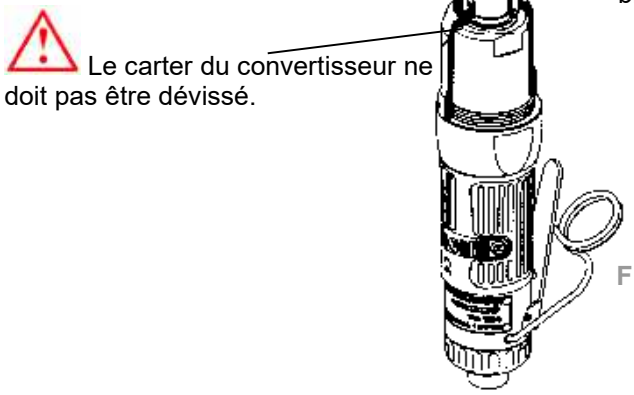

Fig.2

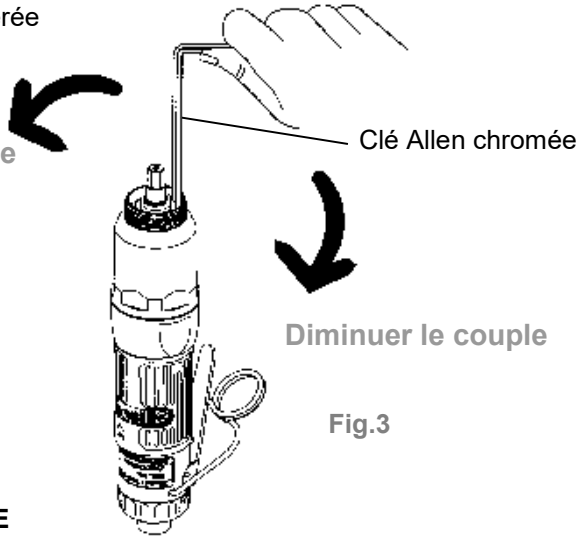

Fig.3

3. **Remonter le renvoi d'angle en le serrant dans le sens HORAIRE**

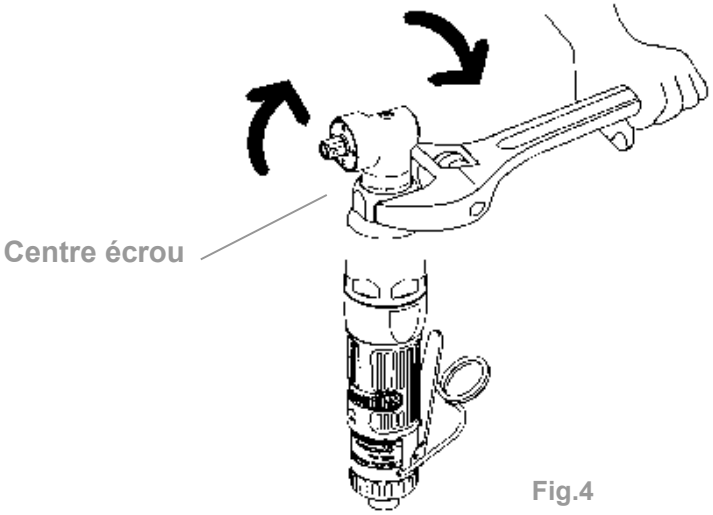

Fig.4

Boulonneuse Hydro pneumatique à coupure DPTS-30 (carré 3/8'')

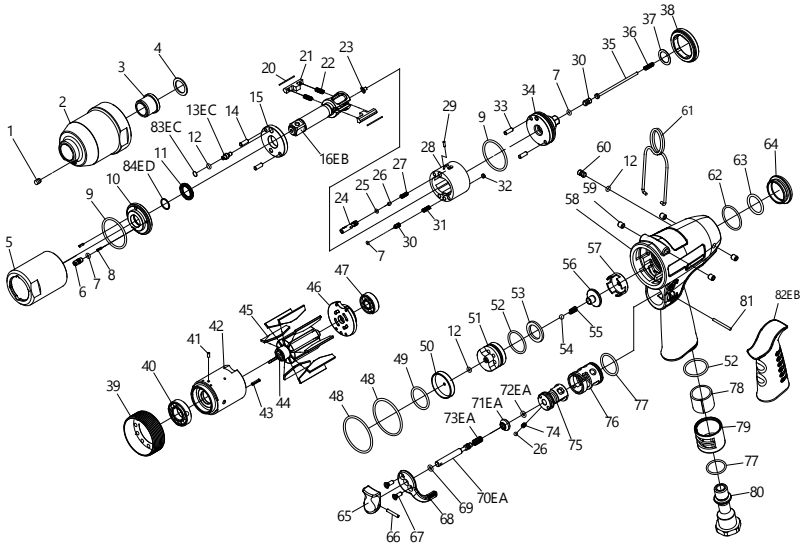

Index No.	Part No.	Description	Q'ty	Index No.	Part No.	Description	Q'ty
1	00-0610	Vis bouchon	1	49	00-41135	O-Ring	1
2	I30S-201	Carter convertisseur	1	50	IS40-307	Rear Cover	1
3	I40S-202	Palier	1	51	IS40-524	Valve Seat	1
4	I40S-424	Rondelle	1	52	00-41145	O-Ring	2
5	I30S-401	Corps convertisseur	1	53	IS40S-312	Washer	1
6	I30S-410	Vis de réglage	1	54	00-3824	Steel Ball	1
7	00-41173	Joint torique	3	55	IS40S-313	Spring	1
8	00-3318	Goupille	2	56	IS40S-311	Valve	1
9	00-41110	Joint torique	2	57	IS40-518	Seat	1
10	I30S-403	Flasque avant	1	58	IS40-101	Motor Housing	1
11	00-2604	Joint quad	1	59	I40S-108	Bushing	4
12	00-41113	Joint torique	3	60	IS100-609	Screw	1
13EC	I80-411	Vis piston	1	61	I40S-102	Hanger	1
14	00-3435	Pion	2	62	00-41146	O-Ring	1
15	I30S-408	Flasque distributeur	1	63	00-4169	O-Ring	1
16EB	I30-405-B	Arbre carré 3/8"	1	64	I40-104	Nut	1
20	I30S-406-B	Rouleau de palette	2	65	I40-504	Trigger	1
21	I40S-452	Palette	2	66	00-3354	Spring Pin	1
22	I30S-407	Ressort	2	67	00-0505	Screw	2
23	IS40-450	Piston de blocage	1	68	I100-503	Regulator Knob	1
24	IS40S-412-C	Valve	1	69	00-4101	O-Ring	1
25	00-41130	O-Ring	1	70EA	IS40-505B	Valve Stem	1
26	00-3813	Steel Ball	2	71EA	I100-508B	Bushing	1
27	IS30S-425	Spring	1	72EA	00-41199	O-Ring	1
28	I30S-404-B	Pulse Cylinder	1	73EA	I40-507B	Spring	1
29	00-3436	Pin	1	74	I100-506	Spring	1
30	IS40S-421	Pressure Valve	2	75	IS40-502	F/R Valve	1
31	I40S-453	Spring	1	76	I40-501	Valve Sleeve	1
32	I40S-454	Block Cap	1	77	00-41111	O-Ring	2
33	00-3407	Pin	2	78	I40-601	Muffler	1
34	IS30S-415-C	Rear Plate	1	79	I40-603	Exhaust Deflector	1
35	IS40-314	Shut Off Stem	1		I40-604A	Air Inlet 1/4"-19PF	
36	IS40S-317	Spring	1	80	I40-604B	Air Inlet 1/4"-19PT	1
37	I40S-423	Washer	1		I40-604C	Air Inlet 1/4"-18NPT	
38	I30S-402	Lock Nut	1	81	I100-511	Pin	1
39	I40S-306	Lock Nut	1	82EB	I60-103	Housing Rubber	1
40	00-2348	Ball Bearing	1	83EC	I80-422	Back Up Ring	1
41	00-3324	Spring Pin	1	84ED	I30S-409	Back Up Ring	1
42	I40-302	Cylinder	1	※	**4-1041240**	Service kit :Index No-	
43	00-3356	Spring Pin	1			6; 7(3); 9(2); 11; 12; 22(2); 84ED	
44	I40S-303	Rotor	1	※	**4-1041241**	Repair kit :Index No-	
45	I40S-304	Rotor Blade	9			15;20(2);21(2); 34; 45(9);	
46	I40-305	Rear Plate	1			55; 71EA; 72EA; 73EA	
47	00-2356	Ball Bearing	1	※	I40-451	Impulse Oil	
48	00-41144	O-Ring	2				
※	**IS30-400ASM**	Pulse unit : Index No- 5,6,7,8,9,10,11,12,13EC,14,15,16EB,20,21,22,23,24,25,26,27,28,29,30,31,32,33,34,38,83EC,84ED					

Boulonneuse Hydro pneumatique à coupure DPTS-40 (Carré 3/8")

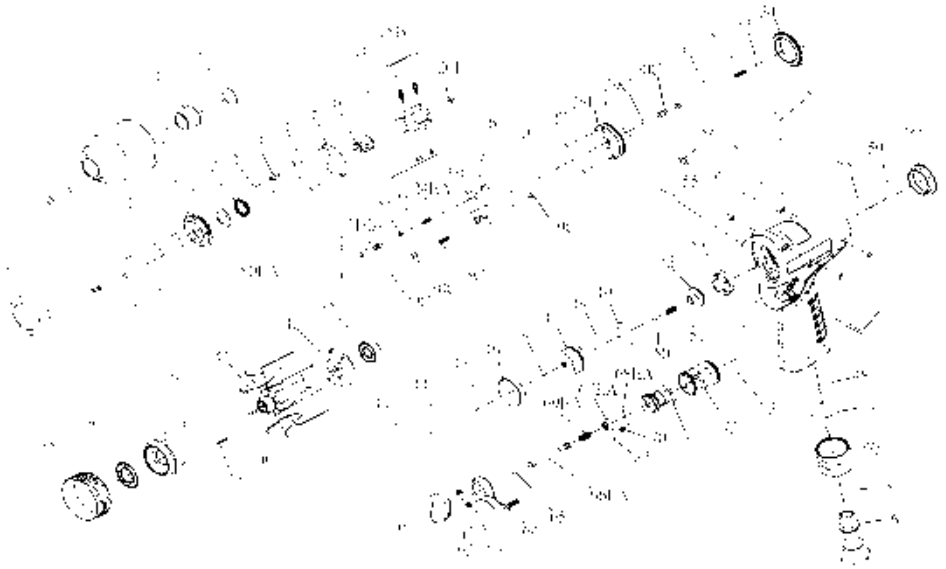

Index No.	Réf. Pièce	Description	Qté	Index No.	Réf. Pièce	Description	Qté
1	I100-410	Vis bouchon	1	46	IS40-307	Entretoise	1
2	00-4153	Joint torique	1	47	IS40-524	Distributeur	1
3	I40S-201	Carter convertisseur	1	48	00-41145	Joint torique	2
4	I40S-202	Palier	1	49	IS40S-312	Rondelle	1
5	I40S-424	Rondelle d'épaisseur	1	50	00-3824	Bille	1
6	I40S-401	Corps convertisseur	1	51	IS40S-313	Ressort	1
7	I70-410	Vis de réglage	1	52	IS40S-311	Valve	1
8	00-41113	Joint torique	4	53	IS40-518	Siège de valve	1
9	00-3318	Goupille	2	54	IS40-101	Carter moteur	1
10	00-41127	Joint torique	2	55	I40S-108	Bague élastique	4
11	I40S-403-B	Flasque avant	1	56	IS100-609	Vis	1
12	00-2602	Joint quad	1	57	I40S-102	Anneau de suspension	1
13	I40S-411	Vis	1	58	00-41146	Joint torique	1
14	00-3435	Goupille	2	59	00-4169	Joint torique	1
15	I40S-408	Flasque distributeur	1	60	I40-104	Bouchon	1
16EB	I40S-405-B	Partie menée sortie 3/8"	1	61	I40-504	Gâchette	1
17B	I40S-406-B	Palette	2	62	00-3354	Goupille	1
18B	I40S-452	Rouleau de palette	2	63	00-0505	Vis	2
19	I40S-407	Ressort	2	64	I100-503	Levier inverseur	1
20B	IS40-450	Piston de blocage	1	65	00-4101	Joint torique	1
21C	IS40S-412-C	Piston	1	66E	IS40-505B	Piston gâchette	1
22	00-41130	Joint torique	1	67E	I100-508B	Valve	1
23	00-3813	Bille	2	68E	00-41199	Joint torique	1
24B	IS40S-425-C	Ressort	1	69E	I40-507B	Ressort	1
25C	I40S-404-B	Cylindre convertisseur	1	70	I100-506	Ressort	1
26	00-3436	Goupille	1	71	IS40-502	Siège de valve	1
27	00-3407	Goupille	2	72	I40-501	Cylindre inverseur	1
28D	IS40S-415-C	Flasque arrière	1	73	00-41111	Joint torique	2
29C	00-41173	Joint torique	2	74	I40-601	Filtre échappement	1
30C	IS40S-421	Piston de pression	2	75	I40-603	Carter échappement	1
31	IS40-314	Tige de coupure	1		I40-604A	Entrée d'air 1/4"-19PF	
32	IS40S-317	Ressort	1	76	I40-604B	Entrée d'air 1/4"-19PT	1
33	I40S-423	Rondelle	1		I40-604C	Entrée d'air 1/4"-18NPT	
34	I40S-402	Ecrou convertisseur	1	77	I100-511	Goupille	1
35	I40S-306	Ecrou moteur	1	78C	I40S-453	Ressort	1
36	00-2348	Roulement à billes	1	79C	I40S-454	Bouchon	1
37	00-3324	Goupille	1	80EA	I40-409	Rondelle	1
38	I40-302	Cylindre moteur	1	81EB	I60-103	Poignée caoutchouc	1
39E	00-3356	Goupille	1	※	I40-109FL	Protection outil	1
40	I40S-303	Rotor	1	※	IS40RK-DO	Kit réparation : Réf. No-	
41	I40S-304	Palette	9	**Ref.**	**4-1020236**	15;17B(2);18B(2) 28EA;	
42	I40-305	Flasque arrière	1	**Doga**		41(9);51; 67EA; 68EA; 69EA	
43	00-2356	Roulement à billes	1	※	IS40SK-DO	Kit maintenance : Réf No-	
44	00-41144	Joint torique	2	**Ref. Doga**	**4-1020237**	15;16;17B(2);18B(2) 28D; 41(9);	
45	00-41135	Joint torique	1	※	I40S-451	Huile pour convertisseur	

★Le convertisseur se compose de: 6,7,8,9,10,11EA,12,13,14,15,16,17B,18B,19,20B,21EA, 22, 23, 24EA,25C,26,27,28EA,29C,30C,34,78C,79C,80EA

Boulonneuse Hydro pneumatique à coupure DPTS-50 (Carré 3/8")

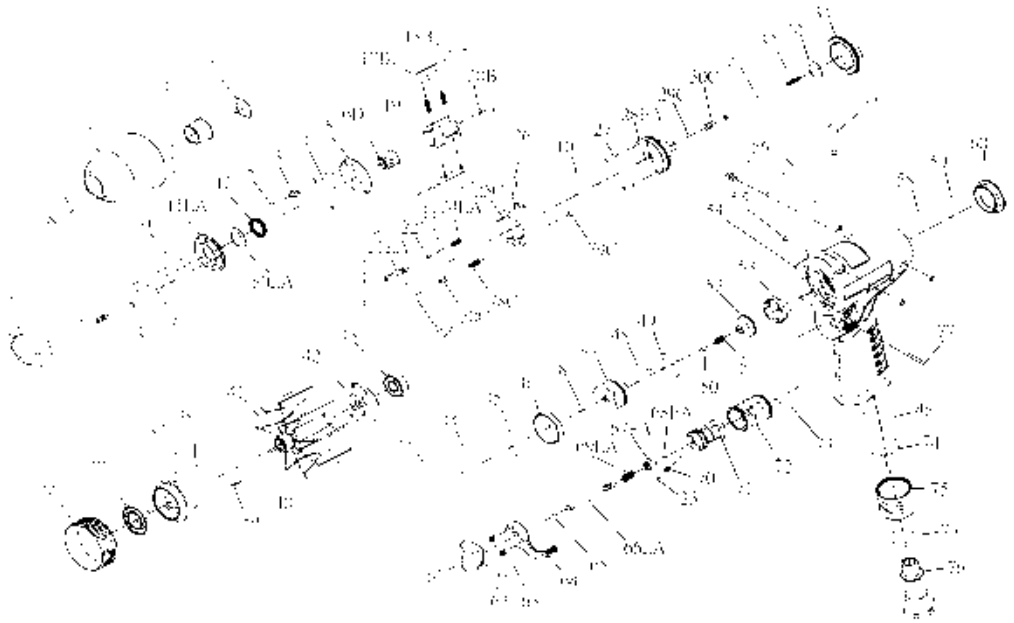

Index No.	Réf. Pièce	Description	Qté	Index No.	Réf. Pièce	Description	Qté
1	I100-410	Vis bouchon	1	46	IS40-307	Entretoise	1
2	00-4153	Joint torique	1	47	IS40-524	Distributeur	1
3	I40S-201	Carter convertisseur	1	48	00-41145	Joint torique	2
4	I40S-202	Palier	1	49	IS40S-312	Rondelle	1
5	I40S-424	Rondelle d'épaisseur	1	50	00-3824	Bille	1
6	I40S-401	Corps convertisseur	1	51	IS40S-313	Ressort	1
7	I70-410	Vis de réglage	1	52	IS40S-311	Valve	1
8	00-41113	Joint torique	4	53	IS40-518	Siège de valve	1
9	00-3318	Goupille	2	54	IS40-101	Carter moteur	1
10	00-41127	Joint torique	2	55	I40S-108	Bague élastique	4
11EA	I40S-403-B	Flasque avant	1	56	IS100-609	Vis	1
12	00-2602	Joint quad	1	57	I40S-102	Anneau de suspension	1
13	I40S-411	Vis	1	58	00-41146	Joint torique	1
14	00-3435	Goupille	2	59	00-4169	Joint torique	1
15	I40S-408	Flasque distributeur	1	60	I40-104	Bouchon	1
16EB	IS40S-405-B	Partie menée sortie 3/8"	1	61	I40-504	Gâchette	1
17B	I40S-406-B	Palette	2	62	00-3354	Goupille	1
18B	I40S-452	Rouleau de palette	2	63	00-0505	Vis	2
19	I40S-407	Ressort	2	64	I100-503	Levier inverseur	1
20B	IS40-450	Piston de blocage	1	65	00-4101	Joint torique	1
21EA	IS40S-412-C	Piston	1	66EA	IS40-505B	Piston gâchette	1
22	00-41130	Joint torique	1	67EA	I100-508B	Valve	1
23	00-3813	Bille	2	68EA	00-41199	Joint torique	1
24EA	IS50S-425-C	Ressort	1	69EA	I40-507B	Ressort	1
25C	I40S-404-B	Cylindre convertisseur	1	70	I100-506	Ressort	1
26	00-3436	Goupille	1	71	IS40-502	Siège de valve	1
27	00-3407	Goupille	2	72	I40-501	Cylindre inverseur	1
28EA	IS40S-415-C	Flasque arrière	1	73	00-41111	Joint torique	2
29C	00-41173	Joint torique	2	74	I40-601	Filtre échappement	1
30C	IS40S-421	Piston de pression	2	75	I40-603	Carter échappement	1
31	IS40-314	Tige de coupure	1		I40-604A	Entrée d'air 1/4"-19PF	
32	IS40S-317	Ressort	1	76	I40-604B	Entrée d'air 1/4"-19PT	1
33	I40S-423	Rondelle	1		I40-604C	Entrée d'air 1/4"-18NPT	
34	I40S-402	Ecrou convertisseur	1	77	I100-511	Goupille	1
35	I40S-306	Ecrou moteur	1	78C	I40S-453	Ressort	1
36	00-2348	Roulement à billes	1	79C	I40S-454	Bouchon	1
37	00-3324	Goupille	1	80EA	I40-409	Rondelle	1
38	I50-302	Cylindre moteur	1	81EB	I60-103	Poignée caoutchouc	1
39	00-3356	Goupille	1	※	I60-109FL	Protection outil	1
40	I40S-303	Rotor	1	※	IS50RK-DO	Kit réparation : Réf. No-	
41	I40S-304	Palette	9	**Ref. Doga**	**4-1040194**	15;17B(2);18B(2);28EA;	
42	I40-305	Flasque arrière	1			41(9) ;51; 67EA; 68EA; 69EA	
43	00-2356	Roulement à billes	1	※	IS50SK-DO	Kit maintenance : Réf No-	
44	00-41144	Joint torique	2	**Ref. Doga**	**4-1040195**	8(2); 10(2) ; 12; 19(2); 29C(2);80EA	
45	00-41135	Joint torique	1	※	I40-451	Huile pour convertisseur	

★Le convertisseur se compose de: 6,7,8,9,10,11EA,12,13,14,15,16D,17B,18B,19,20B,21EA, 22, 23, 24EA,25C,26,27,28EA,29C,30C,34,78C,79C,80EA

Boulonneuse Hydro pneumatique à coupure DPTS-60 (Carré 3/8")

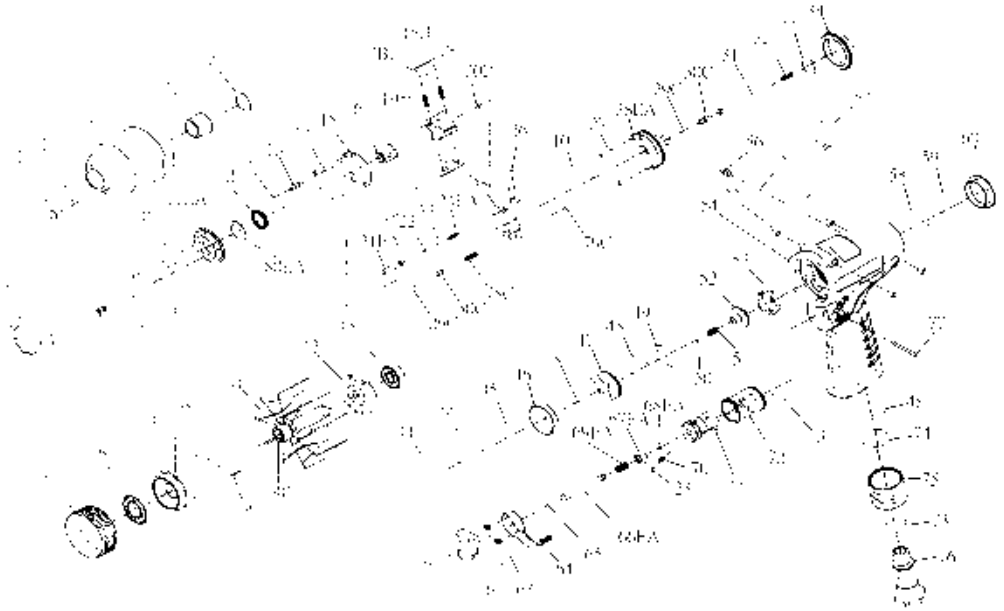

Index No.	Réf. Pièce	Description	Qté	Index No.	Réf. Pièce	Description	Qté
1	I100-410	Vis bouchon	1	46	IS40-307	Entretoise	1
2	00-4153	Joint torique	1	47	IS40-524	Distributeur	1
3	I60S-201	Carter convertisseur	1	48	00-41145	Joint torique	2
4	I40S-202	Palier	1	49	IS40S-312	Rondelle	1
5	I40S-424	Rondelle d'épaisseur	1	50	00-3824	Bille	1
6	I60S-401	Corps convertisseur	1	51	IS40S-313	Ressort	1
7	I70-410	Vis de réglage	1	52	IS40S-311	Valve	1
8	00-41113	Joint torique	4	53	IS40-518	Siège de valve	1
9	00-3318	Goupille	2	54	IS60-101	Carter moteur	1
10	00-41127	Joint torique	2	55	I40S-108	Bague élastique	4
11EA	I40S-403-B	Flasque avant	1	56	IS100-609	Vis	1
12	00-2602	Joint quad	1	57	I40S-102	Anneau de suspension	1
13	I40S-411	Vis	1	58	00-41146	Joint torique	1
14	00-3435	Goupille	2	59	00-4169	Joint torique	1
15	I40S-408	Flasque distributeur	1	60	I40-104	Bouchon	1
16EB	IS60S-405-B	Partie menée sortie 3/8"	1	61	I40-504	Gâchette	1
17B	I60S-406-B	Palette	2	62	00-3354	Goupille	1
18B	I60S-452	Rouleau de palette	2	63	00-0505	Vis	2
19	I40S-407	Ressort	2	64	I100-503	Levier inverseur	1
20B	IS40-450	Piston de blocage	1	65	00-4101	Joint torique	1
21EA	IS60S-412-C	Piston	1	66EA	IS40-505B	Piston gâchette	1
22	00-41130	Joint torique	1	67EA	I100-508B	Valve	1
23	00-3813	Bille	2	68EA	00-41199	Joint torique	1
24EA	IS60S-425-C	Ressort	1	69EA	I40-507B	Ressort	1
25C	I60S-404-B	Cylindre convertisseur	1	70	I100-506	Ressort	1
26	00-3436	Goupille	1	71	IS40-502	Siège de valve	1
27	00-3407	Goupille	2	72	I40-501	Cylindre inverseur	1
28EA	IS40S-415-C	Flasque arrière	1	73	00-41111	Joint torique	2
29C	00-41173	Joint torique	2	74	I40-601	Filtre échappement	1
30C	IS40S-421	Piston de pression	2	75	I40-603	Carter échappement	1
31	IS60-314	Tige de coupure	1		I40-604A	Entrée d'air 1/4"-19PF	
32	IS40S-317	Ressort	1	76	I40-604B	Entrée d'air 1/4"-19PT	1
33	I40S-423	Rondelle	1		I40-604C	Entrée d'air 1/4"-18NPT	
34	I40S-402	Ecrou convertisseur	1	77	I100-511	Goupille	1
35	I40S-306	Ecrou moteur	1	78C	I60S-453	Ressort	1
36	00-2348	Roulement à billes	1	79C	I40S-454	Bouchon	1
37	00-3324	Goupille	1	80EA	I40-409	Rondelle	1
38	I60-302	Cylindre moteur	1	81EB	I60-103	Poignée caoutchouc	1
39	00-3356	Goupille	1	※	I60-109FL	Protection outil	1
40	I60S-303	Rotor	1	※	IS60RK-DO	Kit réparation : Réf. No-	
41	I60S-304	Palette	9	**Ref. Doga**	**4-1020080**	15;17B(2);18B(2);28EA;41(9)	
42	I40-305	Flasque arrière	1			51; 67EA; 68EA; 69EA	
43	00-2356	Roulement à billes	1	※	IS60SK-DO	Kit maintenance : Réf No-	
44	00-41144	Joint torique	2	**Ref. Doga**	**4-1020081**	8(2); 10(2) ; 12;19(2); 29C(2);80EA	
45	00-41135	Joint torique	1	※	I40S-451	Huile pour convertisseur	

★ Le convertisseur se compose de: 6,7,8,9,10,11EA,12,13,14,15,16,17B,18B,19,20B,21EA, 22, 23, 24EA,25C,26,27,28EA,29C,30C,34,78C,79C,80EA

Boulonneuse Hydro pneumatique à coupure DPTS-70 (Carré 3/8")

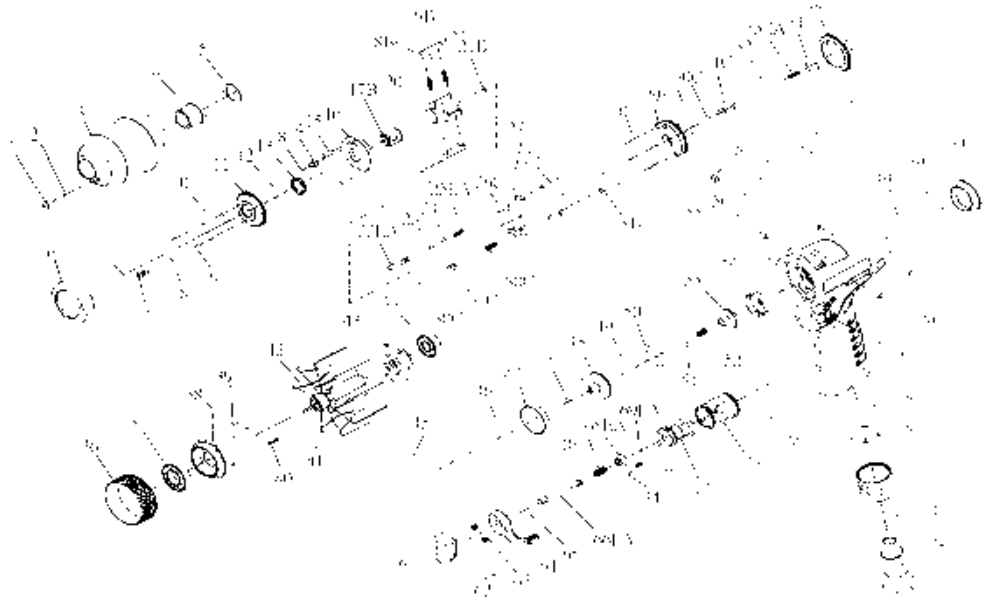

Index No.	Réf. Pièce	Description	Qté	Index No.	Réf. Pièce	Description	Qté
1	I100-410	Vis bouchon	1	46	00-41138	Joint torique	1
2	00-4153	Joint torique	1	47	IS70-307	Entretoise	1
3	I70-201	Carter du convertisseur	1	48	IS100-524	Distributeur	1
4	I40S-202	Palier	1	49	00-41127	Joint torique	2
5	I40S-424	Rondelle d'épaisseur	1	50	IS100-312	Rondelle	1
6	I70-401	Corps convertisseur	1	51	00-3824	Bille	1
7	I70-410	Vis de réglage	1	52	IS100-313	Ressort	1
8	00-41113	Joint torique	4	53	IS100-311	Valve	1
9	00-3318	Goupille	1	54	IS100-518	Siège de valve	1
10	00-41160	Joint torique	2	55	IS90-101	Carter moteur	1
11	I70-403	Flasque avant	1	56	I40S-108	Bague élastique	4
12	I70-409	Rondelle	1	57	IS100-609	Vis	1
13	00-2602	Joint quad	1	58	I40S-102	Anneau de suspension	1
14	I40S-411	Vis	1	59	00-41166	Joint torique	1
15	00-3435	Goupille	2	60	I100-104	Bouchon	1
16	I70-408	Flasque distributeur	1	61	I130-504	Gâchette	1
17EB	I70-405-B	Partie menée sortie 3/8"	1	62	00-3354	Goupille	1
18B	I70-406-B	Palette	2	63	00-0505	Vis	2
19B	I70-452	Rouleau de palette	2	64	I100-503	Levier inverseur	1
20	I70-407	Ressort	2	65	00-4101	Joint torique	1
21B	IS40-450	Piston de blocage	1	66EA	IS100-505B	Piston gâchette	1
22EA	IS70-412-C	Piston	1	68EA	I100-508B	Valve	1
23	00-41130	Joint torique	1	69EA	00-41199	Joint torique	1
24	00-3813	Bille	2	70EA	I100-507B	Ressort	1
25EA	IS70-425-C	Ressort	1	71	I100-506	Ressort	1
26C	I70-404-B	Cylindre convertisseur	1	72	IS100-502	Siège de valve	1
27	00-3436	Goupille	1	73	I100-501	Cylindre inverseur	1
28	00-3407	Goupille	2	74	00-41111	Joint torique	2
29EA	IS70-415-C	Flasque arrière	1	75	00-4158	Joint torique	1
30C	00-41173	Joint torique	2	76	I70-601	Filtre échappement	1
31C	IS40S-421	Piston de pression	2	77	I100-603	Carter échappement	1
32	IS90-314	Tige de coupure	1		I100-604A	Entrée d'air 1/4"-19PF	
33EA	IS150-317	Ressort	1	78	I100-604B	Entrée d'air 1/4"-19PT	1
34	I40S-423	Rondelle	1		I100-604C	Entrée d'air 1/4"-18NPT	
35	I70-402	Ecrou convertisseur	1	79	I100-511	Goupille	1
36	I90-306	Ecrou moteur	1	80C	I70S-453	Ressort	1
37	00-2348	Roulement à billes	1	81C	I40S-454	Bouchon	1
38	00-3324	Goupille	1	82EB	I90-103	Poignée caoutchouc	1
39	I70-302	Cylindre moteur	1	※	I70-109FL	Protection outil	1
40	00-3339	Goupille	1	※	IS70RK-DO	Kit réparation : Réf. No-	
41	I70-303	Rotor	1	**Ref. Doga**	**4-1041392**	16;18B(2);19B(2); 29EA;	
42	I70-304	Palette	9			42(9);52; 68EA; 69EA; 70EA	
43	I70-305	Flasque arrière	1	※	IS70SK-DO	Kit maintenance : Réf No-	
44	00-2356	Roulement à billes	1	**Ref. Doga**	**4-1041393**	8(2);10(2);12;13;20(2);30C(2)	
45	00-41181	Joint torique	2	※	I40-451	Huile pour convertisseur	

★Le convertisseur se compose de : 6,7,8,9,10,11,12,13,14,15,16,17B,18B,19B,20,21B,22EA,23,24,25EA,26C,27,28,29EA,30C,31C,35,80C,81C

Visseuse Hydro pneumatique renvoi d'angle à coupure DPTS-70X (hexa 3/8")

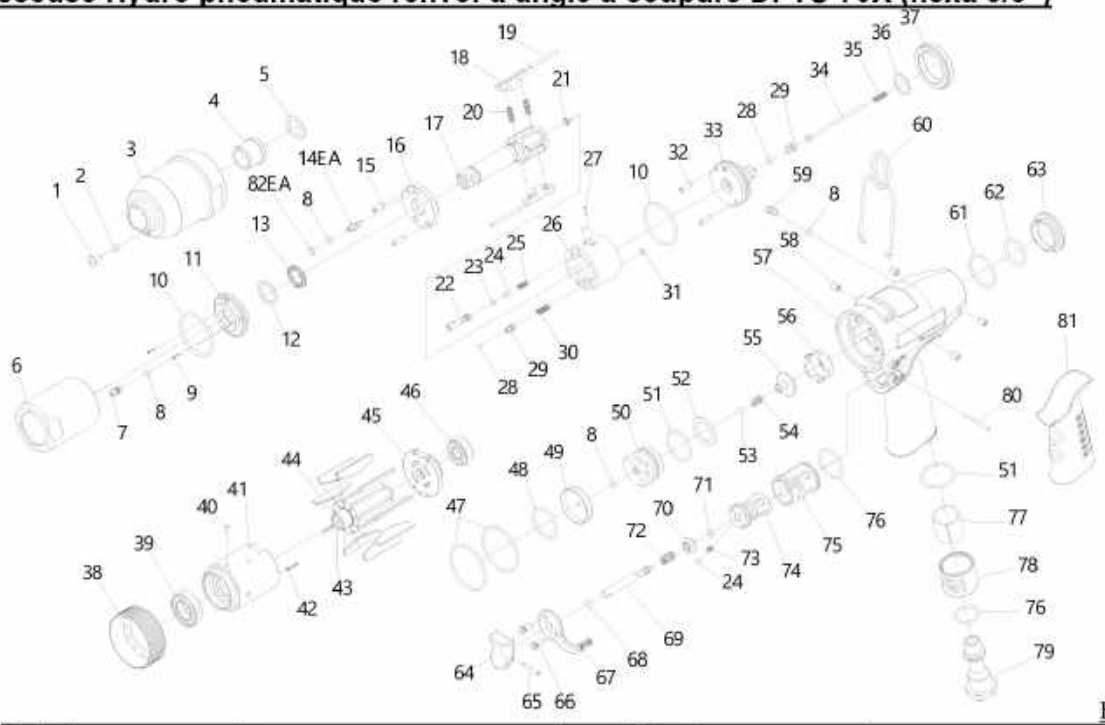

Edition:05B-DO

Index No.	Réf. Pièce	Description	Qté	Index No.	Réf. Pièce	Description	Qté
1	I100-410	Vis bouchon	1	46	00-2356	Roulement	1
2	00-4153	Joint torique	1	47	00-41210	Joint torique	2
3	I70X-201	Carter	1	48	00-41135	Joint torique	1
4	I40S-202	Palier	1	49	IS40-307	Valve	1
5	I40S-424	Rondelle d'épaisseur	1	50	IS40-524	Siège valve	1
6	I70-401	Corps convertisseur	1	51	00-41145	Joint torique	2
7	I70-410	Vis de réglage	1	52	IS40S-312	Rondelle	1
8	00-41113	Joint torique	4	53	00-3824	Roulement	1
9	00-3318	Goupille	2	54	IS40S-313	Ressort	1
10	00-41160	Joint torique	2	55	IS40S-311	Valve	1
11	I70-403	Flasque avant	1	56	IS40-518	Siège	1
12	I70-409	Rondelle	1	57	IS70X-101	Carter moteur	1
13	00-2602	Joint	1	58	I40S-108	Bague	4
14EA	I80-411	Vis valve	1	59	IS100-609	Vis	1
15	00-3435	Goupille	2	60	I40S-102	Anneau suspension	1
16	I70-408	Flasque distributeur	1	61	00-41146	Joint torique	1
17	I70-405-B	Enclume	1	62	00-4169	Joint torique	1
18	I70-406-B	Palette	2	63	I40-104	Bouchon	1
19	I70-452	Rouleau	2	64	I40-504	Gâchette	1
20	I70-407	Ressort	2	65	00-3354	Goupille resort	1
21	IS40-450	Piston blocage	1	66	00-0505	Vis	2
22	IS70-412-C	Piston	1	67	I100-503	Levier inverseur	1
23	00-41130	Joint torique	1	68	00-4101	Joint torique	1
24	00-3813	Bille	2	69	IS40-505B	Piston gâchette	1
25	IS70-425-C	Ressort	1	70	I100-508B	Valve	1
26	I70-404-B	Cylindre convertisseur	1	71	00-41199	Joint torique	1
27	00-3436	Goupille	1	72	I40-507B	Ressort	1
28	00-41173	Joint torique	2	73	I100-506	Ressort	1
29	IS40S-421	Valve de pression	2	74	IS40-502	Siège de valve	1
30	I70S-453	Ressort	1	75	I40-501	Cylindre inverseur	1
31	I40S-454	Piston de pression	1	76	00-41111	Joint torique	2
32	00-3407	Goupille	2	77	I40-601	Filtre	1
33	IS70-415-C	Flasque arrière	1	78	I40-603	Carter	1
34	IS60S-314	Tige de coupure	1		I40-604A	Entrée d'air 1/4"-19PF	
35	IS150-317	Ressort	1	79	I40-604B	Entrée d'air 1/4"-19PT	1
36	I40S-423	Rondelle	1		I40-604C	Entrée d'air 1/4"-18NPT	
37	I70-402	Ecrou convertisseur	1	80	I100-511	Goupille	1
38	I70X-306	Moteur	1	81	I60-103	Poignée caoutchouc	1
39	00-2348	Roulement	1	82EA	I80-422	Joint	1
40	00-3324	Goupille resort	1	※	IS70XRK-DO	Kit réparation :Index No-	
41	I70X-302	Cylindre	1		**4-1020052**	16; 18(2); 19(2); 33; 44(9); 54;	
42	00-3356	Goupille resort	1			70EA; 71EA; 72EA	
43	I70-303	Moteur	1	※	IS70XSK-DO	Kit maintenance :Index No-	
44	I70-304	Palette	9		**4-1020053**	7; 8(2);10(2); 12; 13; 20(2); 28(2)	
45	I70X-305	Flasque arrière	1	※	I40-451	Huile pour convertisseur	
※	**IS70-400ASM**	Convertisseur : Index No- 6,7,8,9,10,11,12,13,14EA,15,16,17,18,19,20,21,22,23,24,25,26,27,28,29,30,31,32,33,37,82EA					

Boulonneuse Hydro pneumatique à coupure DPTS-80 (carré 3/8")

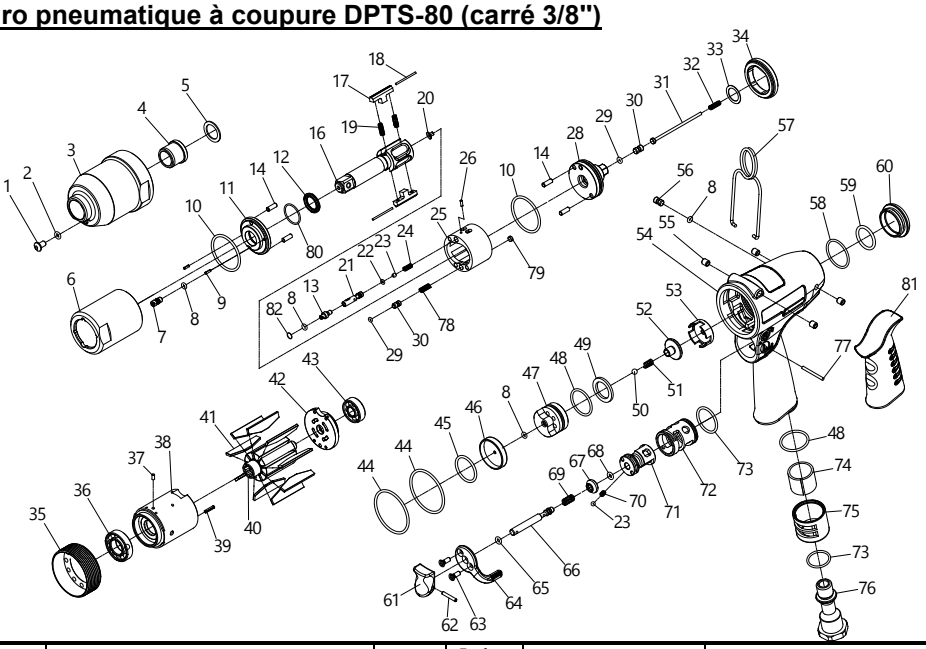

Index No.	Part No.	Description	Qté	Index No.	Part No.	Description	Qté
1	I100-410	Vis bouchon	1	47	IS40-524	Distributeur	1
2	00-4153	Joint torique	1	48	00-41145	Joint torique	2
3	I80-201	Carter du convertisseur	1	49	IS40S-312	Rondelle	1
4	I40S-202	Palier	1	50	00-3824	Bille	1
5	I40S-424	Rondelle d'épaisseur	1	51	IS40S-313	Ressort	1
6	I80-401	Corps convertisseur	1	52	IS40S-311	Valve	1
7	I70-410	Vis de réglage	1	53	IS40-518	Siège de valve	1
8	00-41113	Joint torique	4	54	IS80-101	Carter moteur	1
9	00-3325	Goupille	2	55	I40S-108	Bague élastique	4
10	00-41212	Joint torique	2	56	IS100-609	Vis	1
11	I80-408	Flasque avant	1	57	I40S-102	Anneau de suspension	1
12	00-2602	Joint quad	1	58	00-41146	Joint torique	1
13	I80-411	Vis	1	59	00-4169	Joint torique	1
14	00-3407	Goupille	4	60	I40-104	Bouchon	1
16	I80-405	Partie menée sortie 3/8"	1	61	I40-504	Gâchette	1
17	I80-406	Palette	2	62	00-3354	Goupille	1
18	I90-452	Rouleau de palette	2	63	00-0505	Vis	2
19	I80-407	Ressort	2	64	I100-503	Levier inverseur	1
20	IS40-450	Piston de blocage	1	65	00-4101	Joint torique	1
21	IS80-412	Piston	1	66	IS40-505B	Piston gâchette	1
22	00-41162	Joint torique	1	67	I100-508B	Valve	1
23	00-3813	Bille	2	68	00-41199	Joint torique	1
24	IS80-425	Ressort	1	69	I40-507B	Ressort	1
25	I80-404	Cylindre convertisseur	1	70	I100-506	Ressort	1
26	00-3436	Goupille	1	71	IS40-502	Siège de valve	1
28	IS80-415	Flasque arrière	1	72	I40-501	Cylindre inverseur	1
29	00-41173	Joint torique	2	73	00-41111	Joint torique	2
30	IS40S-421	Piston de pression	2	74	I40-601	Filtre échappement	1
31	IS80-314	Tige de coupure	1	75	I40-603	Carter échappement	1
32	IS150-317	Ressort	1		I40-604A	Entrée d'air 1/4"-19PF	
33	I40S-423	Rondelle	1	76	I40-604B	Entrée d'air 1/4"-19PT	1
34	I80-402	Écrou convertisseur	1		I40-604C	Entrée d'air 1/4"-19NPT	
35	I80-306	Écrou moteur	1	77	I100-511	Goupille	1
36	00-2348	Roulement à billes	1	78	I90-453	Ressort	1
37	00-3324	Goupille	1	79	I40S-454	Bouchon	1
38	I80-302	Cylindre moteur	1	80	I70-409	Rondelle	1
39	00-3356	Goupille	1	81	I60-103	Poignée caoutchouc	1
40	I80S-303	Rotor	1	82	I80-422	Point de retenue	1
41	I80S-304	Palette	9	※	**4-1041249**	Kit machine index No-	
42	I80-305	Flasque arrière	1			7;8(2);10(2);12;19(2);29(2);80;82	
43	00-2332	Roulement à billes	1	※	**4-1041250**	Kit machine index No-	
44	00-41213	Joint torique	2			11;17(2);18(2);28; 41(9); 51;67	
45	00-41214	Joint torique	1			68; 69	
46	IS80-307	Entretoise	1	※	I40S-451	Huile pour convertisseur	
※	**IS80-400ASM**	Le convertisseur se compose de : Index No-6,7,8,9,10,11,12,13,14 ,16,17,18,19,20,21, 22, 23, 24,25,26,28,29,30,34,78,79,80,82					

Boulonneuse Hydro pneumatique à coupure DPTS-90 (Carré 1/2")

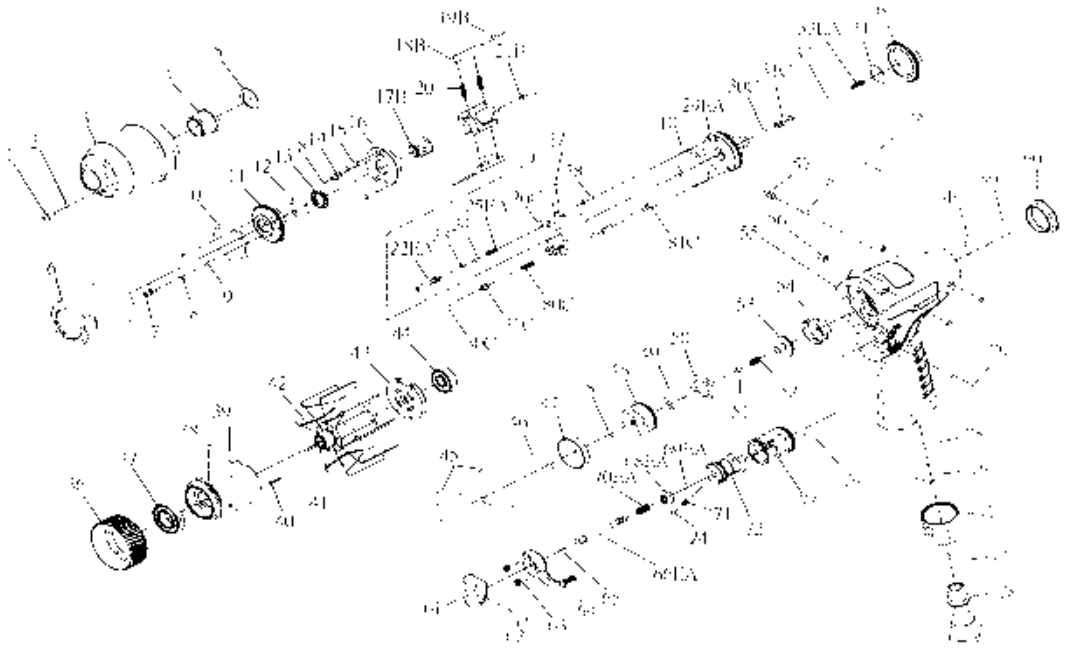

Index No.	Réf. Pièce	Description	Qté	Index No.	Réf. Pièce	Description	Qté
1	I90-410	Vis bouchon	1	46	00-41138	Joint torique	1
2	00-4153	Joint torique	1	47	IS100-307	Entretoise	1
3	I90-201	Carter convertisseur	1	48	IS100-524	Distributeur	1
4	I100-202	Palier	1	49	00-41127	Joint torique	2
5	I100-424	Rondelle d'épaisseur	1	50	IS100-312	Rondelle	1
6	I90-401	Corps convertisseur	1	51	00-3824	Bille	1
7	I70-410	Vis de réglage	1	52	IS100-313	Ressort	1
8	00-41113	Joint torique	4	53	IS100-311	Valve	1
9	00-3407	Goupille	2	54	IS100-518	Siège de valve	1
10	00-41163	Joint torique	2	55	IS90-101	Carter moteur	1
11	I90-403	Flasque avant	1	56	I40S-108	Bague élastique	4
12	I100-409	Rondelle	1	57	IS100-609	Vis	1
13	00-2601	Joint quad	1	58	I40S-102	Anneau de suspension	1
14	I40S-411	Vis	1	59	00-41166	Joint torique	1
15	00-3435	Goupille	2	60	I100-104	Bouchon	1
16	I90-408	Flasque distributeur	1	61	I130-504	Gâchette	1
17EB	I90-405-B	Partie menée sortie 1/2"	1	62	00-3354	Goupille	1
18B	I90-406-B	Palette	2	63	00-0505	Vis	2
19B	I90-452	Rouleau de palette	2	64	I100-503	Levier inverseur	1
20	I90-407	Ressort	2	65	00-4101	Joint torique	1
21B	IS40-450	Piston de blocage	1	66EA	IS100-505B	Piston gâchette	1
22EA	IS90-412-C	Piston	1	68EA	I100-508B	Valve	1
23	00-41162	Joint torique	1	69EA	00-41199	Joint torique	1
24	00-3813	Bille	2	70EA	I100-507B	Ressort	1
25EA	IS90-425-C	Ressort	1	71	I100-506	Ressort	1
26C	I90-404-B	Cylindre convertisseur	1	72	IS100-502	Siège de valve	1
27	00-3433	Goupille	1	73	I100-501	Cylindre inverseur	1
28	00-3419	Goupille	2	74	00-41111	Joint torique	2
29EA	IS90-415-C	Flasque arrière	1	75	00-4158	Joint torique	1
30C	00-41173	Joint torique	2	76EB	I70-601	Filtre échappement	1
31C	IS40S-421	Piston de pression	2	77	I100-603	Carter échappement	1
32	IS90-314	Tige de coupure	1		I100-604A	Entrée d'air 1/4"-19PF	
33EA	IS150-317	Ressort	1	78	I100-604B	Entrée d'air 1/4"-19PT	1
34	I100-423	Rondelle	1		I100-604C	Entrée d'air 1/4"-18NPT	
35	I90-402	Ecrou convertisseur	1	79	I100-511	Goupille	1
36	I90-306	Ecrou moteur	1	80C	I90-453	Ressort	1
37	00-2351	Roulement à billes	1	81C	I40S-454	Bouchon	1
38	00-3324	Goupille	1	82EB	I90-103	Poignée caoutchouc	1
39	I90-302	Cylindre moteur	1	□	I90-109FL	Protection outil	1
40	00-3339	Goupille	1	□	IS90RK-DO	Kit réparation : Réf. No-	
41	I90-304	Rotor	9	**Ref. Doga**	**4-1041834**	16;18B(2);19B(2); 29EA;	
42	I90-303	Palette	1			41(9); 52; 68EA; 69EA; 70EA	
43	I90-305	Flasque arrière	1	□	IS90SK-DO	Kit maintenance : Réf No-	
44	00-2358	Roulement à billes	1	**Ref. Doga**	**4-1041835**	8(2); 10(2); 12; 13; 20(2);30C(2)	
45	00-41181	Joint torique	2	□	I40-451	Huile pour convertisseur	

★Le convertisseur se compose de : 6,7,8,9,10,11,12,13,14,15,16,17B,18B,19B,20,21B,22EA,23,24,25EA,26C,27,28, 29EA,30C,31C,35,80C,81C

Boulonneuse Hydro pneumatique à coupure DPTS-100 (Carré 1/2")

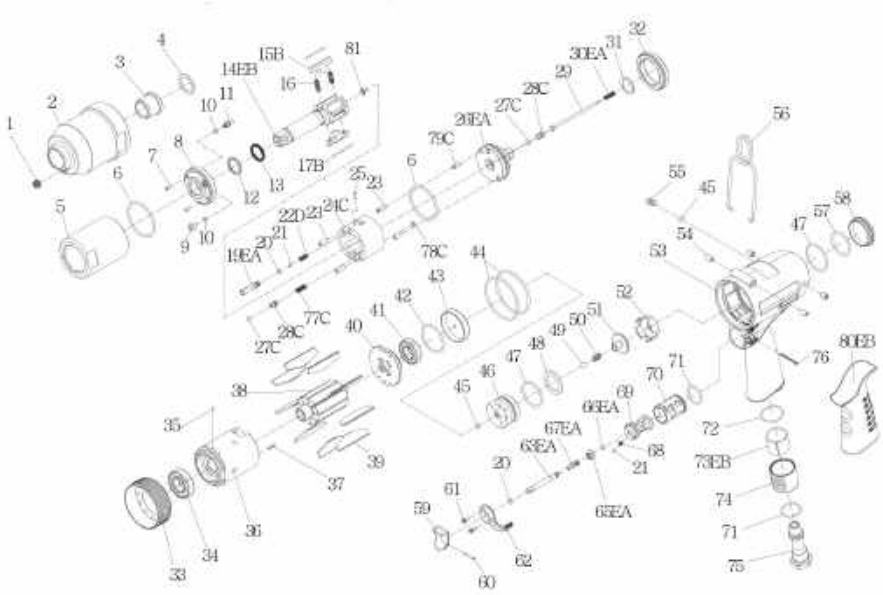

Index No.	Réf. Pièce	Description	Qté	Index No.	Réf. Pièce	Description	Qté
1	00-0612	Vis	1	46	IS100-524	Distributeur	1
2	I100-201	Carter convertisseur	1	47	00-41127	Joint torique	2
3	I100-202	Palier	1	48	IS100-312	Rondelle	1
4	I100-424	Rondelle d'épaisseur	1	49	00-3824	Bille	1
5	I100-401	Corps convertisseur	1	50	IS100-313	Ressort	1
6	00-41106	Joint torique	2	51	IS100-311	Piston	1
7	00-3426	Goupille	2	52	IS100-518	Siège de valve	1
8	I100-408	Flasque avant	1	53	IS100-101	Carter Moteur	1
9	I100-410	Vis de réglage	1	54	I40S-108	Bague élastique	4
10	00-4153	Joint torique	3	55	IS100-609	Vis	1
11	I100-411	Vis	1	56	I40S-102	Anneau de suspension	1
12	I100-409	Rondelle	1	57	00-41166	Joint torique	1
13	00-2601	Joint quad	1	58	I100-104	Bouchon	1
14EB	I100-405-B	Partie menée sortie 1/2"	1	59	I130-504	Gâchette	1
15B	I100-406-B	Palette	2	60	00-3354	Goupille	1
16	I100-407	Ressort	2	61	00-0505	Vis	2
17B	I100-452	Rouleau palette	2	62	I100-503	Levier inverseur	1
19EA	IS100-412-B	Piston	1	63EA	IS100-505B	Piston gâchette	1
20	00-4101	Joint torique	2	65EA	I100-508B	Valve	1
21	00-3813	Bille	2	66EA	00-41199	Joint torique	1
22D	IS100-425	Ressort	1	67EA	I100-507B	Ressort	1
23	00-3432	Goupille	4	68	I100-506	Ressort	1
24C	I100-404-B	Cylindre convertisseur	1	69	IS100-502	Siège de valve	1
25	00-3441	Goupille	1	70	I100-501	Cylindre inverseur	1
26EA	IS100-415-B	Flasque arrière	1	71	00-41111	Joint torique	2
27C	00-41173	Joint torique	2	72	00-4158	Joint torique	1
28C	IS40S-421	Piston de pression	2	73EB	I70-601	Filtre échappement	1
29	IS100-314	Tige de coupure	1	74	I100-603	Carter échappement	1
30EA	IS150-317	Ressort	1		I100-604A	Entrée d'air 1/4"-19PF	
31	I100-423	Rondelle	1	75	I100-604B	Entrée d'air 1/4"-19PT	1
32	I100-402	Ecrou convertisseur	1		I100-604C	Entrée d'air 1/4"-18NPT	
33	I100-306	Ecrou moteur	1	76	I100-511	Goupille	1
34	00-2345	Roulement à billes	1	77C	I100-453	Ressort	1
35	00-3324	Goupille	1	78C	I40S-454	Bouchon	1
36	I100-302	Cylindre moteur	1	79C	IS100-456	Goupille	1
37	00-3339	Goupille	1	80EB	I100-103	Poignée caoutchouc	1
38	I100-303	Rotor	1	□	I100-109FL	Protection poignée	1
39	I100-304	Palette	9	□	IS100RK-DO	Kit réparation : Réf. No-	
40	I100-305	Flasque arrière	1	**Ref.**	**4-1040776**	8,15B(2);17B(2); 26EA;	
41	00-2358	Roulement à billes	1	**Doga**		39(9); 50; 65EA; 66EA; 67EA	
42	00-41124	Joint torique	1	□	IS100SK-DO	Kit maintenance : Réf No-	
43	IS100-307	Entretoise	1	**Ref. Doga**	**4-1040777**	6(2); 10(2); 12; 13; 16(2);27C(2)	
44	00-41116	Joint torique	2	□	I40-451	Huile pour convertisseur	
45	00-41113	Joint torique	2				

★Le convertisseur se compose de : 5,6,7,8,9,10,11,12,13,14D,15B,1617B, 19EA,20,21,22D,23,24C,25,26EA,27C,28C,32,77C,78C,79C

Boulonneuse Hydro pneumatique à coupure DPTS-130 (Carré 1/2")

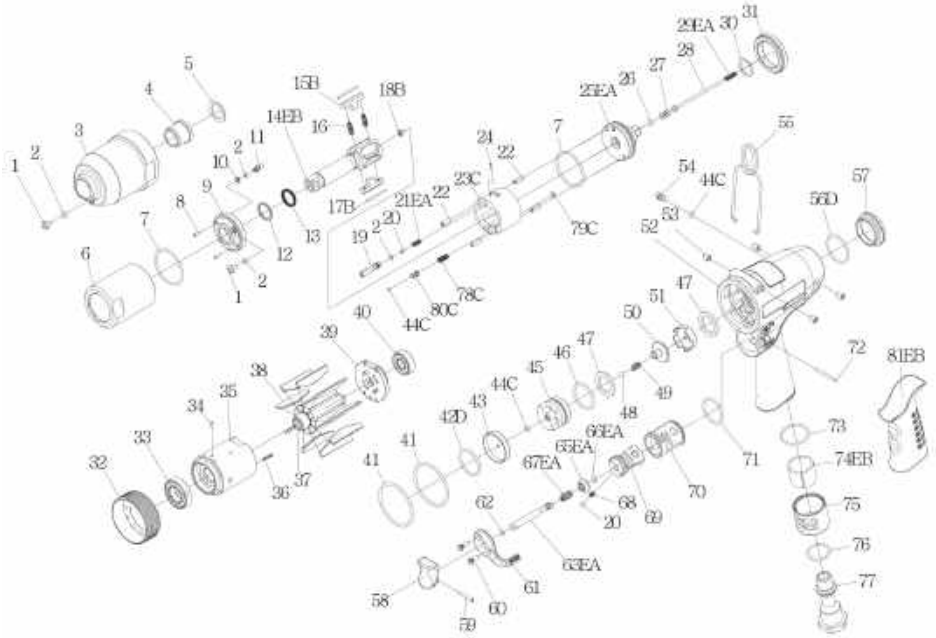

Index No.	Réf. Pièce	Description	Qté	Index No.	Réf. Pièce	Description	Qté
1	I90-410	Vis bouchon	2	46	00-41138	Joint torique	1
2	00-4153	Joint torique	4	47	IS130-312	Rondelle	2
3	I130-201	Carter convertisseur	1	48	00-3824	Bille	1
4	I100-202	Palier	1	49	IS130-313	Ressort	1
5	I100-424	Rondelle d'épaisseur	1	50	IS130-311	Valve	1
6	I130-401	Corps convertisseur	1	51	IS130-518	Siège de valve	1
7	00-41181	Joint torique	2	52	IS130-101	Carter moteur	1
8	00-3426	Goupille	2	53	I40S-108	Bague élastique	4
9	I130-408	Flasque avant	1	54	IS100-609	Vis	1
10	I130-431	Rondelle	1	55	I40S-102	Anneau de suspension	1
11	I130-411	Vis	1	56D	00-41194	Joint torique	1
12	I100-409	Rondelle	1	57	I130-104	Bouchon	1
13	00-2601	Joint quad	1	58	I130-504	Gâchette	1
14EB	I130-405-B	Partie menée sortie 1/2"	1	59	00-3354	Goupille	1
15B	I130-406-B	Palette	2	60	00-0505	Vis	2
16	I130-407	Ressort	2	61	I100-503	Levier inverseur	1
17B	I130-452	Rouleau de palette	2	62	00-4101	Joint torique	1
18B	IS40-450	Piston de blocage	1	63EA	IS130-505B	Piston gâchette	1
19	IS130-412	Piston	1	65EA	I100-508B	Valve	1
20	00-3813	Bille	2	66EA	00-41199	Joint torique	1
21EA	IS130-425-C	Ressort	1	67EA	I100-507B	Ressort	1
22	00-3432	Goupille	4	68	I100-506	Ressort	1
23C	I130-404-B	Cylindre convertisseur	1	69	IS130-502	Siège de valve	1
24	00-3428	Goupille	1	70	I130-501	Cylindre inverseur	1
25EA	IS130-415-C	Flasque arrière	1	71	00-41145	Joint torique	1
26	00-41173	Joint torique	1	72	I130-511	Goupille	1
27	IS40S-421	Piston de pression	1	73	00-4158	Joint torique	1
28	IS130-314	Tige de coupure	1	74EB	I70-601	Filtre échappement	1
29	IS40S-317	Ressort	1	75	I100-603	Carter échappement	1
30	I100-423	Rondelle	1	76	00-41111	Joint torique	1
31	I130-402	Ecrou convertisseur	1		I100-604A	Entrée d'air 1/4"-19PF	
32	I130-306	Ecrou moteur	1	77	I100-604B	Entrée d'air 1/4"-19PT	1
33	00-2353	Roulement à billes	1		I100-604C	Entrée d'air 1/4"-18NPT	
34	00-3324	Goupille	1	78C	I130-453	Ressort	1
35	I130-302	Cylindre moteur	1	79C	I130-454	Bouchon	1
36	00-3361	Goupille	1	80C	I130-455	Piston de pression	1
37	I130-303	Rotor	1	81EB	I130-103	Poignée caoutchouc	1
38	I130-304	Palette	9	□	I130-109FL	Protection outil	1
39	I130-305	Flasque arrière	1	□	IS130RK-DO	Kit réparation : Réf. No-	
40	00-2345	Roulement à billes	1		**4-1040857**	9;15B(2);17B(2);25EA;	
41	00-41182	Joint torique	2			38(9); 49; 65EA; 66EA; 67EA	
42D	00-4135	Joint torique	1	□	IS130SK-DO	Kit maintenance : Réf No-	
43	IS130-307	Entretoise	1		**4-1040858**	2(2);7(2); 10; 12; 13; 16(2);26;44C	
44C	00-41113	Joint torique	3	□	I40-451	Huile pour convertisseur	
45	IS130-524	Distributeur	1				

★Le convertisseur se compose de : 1,2,6,7,8,9,10,11,12,13,14EA,15B,16,17B,18B,19,20,21EA,22,23C,24,25EA,26,27,31,44C,78C,79C,80C

DPTS-150 Auto-Shut Off Impulse Wrench (3/4"SQ)

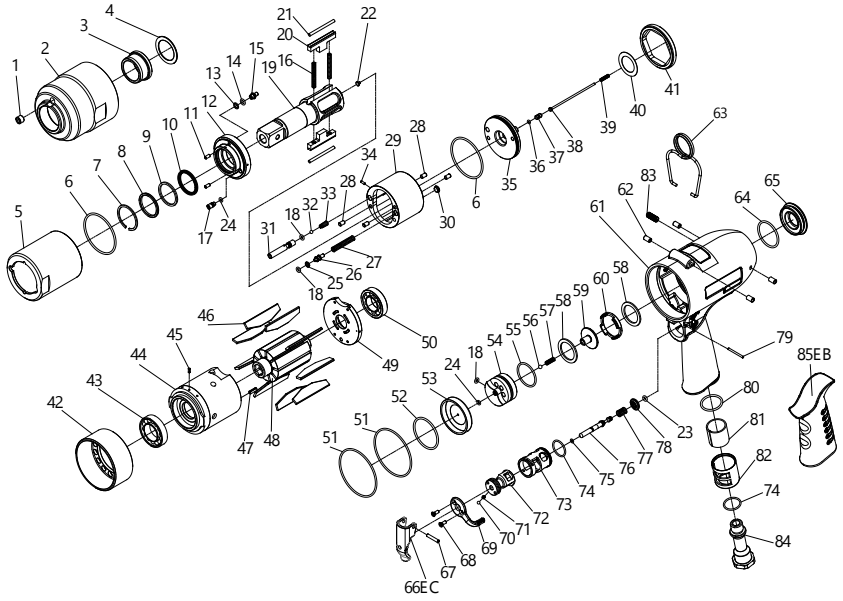

Edition:05D-DO

Index No.	Réf. Pièce	Description	Qté	Index No.	Réf. Pièce	Description	Qté
1	00-0612	Plug	1	49	I150-305	Rear Plate	1
2	I150-201	Front Housing	1	50	00-2353	Ball Bearing (16003)	1
3	I150-202	Bushing	1	51	00-41200	O-Ring (Ø 57x Ø2)	2
4	I150-424	Washer	1	52	00-4171	O-Ring (Ø 36x Ø2)	1
5	I150-401	Pulse Cylinder Housing	1	53	IS150-307	Rear Cover	1
6	00-41198	O-Ring(Ø 47.5x Ø2)	2	54	IS130-524	Valve Seat	1
7	I150-458	Snap Ring	1	55	00-41138	O-Ring(Ø 28.3x Ø1.78)	1
8	I150-457	Washer	1	56	00-3824	Steel Ball(Ø 4)	1
9	I150-409	Back-Up Ring	1	57	IS130-313	Spring	1
10	00-2605	X-Ring	1	58	IS130-312	Washer	2
11	00-3426	Pin(Ø 3x 7L)	2	59	IS130-311	Valve	1
12	I150-408	Front Plate	1	60	IS130-518	Seat	1
13	I150-431	Back-Up Ring	1	61	IS150-101	Motor Housing	1
14	00-41156	O-Ring(Ø 3.5x Ø1.5)	1	62	00-3353	Spring Pin(Ø 5x 8L)	4
15	I150-411	Adjust Screw	1	63	I40S-102	Hanger	1
16	I150-407	Spring	2	64	00-41194	O-Ring(Ø 30x Ø2)	1
17	I150-410	Oil Plug	1	65	I130-104	Nut	1
18	00-41178	O-Ring(Ø 2.5x Ø1.5)	3	66EC	I150-504B	Trigger	1
19	I150-405	Main Shaft	1	67	00-3308	Spring Pin(Ø 3x 18L)	1
20	I150-406	Drive Blade	2	68	00-0505	Screw(M3x6L)	2
21	I150-452	Roller	2	69	I150-503	Regulator Knob	1
22	IS40-450	Block Valve	1	70	00-3813	Steel Ball(Ø 1/8")	1
23	00-41199	O-Ring(Ø 1.8x Ø1.9)	1	71	I100-506	Spring	1
24	00-41113	O-Ring(Ø 2x Ø1.5)	2	72	IS150-502	F/R Valve	1
25	I150-459	Back-Up Ring	1	73	I150-501	Valve Sleeve	1
26	I150-455	Valve	1	74	00-41145	O-Ring(Ø 18x Ø1.5)	2
27	I150-453	Spring	1	75	00-4101	O-Ring(Ø 3x Ø1)	1
28	00-3432	Pin(Ø 4x 7L)	4	76	IS150-505	Valve Stem	1
29	I150-404	Pulse Cylinder	1	77	I150-507	Spring	1
30	I150-454	Block Cap	1	78	I150-508	Bushing	1
31	IS150-412	Valve	1	79	00-3427	Pin(Ø2x 25L)	1
32	00-3829	Steel Ball(Ø 3.5)	1	80	00-41203	O-Ring(Ø 19x Ø2)	1
33	IS150-425	Spring	1	81	I150-601	Muffler	1
34	00-3428	Pin(Ø2x 6L)	1	82	I150-603	Exhaust Deflector	1
35	IS150-415	Rear Plate	1	83	IS100-609	Screw	1
36	00-41173	O-Ring(Ø 1.5x Ø1.5)	1		I150-604A	Air Inlet 1/4"-19PF	
37	IS40S-421	Pressure Valve	1	84	I150-604B	Air Inlet 1/4"-19PT	1
38	IS130-314	Shut Off Stem	1		I150-604C	Air Inlet 1/4"-18NPT	
39	IS150-317	Spring	1	85EB	I150-103	Housing Rubber	1
40	I150-423	Washer	1	※	I150-109FL	Tool Cover	1
41	I150-402	Lock Nut	1	※	**4-1042770**	Service kit :Index No-	
42	I150-306	Lock Nut	1			6(2); 9; 10; 13; 14; 16(2); 17;	
43	00-2354	Ball Bearing (6904)	1			18(2); 25; 36	
44	I150-302	Cylinder	1	※	**4-1042771**	Repair kit :Index No-	
45	00-3324	Spring Pin(Ø2x 5L)	1			12; 20(2); 21(2); 23; 35; 46(9);	
46	I150-304	Rotor Blade	9			57; 77; 78	
47	00-3361	Spring Pin(Ø3.5x 10L)	1	※	I40-451	Impulse Oil	
48	I150-303	Rotor	1				
※	IS150-400ASM	Pulse unit : Index No- 5,6,7,8,9,10,11,12,13,14,15,16,17,18,19,20,21,22,24,25,26,27,28,29,30,31,32,33,34,35,36,37,41					

Boulonneuse hydro-pneumatique à coupure DPTS-180 carré 3/4"

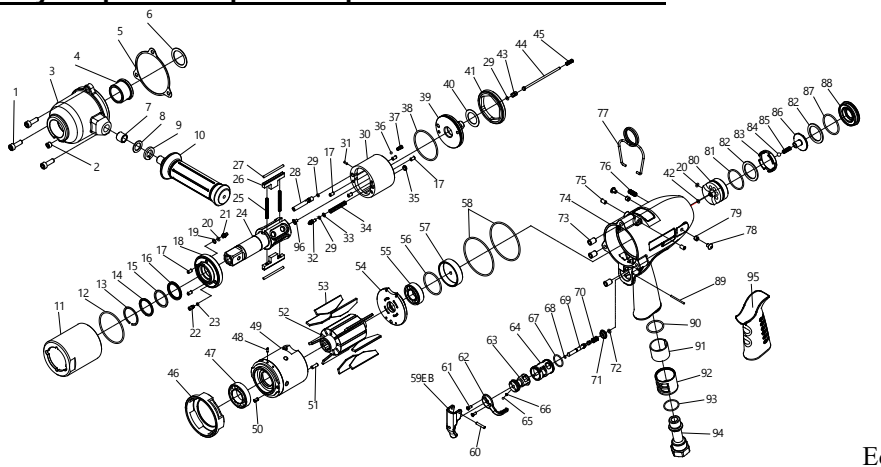

Edition:05C-DO

Index No.	Réf. Pièce	Description	Qté	Index No.	Réf. Pièce	Description	Qté
1	00-0140	Screw	3	53	I180-304	Rotor Blade	9
2	00-0612	Screw	1	54	I180-305	Rear Plate	1
3	I180-201	Pulse Unit Housing	1	55	00-2382	Ball Bearing(6003)	1
4	I180-202	Bushing	1	56	00-4171	O-Ring(Ø 36x Ø2)	1
5	I180-205	Washer	1	57	IS180-307	Rear Cover	1
6	I150-424	Washer	1	58	00-41209	O-Ring(Ø 64.5x Ø2)	2
7	00-4313	Helicoil	1	59EB	I150-504B	Trigger	1
8	00-1514	Washer	1	60	00-3308	Spring Pin(Ø 3x 18L)	1
9	00-1811	Spring Washer	1	61	00-0505	Screw(M3x6L)	2
10	I180-206	Side Handle	1	62	I150-503	Regulator Knob	1
11	I180-401	Pulse Cylinder Seat	1	63	IS150-502	F/R Valve	1
12	00-41207	O-Ring(Ø 52x Ø2)	1	64	I150-501	Valve Sleeve	1
13	I150-458	Snap Ring	1	65	00-3813	Steel Ball(Ø 1/8")	1
14	I150-457	Washer	1	66	I100-506	Spring	1
15	I150-409	Back-Up Ring	1	67	00-41145	O-Ring(Ø 18x Ø1.5)	1
16	00-2605	X-Ring	1	68	00-4101	O-Ring(Ø 3x Ø1)	1
17	00-3460	Pin(Ø4x 8L)	6	69	IS150-505	Valve Stem	1
18	I180-408	Front Plate	1	70	I150-507	Spring	1
19	I150-431	Back-Up Ring	1	71	I150-508	Bushing	1
20	00-41156	O-Ring(Ø 3.5x Ø1.5)	2	72	00-41199	O-Ring(Ø 1.8x Ø1.9)	1
21	I150-411	Valve Screw	1	73	00-4312	Helicoil	3
22	I150-410	Greasing Screw	1	74	IS180-101	Motor Housing	1
23	00-41113	O-Ring(Ø2x Ø1.5)	1	75	00-3353	Spring Pin(Ø 5x 8L)	2
24	I180-405	Anvil	1	76	IS100-609	Screw	1
25	I180-407	Spring	2	77	I40S-102	Hanger	1
26	I180-406	Drive Blade	2	78	00-1304	Screw	2
27	I180-452	Roller	2	79	00-4302	Helicoil	2
28	IS180-412	Valve	1	80	IS180-524	Valve Seat	1
29	00-41178	O-Ring(Ø 2.5x Ø1.5)	3	81	00-41206	O-Ring(Ø 31.47x Ø1.78)	1
30	I180-404	Pulse Cylinder	1	82	IS180-312	Washer	2
31	00-3428	Pin(Ø2x 6L)	1	83	IS180-518	Seat	1
32	I150-455	Valve	1	84	00-3812	Steel Ball(Ø 7/32")	1
33	I150-459	Back-Up Ring	1	85	IS180-313	Spring	1
34	I180-453	Spring	1	86	IS180-311	Valve	1
35	I150-454	Block Cap	1	87	00-4135	O-Ring(Ø 32x Ø2)	1
36	00-3829	Steel Ball(Ø 3.5)	1	88	I180-104	Nut	1
37	IS180-425	Spring	1	89	00-3461	Pin(Ø2x 30L)	1
38	00-41208	O-Ring(Ø 49.5x Ø2)	1	90	00-41166	O-Ring(Ø 24x Ø2)	1
39	IS180-415	Rear Plate	1	91	I180-601	Muffler	1
40	I150-423	Washer	1	92	I180-603	Exhaust Deflector	1
41	I180-402	Lock Nut	1	93	00-4158	O-Ring(Ø 22x Ø1.5)	1
42	00-4153	O-Ring(Ø 3x Ø1.5)	1		I180-604A	Air Inlet 3/8"-19PF	1
43	IS180-421	Pressure Valve	1	94	I180-604B	Air Inlet 3/8"-19PT	1
44	IS180-314	Shut Off Stem	1		I180-604C	Air Inlet 3/8"-18NPT	1
45	IS180-317	Spring	1	95	I180-103	Housing Rubber	1
46	I180-319	Lock Washer	1	96	IS180-450	Block Valve	1
47	00-2383	Ball Bearing(6905)	1	※	**4-1041253**	Service kit :Index No-	
48	00-3325	Spring Pin(Ø2x 6L)	1			5; 12; 15; 16; 19; 20; 22; 25(2);	
49	I180-302	Cylinder	1			29(3); 33; 38	
50	00-3314	Spring Pin(Ø4x 8L)	1	※	**4-1041254**	Repair kit :Index No-	
51	00-3312	Spring Pin(Ø4x 12L)	1			18;26(2);27(2);39;53(9);70;71;72;85	
52	I180-303	Rotor	1	※	I40-451	Impulse Oil	
※	IS180-400ASM	Pulse unit : Index No- 11,12,13,14,15,16,17,18,19,20,21,22,23,24,25,26,27,28,29,30,31,32,33,34,35,36,37,38,39,41,43,96					

DPTS-200 carter convertisseur

	Index No	Part No	Description	Qté	Remarque
A	1	00-0140	Cap Screw	3	M6x18L
	2	I200-201	Pulse Unit Housing	1	
	3	I200-202	Bushing	1	
	4	I200-205	Gasket	1	
	5	I200-424C	Washer	1	Axial gap: 0.8 , 0.9 , 1.0 mm
B	6	I180-206	Side Handle	1	
	7	00-1811	Spring Washer	1	M12
	8	00-1514	Washer	1	Ø20x Ø13x1t

Convertisseur IS200-400ASM

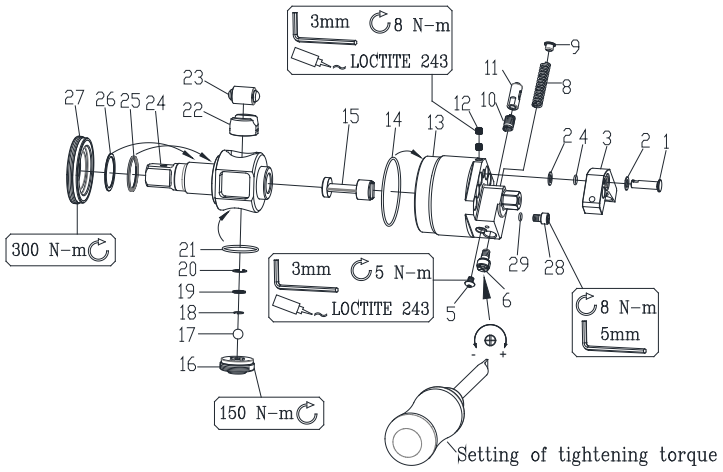

Index No	Part No	Description	Qté	Remarque
1	IS200-474	Pin	1	
2	IS200-475	Washer	2	
3	IS200-473	Inertia Block	1	
4	00-41243	O-Ring	1	Ø 6 x Ø 1.5
5	00-1304	Round Head Bolt	1	M5x6L
6	IS200-478	Adjusting Screw	1	
8	IS200-481	Adjusting Spring	1	
9	IS200-477	Spring Setter	1	
10	IS200-484	Spring	1	
11	IS200-482	Pin	1	
12	IS200-493	Set Screw	2	
13	IS200-404	Pulse Cylinder	1	
14	00-41216	O-Ring	1	AS036 / Ø 60 x Ø 1.78
15	IS200-479	Roll Shaft	1	
16	IS200-476	Locking Nut	1	
17	00-3832	Steel Ball	1	Ø 9
18	I200-494	Collar	1	
19	I200-469	Washer	1	
20	00-3118	Snap Ring	1	R12
21	00-41136	O-Ring	1	AS25 / Ø 29.87 x Ø 1.78
22	I200-467	Piston	1	
23	I200-468	Roller	1	
24	IS200-405	Anvil	1	
25	00-2606	X-Ring	1	Ø 28.17 x Ø 3.53
26	I200-409	Back Up Ring	1	
27	I200-402	Nut	1	
28	00-0147	Cap Screw	1	M6x8L
29	00-41179	O-Ring	1	Ø 4.5x Ø 1.5

DPTS-200 moteur pneumatique

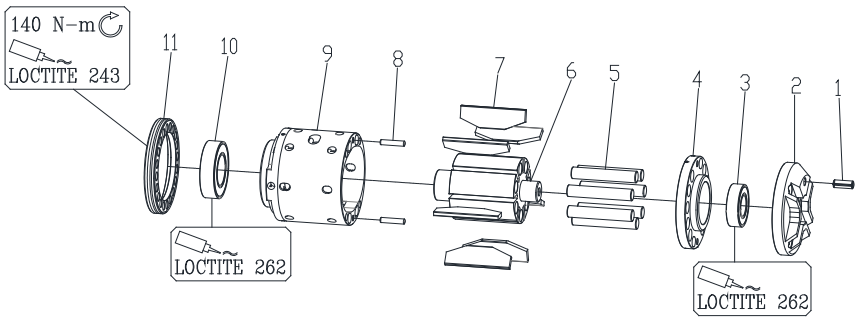

Index No	Part No	Description	Qté	Remarque
1	00-3370	Spring Pin	1	Ø 6 x16L
2	I200-310	Air Inlet Plate	1	
3	00-2385	Ball Bearing	1	6003 / Ø 17 x Ø 35 x10
4	I200-305	Rear Plate	1	
5	I200-322	Roll Plug	7	
6	I200-303	Roter	1	
7	I200-304	Rotor Blade	7	
8	00-3330	Spring Pin	2	Ø 4 x20L
9	I200-302	Cylinder	1	
10	00-2386	Ball Bearing	1	6005 / Ø 25x Ø 47 x12
11	I200-306	Nut	1	

Corps et gâchette

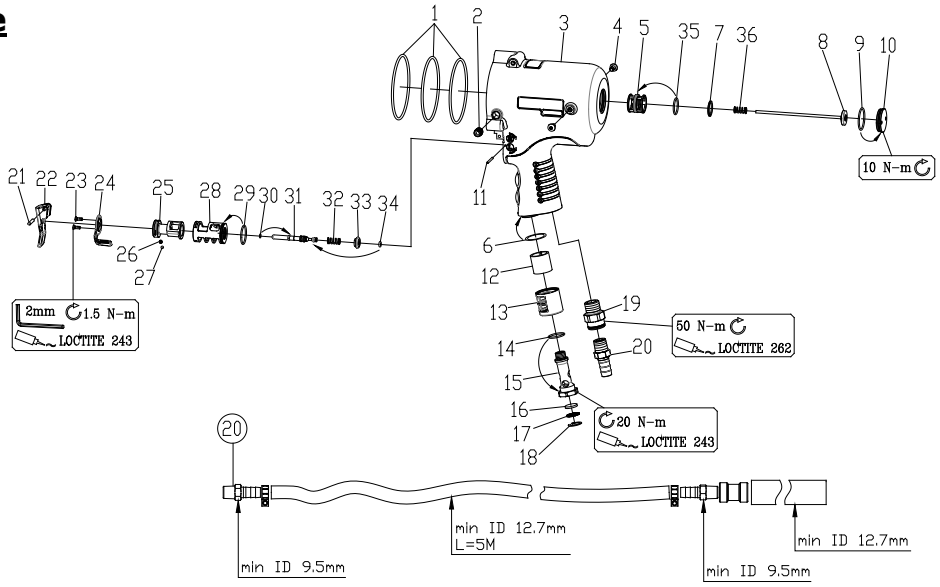

Index No	Part No	Description	Qté	Remarque
1	00-41218	O-Ring	3	AS151 / Ø75.87x Ø 2.62
2	00-0616	Set Screw	1	M10x8L
3	I200-101	Housing	1	
4	00-1304	Round Head Bolt	2	M5x6L
5	IS200-518	Seat	1	
6	00-41145	O-Ring	1	Ø 18x Ø 1.5
7	IS200-312	Valve Washer	1	
8	IS200-311	Valve	1	
9	00-41128	O-Ring	1	Ø25x Ø 1.5
10	I200-104	Nut	1	

Index No	Part No	Description	Qté	Remarque
11	00-3461	Pin	1	Ø2x30L
12	I200-601	Muffler	1	
13	I200-603	Exhaust Deflector	1	
14	00-41111	O-Ring	1	Ø 16x Ø 1.5
15	I200-610	Air Inlet Bushing	1	
16	I200-605	Muffler	1	
17	I200-606	Net	1	
18	00-3103	Snap Ring	1	R16
	I200-604A	Air Inlet		3/8"PF-19
19	I200-604B	Air Inlet	1	3/8"PT-19
	I200-604C	Air Inlet		3/8"NPT-18
20	277-033	Nipple	1	3/8"Px1/2
21	00-3308	Spring Pin	1	Ø3x18L
22	I150-504	Trigger	1	
23	00-0505	Screw	2	M3x6L
24	I150-503	Regulator Knob	1	
25	IS200-502	F/R Valve	1	
26	I100-506	Spring	1	
27	00-3813	Steel Ball	1	Ø 1/8"
28	I200-501	Valve Sleeve	1	
29	00-41146	O-Ring	1	Ø 21x Ø 1.5
30	00-4101	O-Ring	1	Ø 3x Ø 1
31	IS200-505	Valve Stem	1	
32	I150-507	Spring	1	
33	I150-508	Bushing	1	
34	00-41199	O-Ring	1	Ø 1.8x Ø 1.9
35	00-41244	O-Ring	1	Ø 19x Ø 1.5
36	IS180-317	Spring	1	

Service Kit

Ordering No. IS200SK-DO **Code article : 4-1058498**

Part No	Description	Qté	Remarque
I200-205	Gasket	1	
00-41216	O-Ring	1	AS036 / Ø 60 x Ø 1.78
00-2606	X-Ring	1	Ø 28.17 x Ø 3.53
I200-409	Back Up Ring	1	
00-41179	O-Ring	1	Ø 4.5x Ø 1.5

Repair Kit

Ordering No. IS200RK-DO **Code article : 4-1058499**

Part No	Description	Qté	Remarque
IS200-473	Inertia Block	1	Pulse Unit
00-41243	O-Ring	1	Ø 6 x Ø 1.5 / Pulse Unit
00-41136	O-Ring	1	AS25 / Ø 29.87 x Ø 1.78 / Pulse Unit
I200-310	Air Inlet Plate	1	Motor Unit
I200-304	Rotor Blade	7	Motor Unit
00-2386	Ball Bearing	1	6005 / Ø 25x Ø 47 x12 / Motor Unit
00-41218	O-Ring	3	AS151 / Ø75.87x Ø 2.62 / Housing Unit and
00-41145	O-Ring	1	Ø 18x Ø 1.5 / Housing Unit and Valve and
00-41128	O-Ring	1	Ø25x Ø 1.5 / Housing Unit and Valve and
I200-601	Muffler	1	Housing Unit and Valve and Trigger
00-41111	O-Ring	1	Ø 16x Ø 1.5 / Housing Unit and Valve and
I200-605	Muffler	1	Housing Unit and Valve and Trigger
00-41146	O-Ring	1	Ø 21x Ø 1.5 / Housing Unit and Valve and
00-4101	O-Ring	1	Ø 3x Ø 1 / Housing Unit and Valve and
00-41199	O-Ring	1	Ø 1.8x Ø 1.9 / Housing Unit and Valve and
IS180-317	Spring	1	Housing Unit and Valve and Trigger
00-41244	O-Ring	1	Ø 19x Ø 1.5 / Housing Unit and Valve and

Visseuse Hydro pneumatique à coupure DPTS-30HD (1/4")

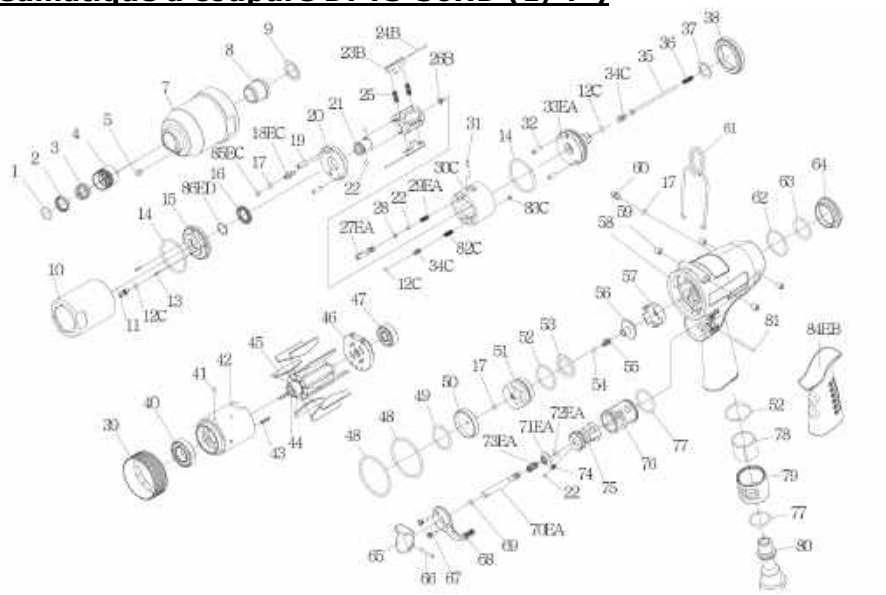

Index No.	Réf. Pièce	Description	Qté	Index No.	Réf. Pièce	Description	Qté
1	757-026	Collier sortie	2	48	00-41144	Joint torique	2
2	I40SD-419	Bague de maintien	4	49	00-41135	Joint torique	1
3	I40SD-418	Ressort	1	50	IS40-307	Entretoise	1
4	I40SD-417	Bague changement rapide	1	51	IS40-524	Distributeur	1
5	00-0610	Vis bouchon	1	52	00-41145	Joint torique	2
7	I30S-201	Carter du convertisseur	1	53	IS40S-312	Rondelle	1
8	I40S-202	Palier	2	54	00-3824	Bille	1
9	I40S-424	Rondelle d'épaisseur	2	55	IS40S-313	Ressort	1
10	I30S-401	Corps du convertisseur	1	56	IS40S-311	Valve	1
11	I30S-410	Vis de réglage	1	57	IS40-518	Siège de valve	1
12C	00-41173	Joint torique	1	58	IS40-101	Carter moteur	1
13	00-3318	Goupille	1	59	I40S-108	Bague élastique	4
14	00-41110	Joint torique	1	60	IS100-609	Vis	1
15	I30S-403	Flasque avant	1	61	I40S-102	Anneau de suspension	1
16	00-2604	Joint quad	2	62	00-41146	Joint torique	1
17	00-41113	Joint torique	2	63	00-4169	Joint torique	1
18	I40S-411	Vis	2	64	I40-104	Bouchon	1
19	00-3435	Goupille	1	65	I40-504	Gâchette	1
20	I30S-408	Flasque distributeur	1	66	00-3354	Goupille	1
21	I30SD-405	Partie menée sortie ¼" Hex	2	67	00-0505	Vis	2
22	00-3813	Bille	1	68	I100-503	Levier inverseur	1
23B	I30S-406-B	Palette	4	69	00-4101	Joint torique	1
24B	I40S-452	Rouleau de palette	1	70EA	IS40-505B	Piston gâchette	1
25	I30S-407	Ressort	1	71EA	I100-508B	Valve	1
26B	IS40-450	Piston de blocage	1	72EA	00-41199	Joint torique	1
27EA	IS40S-412-C	Piston	1	73EA	I40-507B	Ressort	1
28	00-41130	Joint torique	1	74	I100-506	Ressort	1
29EA	IS30SD-425-C	Ressort	1	75	IS40-502	Siège de valve	1
30C	I30S-404-B	Cylindre du convertisseur	1	76	I40-501	Cylindre inverseur	1
31	00-3436	Goupille	1	77	00-41111	Joint torique	2
32	00-3407	Goupille	1	78	I40-601	Filtre d'échappement	1
33EA	IS30S-415-C	Flasque arrière	1	79	I40-603	Carter d'échappement	1
34C	IS40S-421	Piston de pression	1		I40-604A	Entrée d'air 1/4"-19PF	
35	IS40-314	Tige de coupure	1	80	I40-604B	Entrée d'air 1/4"-19PT	1
36	IS40S-317	Ressort	1		I40-604C	Entrée d'air 1/4"-18NPT	
37	I40S-423	Rondelle	1	81	I100-511	Goupille	1
38	I30S-402	Ecrou du convertisseur	1	82C	I40S-453	Ressort	1
39	I40S-306	Ecrou du moteur	9	83C	I40S-454	Bouchon	1
40	00-2348	Roulement à billes	1	84EB	I60-103	Poignée caoutchouc	1
41	00-3324	Goupille	1	□	I40-109FL	Protection outil	
42	I40-302	Cylindre moteur	2	□	IS30DRK-DO	Kit réparation : Réf. No-	
43	00-3356	Goupille	1	**Ref.**	**4-1010081**	20;23B(2);24B(2);33EA;45(9); 55;	
44	I40S-303	Rotor	1	**Doga**		71EA; 72EA; 73EA	
45	I40S-304	Palette	3	□	IS30DSK-DO	Kit maintenance : Réf No-	
46	I40-305	Flasque arrière	1	**Ref. Doga**	**4-1010082**	12C(3); 14(2); 16; 17; 25(2)	
47	00-2356	Roulement à billes	1	□	I40-451	Huile pour convertisseur	

★Le convertisseur se compose de : 10,11,12C,13,14,15,16,17,18,19,20,21,22,23B,24B,25,26B,27EA,28,29EA,30C,31,32,33EA,34C,38,82C,83C

Visseuse Hydro pneumatique à coupure DPTS-40HD (1/4")

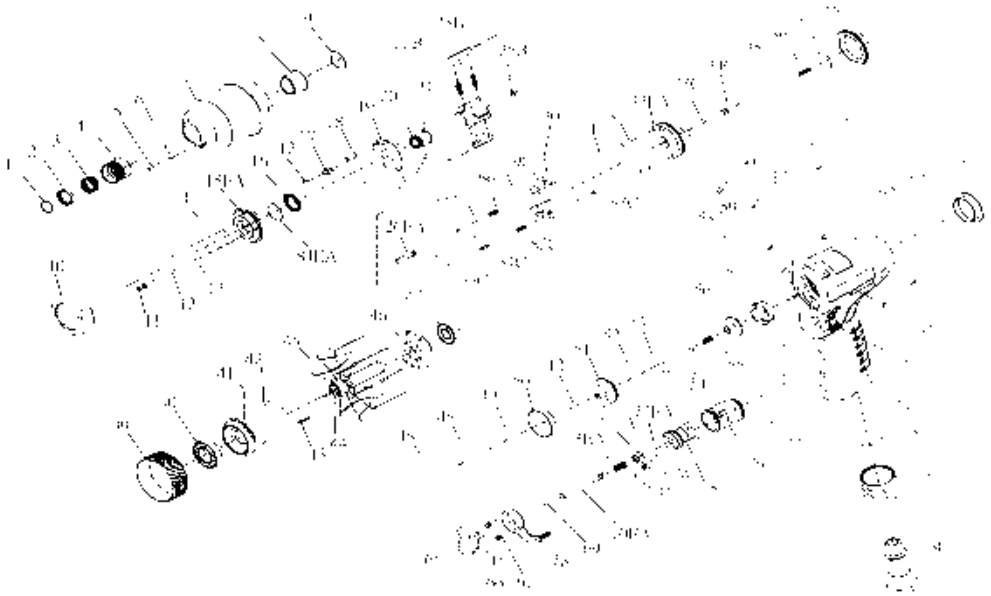

Index No.	Réf. Pièce	Description	Qté	Index No.	Réf. Pièce	Description	Qté
1	757-026	Collier sortie	1	48	00-41144	Joint torique	2
2	I40SD-419	Bague de maintien	1	49	00-41135	Joint torique	1
3	I40SD-418	Ressort	1	50	IS40-307	Entretoise	1
4	I40SD-417	Bague changement rapide	1	51	IS40-524	Distributeur	1
5	I100-410	Vis bouchon	1	52	00-41145	Joint torique	2
6	00-4153	Joint torique	1	53	IS40S-312	Rondelle	1
7	I40S-201	Carter convertisseur	1	54	00-3824	Bille	1
8	I40S-202	Palier	1	55	IS40S-313	Ressort	1
9	I40S-424	Rondelle d'épaisseur	1	56	IS40S-311	Valve	1
10	I40S-401	Corps convertisseur	1	57	IS40-518	Siège de valve	1
11	I70-410	Vis de réglage	1	58	IS40-101	Carter moteur	1
12	00-41113	Joint torique	4	59	I40S-108	Bague élastique	4
13	00-3318	Goupille	2	60	IS100-609	Vis	1
14	00-41127	Joint torique	2	61	I40S-102	Anneau de suspension	1
15EA	I40S-403-B	Flasque avant	1	62	00-41146	Joint torique	1
16	00-2602	Joint quad	1	63	00-4169	Joint torique	1
17	I40S-411	Vis	1	64	I40-104	Bouchon	1
18	00-3435	Goupille	2	65	I40-504	Gâchette	1
19	I40S-408	Flasque distributeur	1	66	00-3354	Goupille	1
20D	I40SD-405	Partie menée sortie ¼" Hex	1	67	00-0505	Vis	2
21	00-3813	Bille	4	68	I100-503	Levier inverseur	1
22B	I40S-406-B	Palette	2	69	00-4101	Joint torique	1
23B	I40S-452	Rouleau de palette	2	70EA	IS40-505B	Piston gâchette	1
24	I40S-407	Ressort	2	71EA	I100-508B	Valve	1
25B	IS40-450	Piston de blocage	1	72EA	00-41199	Joint torique	1
26EA	IS40S-412-C	Piston	1	73EA	I40-507B	Joint torique	1
27	00-41130	Joint torique	1	74	I100-506	Ressort	1
28EA	IS40SD-425-C	Ressort	1	75	IS40-502	Siège de valve	1
29C	I40S-404-B	Cylindre convertisseur	1	76	I40-501	Cylindre inverseur	1
30	00-3436	Goupille	1	77	00-41111	Joint torique	2
31	00-3407	Goupille	2	78	I40-601	Filtre échappement	1
32EA	IS40S-415-C	Flasque arrière	1	79	I40-603	Carter échappement	1
33C	00-41173	Joint torique	2		I40-604A	Entrée d'air 1/4"-19PF	
34C	IS40S-421	Piston de pression	2	80	I40-604B	Entrée d'air 1/4"-19PT	1
35	IS40-314	Tige de coupure	1		I40-604C	Entrée d'air 1/4"-18NPT	
36	IS40S-317	Ressort	1	81	I100-511	Goupille	1
37	I40S-423	Rondelle	1	82C	I40S-453	Ressort	1
38	I40S-402	Ecrou convertisseur	1	83C	I40S-454	Bouchon	1
39	I40S-306	Ecrou moteur	1	84EA	I40-409	Rondelle	1
40	00-2348	Roulement à billes	1	85EB	I60-103	Poignée caoutchouc	1
41	00-3324	Goupille	1	※	I40-109FL	Protection outil	1
42	I40-302	Cylindre moteur	1	※	IS40DRK-DO	Kit réparation : Réf. No-	
43	00-3356	Goupille	1	**Ref.**	**4-1020322**	19;22B(2);23B(2); 32EA;	
44	I40S-303	Rotor	1	**Doga**		45(9);55; 71EA; 72EA; 73EA	
45	I40S-304	Palette	9	※	IS40DSK-DO	Kit maintenance : Réf No-	
46	I40-305	Flasque arrière	1	**Ref. Doga**	**4-1020323**	12(2); 14(2); 16; 24(2); 33C(2);84EA	
47	00-2356	Roulement à billes	1	※	I40-451	Huile pour convertisseur	

★Le convertisseur se compose de : 10,11,12,13,14,15EA,16,17,18,19,20D,21,22B,23B,24,25B,26EA,27,28EA,29C,30,31,32EA,33C,34C,38,82C,83C,84EA

Visseuse Hydro pneumatique à coupure DPTS-50HD (1/4")

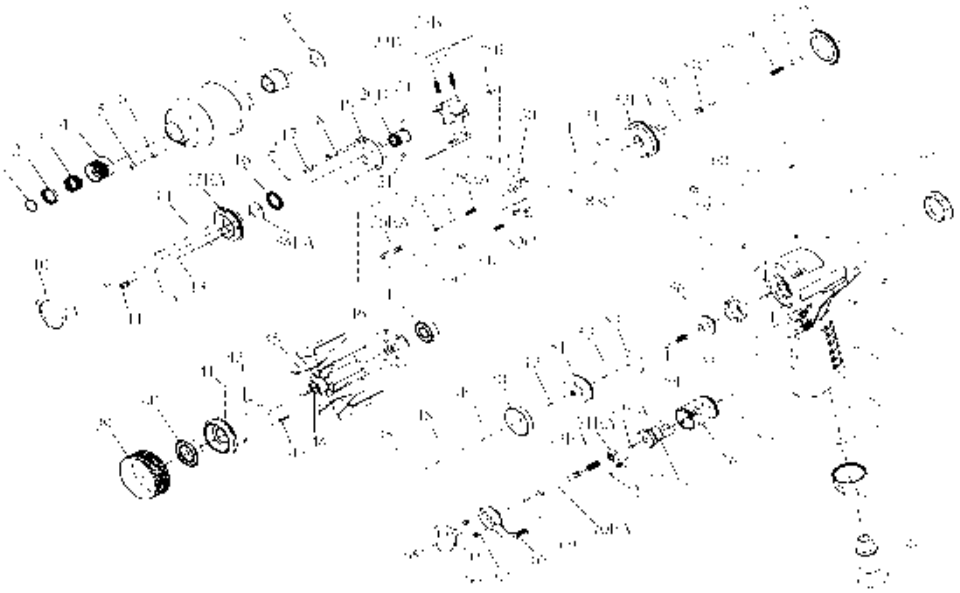

Index No.	Réf. Pièce	Description	Qté	Index No.	Réf. Pièce	Description	Qté
1	757-026	Collier sortie	1	48	00-41144	Joint torique	2
2	I40SD-419	Bague de maintien	1	49	00-41135	Joint torique	1
3	I40SD-418	Ressort	1	50	IS40-307	Entretoise	1
4	I40SD-417	Bague changement rapide	1	51	IS40-524	Distributeur	1
5	I100-410	Vis bouchon	1	52	00-41145	Joint torique	2
6	00-4153	Joint torique	1	53	IS40S-312	Rondelle	1
7	I40S-201	Carter convertisseur	1	54	00-3824	Bille	1
8	I40S-202	Palier	1	55	IS40S-313	Ressort	1
9	I40S-424	Rondelle d'épaisseur	1	56	IS40S-311	Valve	1
10	I40S-401	Corps convertisseur	1	57	IS40-518	Siège de valve	1
11	I70-410	Vis de réglage	1	58	IS40-101	Carter moteur	1
12	00-41113	Joint torique	4	59	I40S-108	Bague élastique	4
13	00-3318	Goupille	2	60	IS100-609	Vis	1
14	00-41127	Joint torique	2	61	I40S-102	Anneau de suspension	1
15EA	I40S-403-B	Flasque avant	1	62	00-41146	Joint torique	1
16	00-2602	Joint quad	1	63	00-4169	Joint torique	1
17	I40S-411	Vis	1	64	I40-104	Bouchon	1
18	00-3435	Goupille	2	65	I40-504	Gâchette	1
19	I40S-408	Flasque distributeur	1	66	00-3354	Goupille	1
20D	IS40SD-405	Partie menée sortie ¼" Hex	1	67	00-0505	Vis	2
21	00-3813	Bille	4	68	I100-503	Levier inverseur	1
22B	I40S-406-B	Palette	2	69	00-4101	Joint torique	1
23B	I40S-452	Rouleau de palette	2	70EA	IS40-505B	Piston gâchette	1
24	I40S-407	Ressort	2	71EA	I100-508B	Valve	1
25B	IS40-450	Piston de blocage	1	72EA	00-41199	Joint torique	1
26EA	IS40S-412-C	Piston	1	73EA	I40-507B	Joint torique	1
27	00-41130	Joint torique	1	74	I100-506	Ressort	1
28EA	IS50SD-425-C	Ressort	1	75	IS40-502	Siège de valve	1
29C	I40S-404-B	Cylindre convertisseur	1	76	I40-501	Cylindre inverseur	1
30	00-3436	Goupille	1	77	00-41111	Joint torique	2
31	00-3407	Goupille	2	78	I40-601	Filtre échappement	1
32EA	IS40S-415-C	Flasque arrière	1	79	I40-603	Carter échappement	1
33C	00-41173	Joint torique	2		I40-604A	Entrée d'air 1/4"-19PF	
34C	IS40S-421	Piston de pression	2	80	I40-604B	Entrée d'air 1/4"-19PT	1
35	IS40-314	Tige de coupure	1		I40-604C	Entrée d'air 1/4"-18NPT	
36	IS40S-317	Ressort	1	81	I100-511	Goupille	1
37	I40S-423	Rondelle	1	82C	I40S-453	Ressort	1
38	I40S-402	Ecrou convertisseur	1	83C	I40S-454	Bouchon	1
39	I40S-306	Ecrou moteur	1	84EA	I40-409	Rondelle	1
40	00-2348	Roulement à billes	1	85EB	I60-103	Poignée caoutchouc	1
41	00-3324	Goupille	1	※	I40-109FL	Protection outil	1
42	I50-302	Cylindre moteur	1	※	IS50DRK-DO	Kit réparation : Réf. No-	
43	00-3356	Goupille	1	**Ref.**	**4-1040280**	19;22B(2);23B(2);32EA;	
44	I40S-303	Rotor	1	**Doga**		45(9);55; 71EA; 72EA; 73EA	
45	I40S-304	Palette	9	※	IS50DSK-DO	Kit maintenance : Réf No-	
46	I40-305	Flasque arrière	1	**Ref. Doga**	**4-1040281**	12(2); 14(2); 16; 24(2); 33C(2);84EA	
47	00-2356	Roulement à billes	1	※	I40-451	Huile pour convertisseur	

★Le convertisseur se compose de : 10,11,12,13,14,15EA,16,17,18,19,20D,21,22B,23B,24,25B,26EA,27,28EA,29C,30,31,32EA,33C,34C,38,82C,83C,84EA

Visseuse Hydro pneumatique à coupure DPTS-60HD (1/4")

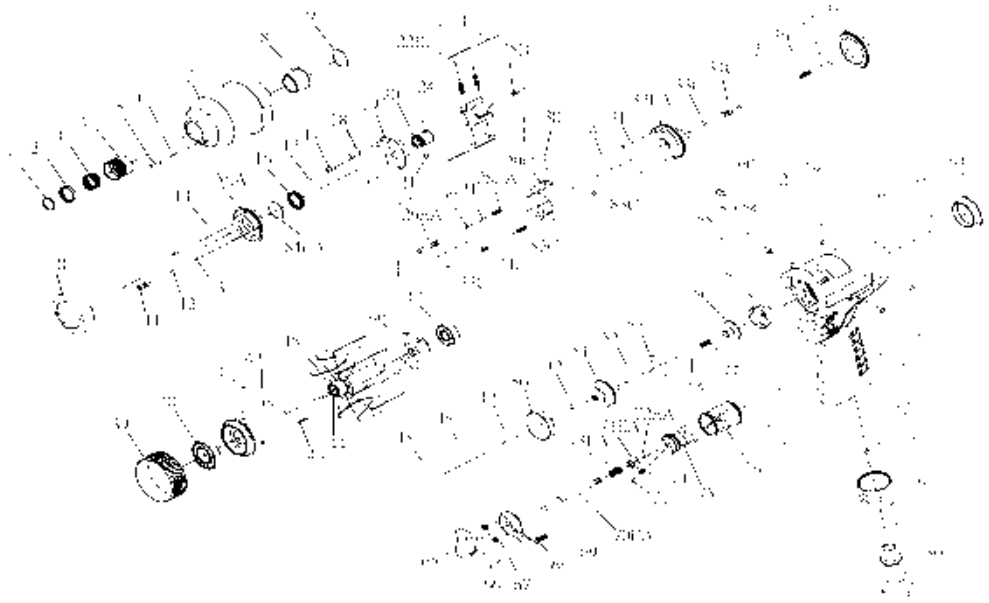

Index No.	Réf. Pièce	Description	Qté	Index No.	Réf. Pièce	Description	Qté
1	757-026	Collier sortie	1	48	00-41144	Joint torique	2
2	I40SD-419	Bague de maintien	1	49	00-41135	Joint torique	1
3	I40SD-418	Ressort	1	50	IS40-307	Entretoise	1
4	I40SD-417	Bague changement rapide	1	51	IS40-524	Distributeur	1
5	I100-410	Vis bouchon	1	52	00-41145	Joint torique	2
6	00-4153	Joint torique	1	53	IS40S-312	Rondelle	1
7	I60S-201	Carter convertisseur	1	54	00-3824	Bille	1
8	I40S-202	Palier	1	55	IS40S-313	Ressort	1
9	I40S-424	Rondelle d'épaisseur	1	56	IS40S-311	Valve	1
10	I60S-401	Corps convertisseur	1	57	IS40-518	Siège de valve	1
11	I70-410	Vis de réglage	1	58	IS60-101	Carter moteur	1
12	00-41113	Joint torique	4	59	I40S-108	Bague élastique	4
13	00-3318	Goupille	2	60	IS100-609	Vis	1
14	00-41127	Joint torique	2	61	I40S-102	Anneau de suspension	1
15EA	I40S-403-B	Flasque avant	1	62	00-41146	Joint torique	1
16	00-2602	Joint quad	1	63	00-4169	Joint torique	1
17	I40S-411	Vis	1	64	I40-104	Bouchon	1
18	00-3435	Goupille	2	65	I40-504	Gâchette	1
19	I40S-408	Flasque distributeur	1	66	00-3354	Goupille	1
20B	IS60SD-405	Partie menée sortie ¼" Hex	1	67	00-0505	Vis	2
21	00-3813	Bille	4	68	I100-503	Levier inverseur	1
22B	I60S-406-B	Palette	2	69	00-4101	Joint torique	1
23B	I60S-452	Rouleau de palette	2	70EA	IS40-505B	Piston gâchette	1
24	I40S-407	Ressort	2	71EA	I100-508B	Valve	1
25B	IS40-450	Piston de blocage	1	72EA	00-41199	Joint torique	1
26EA	IS60S-412-C	Piston	1	73EA	I40-507B	Joint torique	1
27	00-41130	Joint torique	1	74	I100-506	Ressort	1
28EA	IS60SD-425-C	Ressort	1	75	IS40-502	Siège de valve	1
29C	I60S-404-B	Cylindre convertisseur	1	76	I40-501	Cylindre inverseur	1
30	00-3436	Goupille	1	77	00-41111	Joint torique	2
31	00-3407	Goupille	2	78	I40-601	Filtre échappement	1
32EA	IS40S-415-C	Flasque arrière	1	79	I40-603	Carter échappement	1
33C	00-41173	Joint torique	2		I40-604A	Entrée d'air 1/4"-19PF	
34C	IS40S-421	Piston de pression	2	80	I40-604B	Entrée d'air 1/4"-19PT	1
35	IS60-314	Tige de coupure	1		I40-604C	Entrée d'air 1/4"-18NPT	
36	IS40S-317	Ressort	1	81	I100-511	Goupille	1
37	I40S-423	Rondelle	1	82C	I60S-453	Ressort	1
38	I40S-402	Ecrou convertisseur	1	83C	I40S-454	Bouchon	1
39	I40S-306	Ecrou moteur	1	84EA	I40-409	Rondelle	1
40	00-2348	Roulement à billes	1	85EB	I60-103	Poignée caoutchouc	1
41	00-3324	Goupille	1	※	I60-109FL	Protection outil	1
42	I60-302	Cylindre moteur	1	※	IS60DRK-DO	Kit réparation : Réf. No-	
43	00-3356	Goupille	1	**Ref.**	**4-1040943**	19;22B(2);23B(2);32EA;	
44	I60S-303	Rotor	1	**Doga**		45(9); 55; 71EA; 72EA; 73EA	
45	I60S-304	Palette	9	※	IS60DSK-DO	Kit maintenance : Réf No-	
46	I40-305	Flasque arrière	1	**Ref. Doga**	**4-1040944**	12(2); 14(2); 16; 24(2); 33C(2);84EA	
47	00-2356	Roulement à billes	1	※	I40-451	Huile pour convertisseur	

★Le convertisseur se compose de : 10,11,12,13,14,15EA,16,17,18,19,20B,21,22B,23B,24,25B,26EA,27,28EA,29C,30,31,32EA,33C,34C,38,82C,83C,84EA

Boulonneuse Hydro pneumatique droite à coupure DPTS-30S carré 3/8''

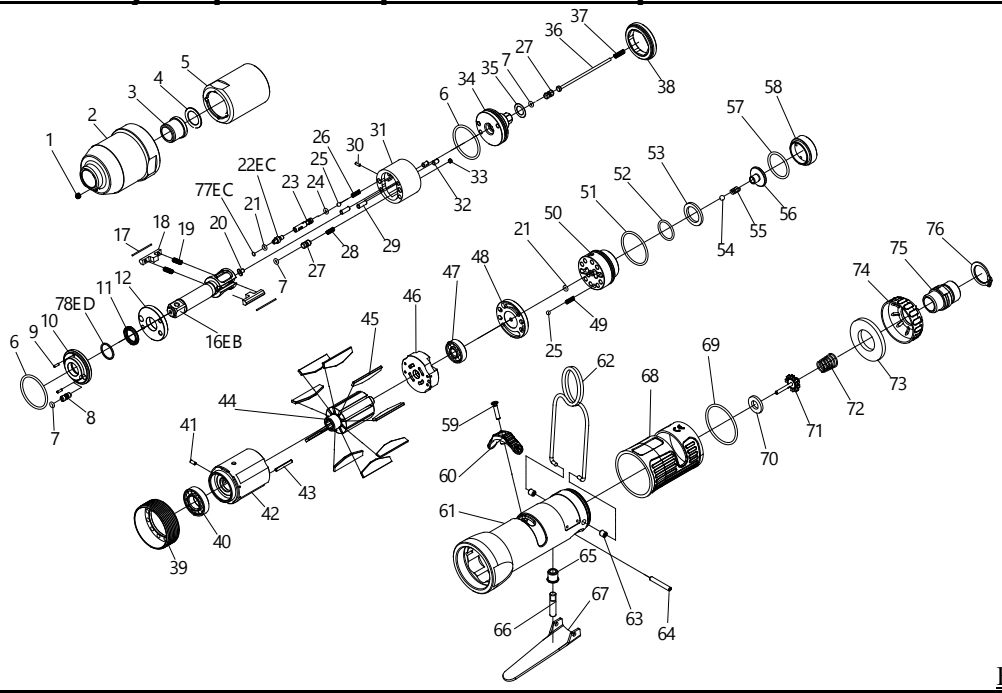

Edition:05E-DO

Index No.	Réf. Pièce	Description	Qté	Index No.	Réf. Pièce	Description	Qté
1	00-0610	Set Screw	1	46	I40S-305	Rear Plate	1
2	I30S-201	Pulse Unit Housing	1	47	00-2356	Ball Bearing	1
3	I40S-202	Bushing	1	48	I40S-310	Air Inlet Plate	1
4	I40S-424	Washer	1	49	305F-034	Spring	1
5	I30S-401	Pulse Cylinder Seat	1	50	IS40S-502	F/R Valve	1
6	00-41110	O-Ring	2	51	00-41146	O-Ring	1
7	00-41173	O-Ring	3	52	00-4121	O-Ring	1
8	I30S-410	Greasing Screw	1	53	IS40S-312	Valve Washer	1
9	00-3318	Spring Pin	2	54	00-3824	Steel Ball	1
10	I30S-403	Front Cover	1	55	IS40S-313	Spring	1
11	00-2604	X-Ring	1	56	IS40S-311	Valve	1
12	I30S-408	Front Plate	1	57	00-41125	O-Ring	1
16EB	I30-405-B	Anvil	1	58	I40S-309	Seat	1
17	I40S-452	Roller	2	59	00-0507	Screw	1
18	I30S-406-B	Drive Blade	2	60	I40S-503	Regulator Knob	1
19	I30S-407	Spring	2	61	I40S-101	Motor Housing	1
20	IS40-450	Block Valve	1	62	I40S-102	Hanger	1
21	00-41113	O-Ring	2	63	I40S-108	Bushing	2
22EC	I80-411	Valve Screw	1	64	00-3306	Spring Pin	1
23	IS40S-412-C	Valve	1	65	I40S-509	Bushing	1
24	00-41130	O-Ring	1	66	IS40S-510	Pin	1
25	00-3813	Steel Ball	2	67	I40S-504	Trigger	1
26	IS30S-425	Spring	1	68	I40S-103	Housing Rubber	1
27	IS40S-421	Pressure Valve	2	69	00-41127	O-Ring	1
28	I40S-453	Spring	1	70	I40S-508	Bushing	1
29	00-3435	Pin	2	71	305C-021	Valve Stem	1
30	00-3436	Pin	1	72	I40S-507	Spring	1
31	I30S-404-B	Pulse Cylinder	1	73	I40S-601	Muffler	1
32	00-3407	Pin	2	74	I40S-603	Exhaust Deflector	1
33	I40S-454	Block Cap	1		I40S-604A	Air Inlet 1/4"PF	
34	IS30S-415-C	Rear Plate	1	75	I40S-604B	Air Inlet 1/4"PT	1
35	I40S-423	Washer	1		I40S-604C	Air Inlet 1/4"NPT	
36	IS40S-314	Shut Off Stem	1	76	00-3509	Snap Ring	1
37	IS40S-317	Spring	1	77EC	I80-422	Back Up Ring	1
38	I30S-402	Lock Nut	1	78ED	I30S-409	Back Up Ring	1
39	I40S-306	Lock Nut	1	※	**4-1041242**	Service kit :Index No-	
40	00-2348	Ball Bearing	1			6(2); 7(3); 8; 11; 19(2); 21; 78ED	
41	00-3324	Spring Pin	1	※	**4-1041243**	Repair kit :Index No-	
42	I40S-302	Cylinder	1			12;17(2); 18(2);34; 45(9);	
43	00-3326	Spring Pin	1	※		55; 70; 71; 72	
44	I40S-303	Rotor	1		I40-451	Huile pour convertisseur	
45	I40S-304	Rotor Blade	9				
※	**IS30-400ASM**	Pulse unit : Index No- 5,6,7,8,9,10,11,12,16EB,17,18,19,20,21,22EC,23,24,25,26,27,28,29,30,31,32,33,34,38,77EC,78ED					

Boulonneuse Hydro pneumatique droite à coupure DPTS-40S carré (3/8"SQ)

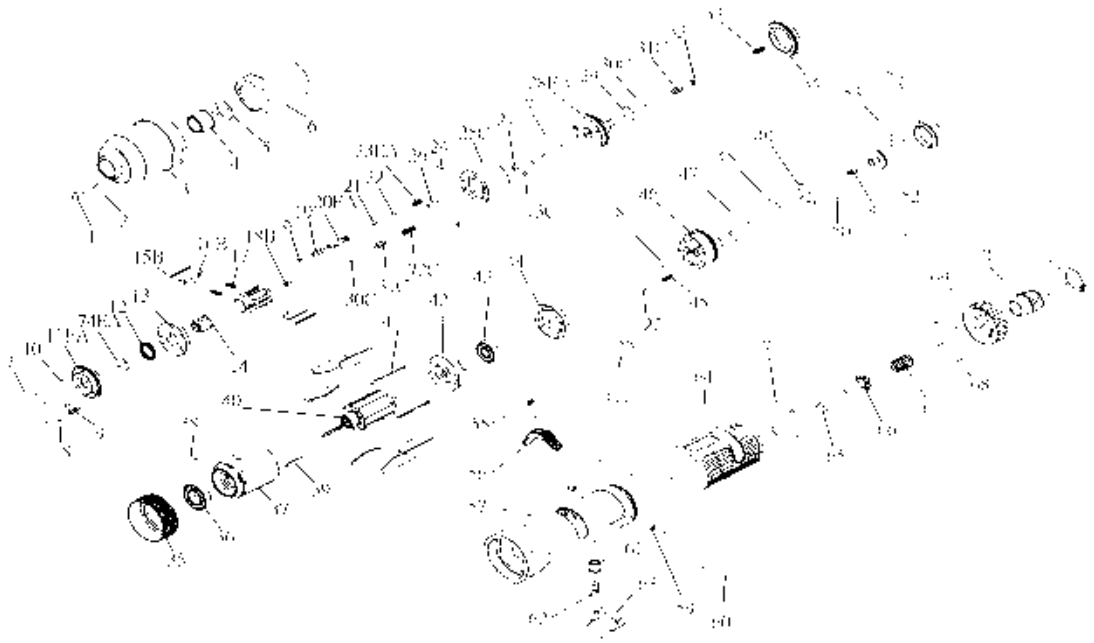

Index No.	Réf. Pièce	Description	Qté	Index No.	Réf. Pièce	Description	Qté
1	I100-410	Vis bouchon	1	42	I40S-305	Flasque arrière	1
2	00-4153	Joint torique	1	43	00-2356	Roulement à billes	1
3	I40S-201	Carter convertisseur	1	44	I40S-310	Flasque passage d'air	1
4	I40S-202	Palier	1	45	305F-034	Ressort	1
5	I40S-424	Rondelle	1	46	IS40S-502	Cylindre inverseur	1
6	I40S-401	Corps convertisseur	1	47	00-41146	Joint torique	1
7	00-41127	Joint torique	3	48	00-4121	Joint torique	1
8	00-41113	Joint torique	3	49	IS40S-312	Rondelle valve	1
9	I70-410	Vis de réglage	1	50	00-3824	Bille	1
10	00-3318	Goupille	2	51	IS40S-313	Ressort	1
11EA	I40S-403-B	Flasque avant	1	52	IS40S-311	Valve	1
12	00-2602	Joint quad	1	53	00-41125	Joint torique	1
13	I40S-408	Flasque avant	1	54	I40S-309	Siège de valve	1
14EB	I40S-405-B	Partie menée sortie 3/8"	1	55	00-0507	Vis	1
15B	I40S-452	Rouleau	2	56	I40S-503	Levier inverseur	1
16B	I40S-406-B	Palette	2	57	I40S-101	Carter moteur	1
17	I40S-407	Ressort	2	58	I40S-102	Anneau de suspension	1
18B	IS40-450	Piston de blocage	1	59	I40S-108	Bague élastique	2
19	I40S-411	Vis piston	1	60	00-3306	Goupille	1
20EA	IS40S-412-C	Piston	1	61	I40S-509	Palier	1
21	00-41130	Joint torique	1	62	IS40S-510	Goupille	1
22	00-3813	Bille	2	63	I40S-504	Gâchette	1
23EA	IS40S-425-C	Ressort	1	64	I40S-103	Carter de protection	1
24	00-3436	Goupille	1	65	I40S-508	Palier	1
25C	I40S-404-B	Cylindre moteur	1	66	305C-021	Piston gâchette	1
26	00-3435	Goupille	2	67	I40S-507	Ressort	1
27	00-3407	Goupille	2	68	I40S-601	Filtre d'échappement	1
28EA	IS40S-415-C	Flasque arrière	1	69	I40S-603	Carter d'échappement	1
29	I40S-423	Rondelle	1		I40S-604A	Entrée d'air 1/4"PF	
30C	00-41173	Joint torique	2	70	I40S-604B	Entrée d'air 1/4"PT	1
31C	IS40S-421	Piston de pression	2		I40S-604C	Entrée d'air 1/4"NPT	
32	IS40S-314	Tige de coupure	1	71	00-3509	Circlips	1
33	IS40S-317	Ressort	1	72C	I40S-453	Ressort	1
34	I40S-402	Ecrou convertisseur	1	73C	I40S-454	Bouchon	1
35	I40S-306	Ecrou moteur	1	74EA	I40-409	Rondelle	1
36	00-2348	Roulement à billes	1	※	IS40SRK-DO	Kit réparation : Réf. No-	
37	I40S-302	Cylindre moteur	1	**Ref.**	**4-1040110**	13; 15B(2); 16B(2);28EA;	
38	00-3324	Goupille	1	**Doga**		41(9);51; 65; 66; 67	
39	00-3326	Goupille	1	※	IS40SSK-DO	Kit maintenance : Réf No-	
40	I40S-303	Rotor	1	**Ref. Doga**	**4-1040111**	7(2);8(2);12;17(2);30C(2);74EA	
41	I40S-304	Palette	9	※	I40-451	Huile pour convertisseur	

★Le convertisseur se compose de : 6,7,8,9,10,11EA,12,13,14,15B,16B,17,18B,19,20EA,21,22,23EA,24,25C,26,27,28EA,30C,31C,34,72C,73C,74EA

Boulonneuse Hydro pneumatique droite à coupure DPTS-50S carré (3/8")

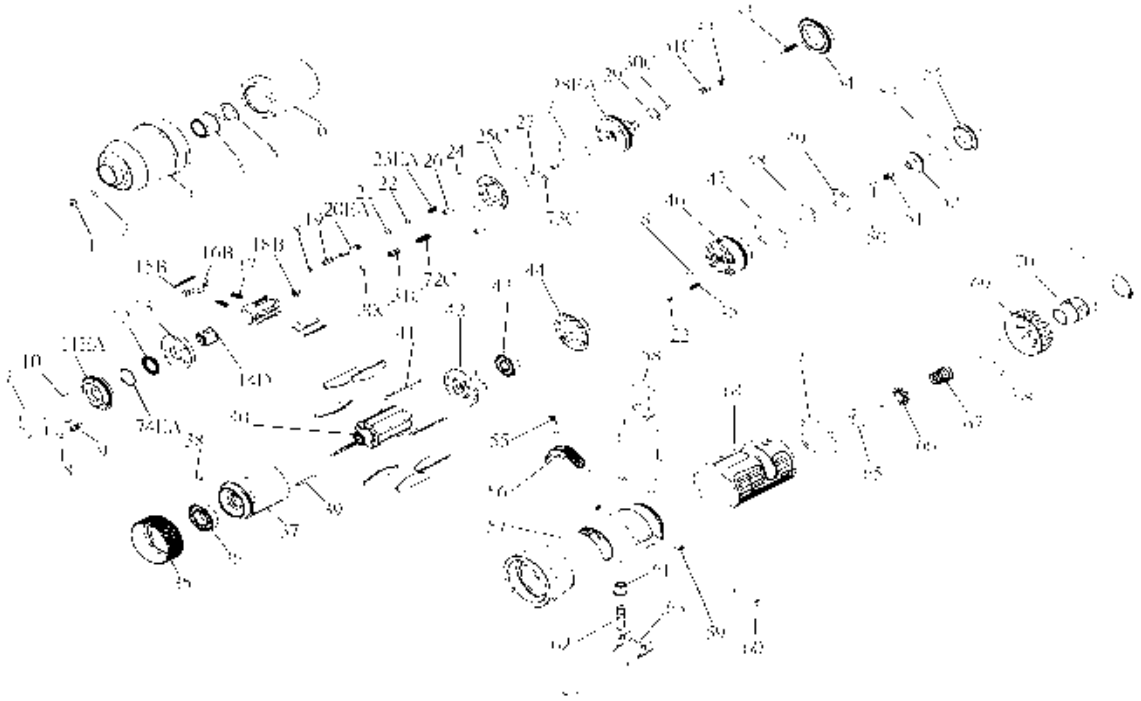

Index No.	Réf. Pièce	Description	Qté	Index No.	Réf. Pièce	Description	Qté
1	I100-410	Vis bouchon	1	42	I50S-305	Flasque arrière	1
2	00-4153	Joint torique	1	43	00-2356	Roulement à billes	1
3	I40S-201	Carter convertisseur	1	44	I40S-310	Flasque passage d'air	1
4	I40S-202	Palier	1	45	305F-034	Ressort	1
5	I40S-424	Rondelle	1	46	IS40S-502	Cylindre inverseur	1
6	I40S-401	Corps convertisseur	1	47	00-41146	Joint torique	1
7	00-41127	Joint torique	3	48	00-4121	Joint torique	1
8	00-41113	Joint torique	3	49	IS40S-312	Rondelle valve	1
9	I70-410	Vis de réglage	1	50	00-3824	Bille	1
10	00-3318	Goupille	2	51	IS40S-313	Ressort	1
11EA	I40S-403-B	Flasque avant	1	52	IS40S-311	Valve	1
12	00-2602	Joint quad	1	53	00-41125	Joint torique	1
13	I40S-408	Flasque avant	1	54	I40S-309	Siège de valve	1
14EB	IS40S-405-B	Partie menée sortie 3/8"	1	55	00-0507	Vis	1
15B	I40S-452	Rouleau	2	56	I40S-503	Levier inverseur	1
16B	I40S-406-B	Palette	2	57	I40S-101	Carter moteur	1
17	I40S-407	Ressort	2	58	I40S-102	Anneau de suspension	1
18B	IS40-450	Piston de blocage	1	59	I40S-108	Bague élastique	2
19	I40S-411	Vis piston	1	60	00-3306	Goupille	1
20EA	IS40S-412-C	Piston	1	61	I40S-509	Palier	1
21	00-41130	Joint torique	1	62	IS40S-510	Goupille	1
22	00-3813	Bille	2	63	I40S-504	Gâchette	1
23EA	IS50S-425-C	Ressort	1	64	I40S-103	Carter de protection	1
24	00-3436	Goupille	1	65	I40S-508	Palier	1
25C	I40S-404-B	Cylindre moteur	1	66	305C-021	Piston gâchette	1
26	00-3435	Goupille	2	67	I40S-507	Ressort	1
27	00-3407	Goupille	2	68	I40S-601	Filtre d'échappement	1
28EA	IS40S-415-C	Flasque arrière	1	69	I40S-603	Carter d'échappement	1
29	I40S-423	Rondelle	1		I40S-604A	Entrée d'air 1/4"PF	
30C	00-41173	Joint torique	2	70	I40S-604B	Entrée d'air 1/4"PT	1
31C	IS40S-421	Piston de pression	2		I40S-604C	Entrée d'air 1/4"NPT	
32	IS40S-314	Tige de coupure	1	71	00-3509	Circlips	1
33	IS40S-317	Ressort	1	72C	I40S-453	Ressort	1
34	I40S-402	Ecrou convertisseur	1	73C	I40S-454	Bouchon	1
35	I40S-306	Ecrou moteur	1	74EA	I40-409	Rondelle	1
36	00-2348	Roulement à billes	1	※	IS50SRK-DO	Kit réparation : Réf. No-	
37	I40S-302	Cylindre moteur	1	**Ref. Doga**	**4-1040541**	13; 15B(2);16B(2); 28EA;	
38	00-3324	Goupille	1			41(9);51; 65; 66; 67	
39	00-3326	Goupille	1	※	IS50SSK-DO	Kit maintenance : Réf No-	
40	I40S-303	Rotor	1	**Ref. Doga**	**4-1040542**	7(2);8(2);12;17(2);30C(2);74EA	
41	I40S-304	Palette	9	※	I40-451	Huile pour convertisseur	

★Le convertisseur se compose de : 6,7,8,9,10,11EA,12,13,14D,15B,16B,17,18B,19,20EA,21,22,23EA,24,25C,26,27,28EA,30C,31C,34,72C,73C,74EA

Boulonneuse Hydro pneumatique droite à coupure DPTS-60S carré (3/8")

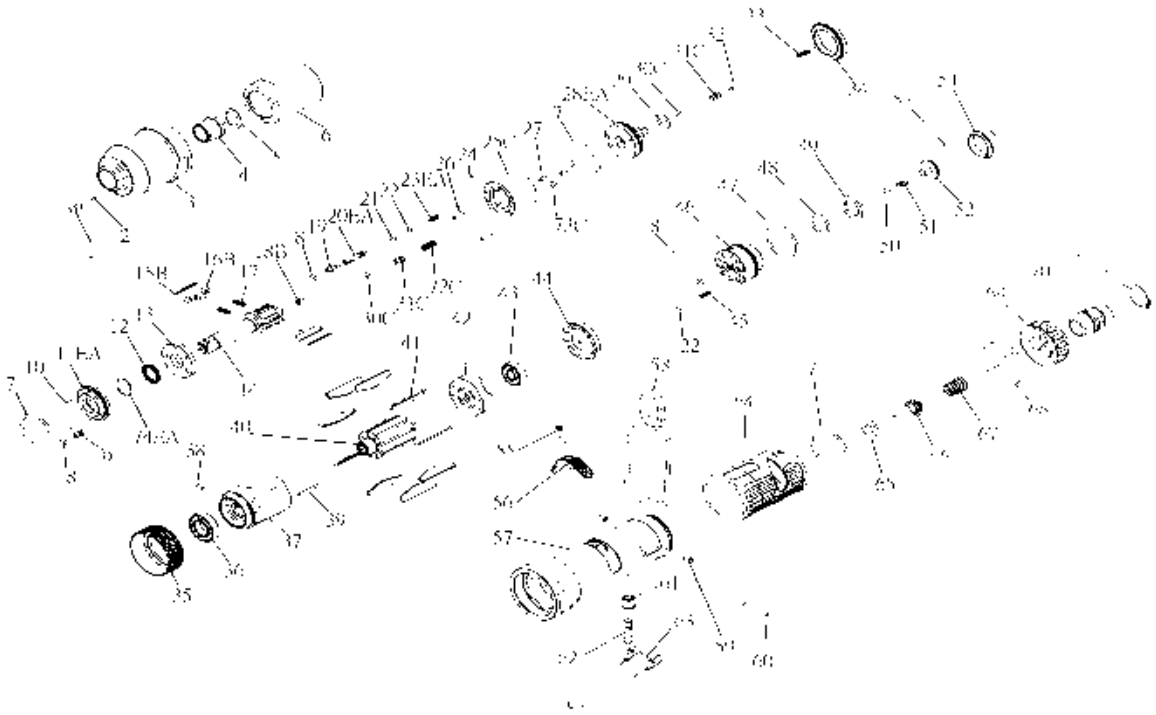

Index No.	Réf. Pièce	Description	Qté	Index No.	Réf. Pièce	Description	Qté
1	I100-410	Vis bouchon	1	42	I50S-305	Flasque arrière	1
2	00-4153	Joint torique	1	43	00-2356	Roulement à billes	1
3	I60S-201	Carter convertisseur	1	44	I40S-310	Flasque passage d'air	1
4	I40S-202	Palier	1	45	305F-034	Ressort	1
5	I40S-424	Rondelle	1	46	IS40S-502	Cylindre inverseur	1
6	I60S-401	Corps convertisseur	1	47	00-41146	Joint torique	1
7	00-41127	Joint torique	3	48	00-4121	Joint torique	1
8	00-41113	Joint torique	3	49	IS40S-312	Rondelle valve	1
9	I70-410	Vis de réglage	1	50	00-3824	Bille	1
10	00-3318	Goupille	2	51	IS40S-313	Ressort	1
11EA	I40S-403-B	Flasque avant	1	52	IS40S-311	Valve	1
12	00-2602	Joint quad	1	53	00-41125	Joint torique	1
13	I40S-408	Flasque avant	1	54	I40S-309	Siège de valve	1
14EB	IS60S-405-B	Partie menée sortie 3/8"	1	55	00-0507	Vis	1
15B	I60S-452	Rouleau	2	56	I40S-503	Levier inverseur	1
16B	I60S-406-B	Palette	2	57	I60S-101	Carter moteur	1
17	I40S-407	Ressort	2	58	I40S-102	Anneau de suspension	1
18B	IS40-450	Piston de blocage	1	59	I40S-108	Bague élastique	2
19	I40S-411	Vis piston	1	60	00-3306	Goupille	1
20EA	IS60S-412-C	Piston	1	61	I40S-509	Palier	1
21	00-41130	Joint torique	1	62	IS40S-510	Goupille	1
22	00-3813	Bille	2	63	I40S-504	Gâchette	1
23EA	IS60S-425-C	Ressort	1	64	I40S-103	Carter de protection	1
24	00-3436	Goupille	1	65	I40S-508	Palier	1
25C	I60S-404-B	Cylindre moteur	1	66	305C-021	Piston gâchette	1
26	00-3435	Goupille	2	67	I40S-507	Ressort	1
27	00-3407	Goupille	2	68	I40S-601	Filtre d'échappement	1
28EA	IS40S-415-C	Flasque arrière	1	69	I40S-603	Carter d'échappement	1
29	I40S-423	Rondelle	1		I40S-604A	Entrée d'air 1/4"PF	1
30C	00-41173	Joint torique	2	70	I40S-604B	Entrée d'air 1/4"PT	
31C	IS40S-421	Piston de pression	2		I40S-604C	Entrée d'air 1/4"NPT	
32	IS60S-314	Tige de coupure	1	71	00-3509	Circlips	1
33	IS40S-317	Ressort	1	72C	I60S-453	Ressort	1
34	I40S-402	Ecrou convertisseur	1	73C	I40S-454	Bouchon	1
35	I40S-306	Ecrou moteur	1	74EA	I40-409	Rondelle	1
36	00-2348	Roulement à billes	1	※	IS60SRK-DO	Kit réparation : Réf. No-	
37	I60S-302	Cylindre moteur	1	**Ref.**	**4-1041235**	13;28EA; 15B(2); 16B(2)	
38	00-3324	Goupille	1	**Doga**		41(9); 51; 65; 66; 67	
39	00-3326	Goupille	1	※	IS60SSK-DO	Kit maintenance : Réf No-	
40	I60S-303	Rotor	1	**Ref. Doga**	**4-1041236**	7(2);8(2);12;17(2);30C(2);74EA	
41	I60S-304	Palette	9	※	I40-451	Huile pour convertisseur	

★Le convertisseur se compose de : 6,7,8,9,10,11EA,12,13,14,15B,16B,17,18B,19,20EA,21,22,23EA,24,25C,26,27,28EA,30C,31C,34,72C,73C;74EA

Boulonneuse Hydro pneumatique droite à coupure DPTS-70S carré (3/8")

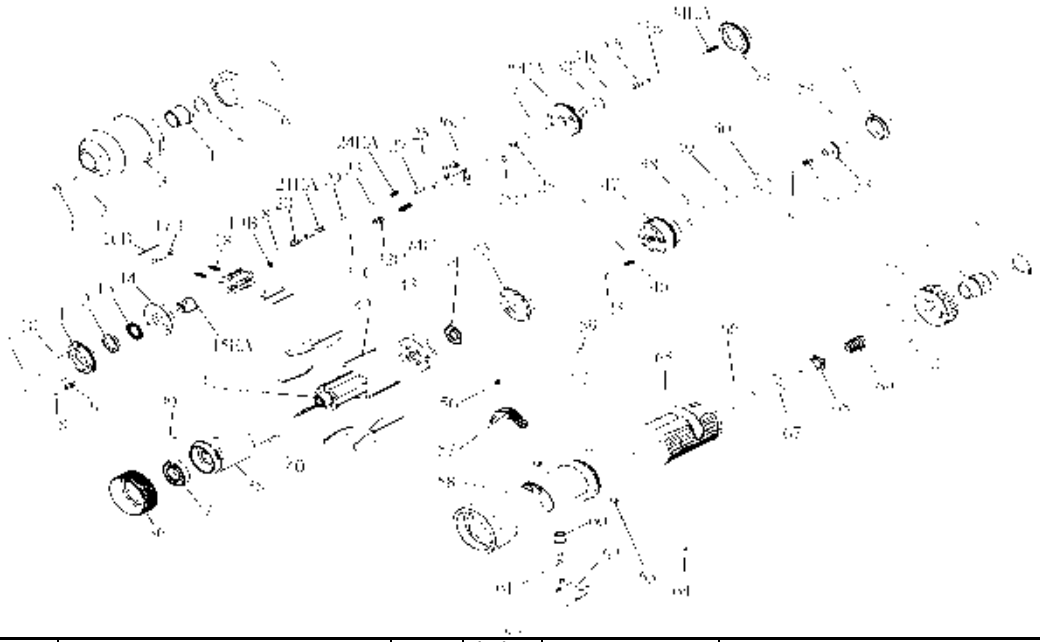

Index No.	Réf. Pièce	Description	Qté	Index No.	Réf. Pièce	Description	Qté
1	I90-410	Vis bouchon	1	43	I50S-305	Flasque arrière	1
2	00-4153	Joint torique	1	44	00-2356	Roulement à billes	1
3	I70S-201	Carter convertisseur	1	45	I40S-310	Flasque passage d'air	1
4	I40S-202	Palier	1	46	305F-034	Ressort	1
5	I40S-424	Rondelle	1	47	IS40S-502	Cylindre inverseur	1
6	I70-401	Corps convertisseur	1	48	00-41146	Joint torique	1
7	00-41160	Joint torique	2	49	00-4121	Joint torique	1
8	00-41113	Joint torique	3	50	IS40S-312	Rondelle valve	1
9	I70-410	Vis de réglage	1	51	00-3824	Bille	1
10	00-3318	Goupille	2	52	IS40S-313	Ressort	1
11	I70-403	Flasque avant	1	53	IS40S-311	Valve	1
12	I70-409	Rondelle	1	54	00-41125	Joint torique	1
13	00-2602	Joint quad	1	55	I40S-309	Siège de valve	1
14	I70-408	Flasque avant	1	56	00-0507	Vis	1
15EB	I70-405-B	Partie menée sortie 3/8"	1	57	I40S-503	Levier inverseur	1
16B	I70-452	Rouleau	2	58	I70S-101	Carter moteur	1
17B	I70-406-B	Palette	2	59	I40S-102	Anneau de suspension	1
18	I70-407	Ressort	2	60	I40S-509	Bague élastique	1
19B	IS40-450	Piston de blocage	1	61	IS40S-510	Goupille	1
20	I40S-411	Vis piston	1	62	I40S-504	Gâchette	1
21EA	IS70-412-C	Piston	1	63	I40S-108	Bague élastique	2
22	00-41130	Joint torique	1	64	00-3306	Goupille	1
23	00-3813	Bille	2	65	I40S-103	Carter protection	1
24EA	IS70S-425-C	Ressort	1	66	00-41127	Joint torique	1
25	00-3436	Goupille	1	67	I40S-508	Palier	1
26C	I70-404-B	Cylindre moteur	1	68	305C-021	Piston gâchette	1
27	00-3435	Goupille	2	69	I40S-507	Ressort	1
28	00-3407	Goupille	2	70	I40S-601	Filtre d'échappement	1
29EA	IS70S-415-C	Flasque arrière	1	71	I40S-603	Carter d'échappement	1
30	I40S-423	Rondelle	1		I40S-604A	Entrée d'air 1/4"PF	
31C	00-41173	Joint torique	2	72	I40S-604B	Entrée d'air 1/4"PT	1
32C	IS40S-421	Piston de pression	2		I40S-604C	Entrée d'air 1/4"NPT	
33B	IS130-314	Tige de coupure	1	73	00-3509	Circlips	1
34EA	IS150-317	Ressort	1	74C	I70S-453	Ressort	1
35	I70-402	Ecrou convertisseur	1	75C	I40S-454	Bouchon	1
36	I70S-306	Ecrou moteur	1	□	IS70SRK-DO	Kit réparation : Réf. No-	
37	00-2348	Roulement à billes	1	**Ref.**	**4-1041752**	14; 16B(2); 17B(2); 29EA;	
38	I70S-302	Cylindre moteur	1	**Doga**		42(9);52; 67; 68; 69	
39	00-3324	Goupille	1	□	IS70SSK-DO	Kit maintenance : Réf No-	
40	00-3326	Goupille	1	**Ref. Doga**	**4-1041753**	7(2); 8(2); 12; 13; 18(2); 31C(2)	
41	I70S-303	Rotor	1	□	I40-451	Huile pour convertisseur	
42	I70S-304	Palette	9				

★Le convertisseur se compose de : 6,7,8,9,10,11,12,13,14,15EA,16B,17B,18,19B,20,21EA,22,23,24EA,25,26C,27,28,29EA,31C,32C,35,74C,75C

Boulonneuse Hydro-Pneumatique droite à Coupure DPTS-30SMD hexa (1/4")

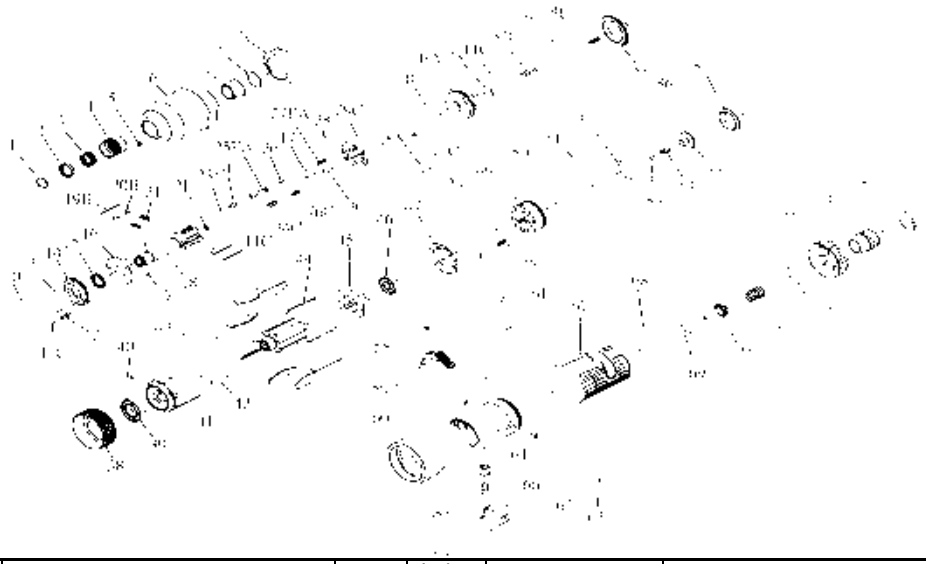

Index No.	Réf. Pièce	Description	Qté	Index No.	Réf. Pièce	Description	Qté
1	757-026	Collier sortie	1	44	I40S-304	Palette	9
2	I40SD-419	Bague de maintien	1	45	I40S-305	Flasque arrière	1
3	I40SD-418	Ressort	1	46	00-2356	Roulement	1
4	I40SD-417	Bague changement rapide	1	47	I40S-310	Flasque passage d'air	1
5	00-0610	Vis bouchon	1	48	305F-034	Ressort	1
6	I30S-201	Carter convertisseur	1	49	IS40S-502	Cylindre inverseur	1
7	I40S-202	Palier	1	50	00-41146	Joint torique	1
8	I40S-424	Rondelle	1	51	00-4121	Joint torique	1
9	I30S-401	Siège convertisseur	1	52	IS40S-312	Rondelle valve	1
10	00-41110	Joint torique	2	53	00-3824	Bille	1
11C	00-41173	Joint torique	3	54	IS40S-313	Ressort	1
12	I30S-410	Vis de réglage	1	55	IS40S-311	Valve	1
13	00-3318	Goupille	2	56	00-41125	Joint torique	1
14	I30S-403	Flasque avant	1	57	I40S-309	Siège de valve	1
15	00-2604	Joint quad	1	58	00-0507	Vis	1
16	I30S-408	Flasque distributeur	1	59	I40S-503	Levier inverseur	1
17	00-3813	Bille	4	60	I40S-101	Carter moteur	1
18	I30SD-405	Partie menée sortie 1/4"	1	61	I40S-102	Anneau de suspension	1
19B	I40S-452	Rouleau	2	62	I40S-108	Bague élastique	2
20B	I30S-406-B	Palette	2	63	00-3306	Goupille	1
21	I30S-407	Ressort	2	64	I40S-509	Gâchette	1
22B	IS40-450	Piston de blocage	1	65	IS40S-510	Bague élastique	1
23	00-41113	Joint torique	2	66	I40S-504	Goupille	1
24	I40S-411	Vis	1	67	I40S-103	Carter protection	1
25EA	IS40S-412-C	Piston	1	68	00-41127	Joint torique	1
26	00-41130	Joint torique	1	69	I40S-508	Palier	1
27EA	IS30SD-425-C	Ressort	1	70	305C-021	Piston gâchette	1
28	00-3436	Goupille	1	71	I40S-507	Ressort	1
29C	I30S-404-B	Cylindre moteur	1	72	I40S-601	Filtre d'échappement	1
30	00-3435	Goupille	2	73	I40S-603	Carter d'échappement	1
31	00-3407	Goupille	2		I40S-604A	Entrée d'air 1/4"PF	
32EA	IS30S-415-C	Flasque arrière	1	74	I40S-604B	Entrée d'air 1/4"PT	1
33	I40S-423	Rondelle	1		I40S-604C	Entrée d'air 1/4"NPT	
34C	IS40S-421	Piston de pression	2	75	00-3509	Circlips	1
35	IS40S-314	Tige de coupure	1	76C	I40S-453	Ressort	1
36	IS40S-317	Ressort	1	77C	I40S-454	Bouchon	1
37	I30S-402	Ecrou convertisseur	1	□	IS30SDRK-DO	Kit réparation : Réf. No-	
38	I40S-306	Ecrou moteur	1	**Ref. Doga**	**4-1020154**	16;19B(2); 20B(2);32EA; 44(9);54; 69; 70; 71	
39	00-2348	Roulement à billes	1				
40	00-3324	Goupille	1	□	IS30SDSK-DO	Kit maintenance : Réf No-	
41	I40S-302	Cylindre moteur	1	**Ref. Doga**	**4-1020155**	10(2); 11C(3); 15; 21(2); 23	
42	00-3326	Goupille	1	□	I40-451	Huile pour convertisseur	
43	I40S-303	Rotor	1				

★Le convertisseur se compose de : 9,10,11C,12,13,14,15,16,17,18,19B,20B,21,22B,23,24,25EA,26,27EA,28,29C,30,31,32EA,34C,37,76C,77C

Visseuse Hydro pneumatique droite à coupure DPTS-40SHD hexa (1/4")

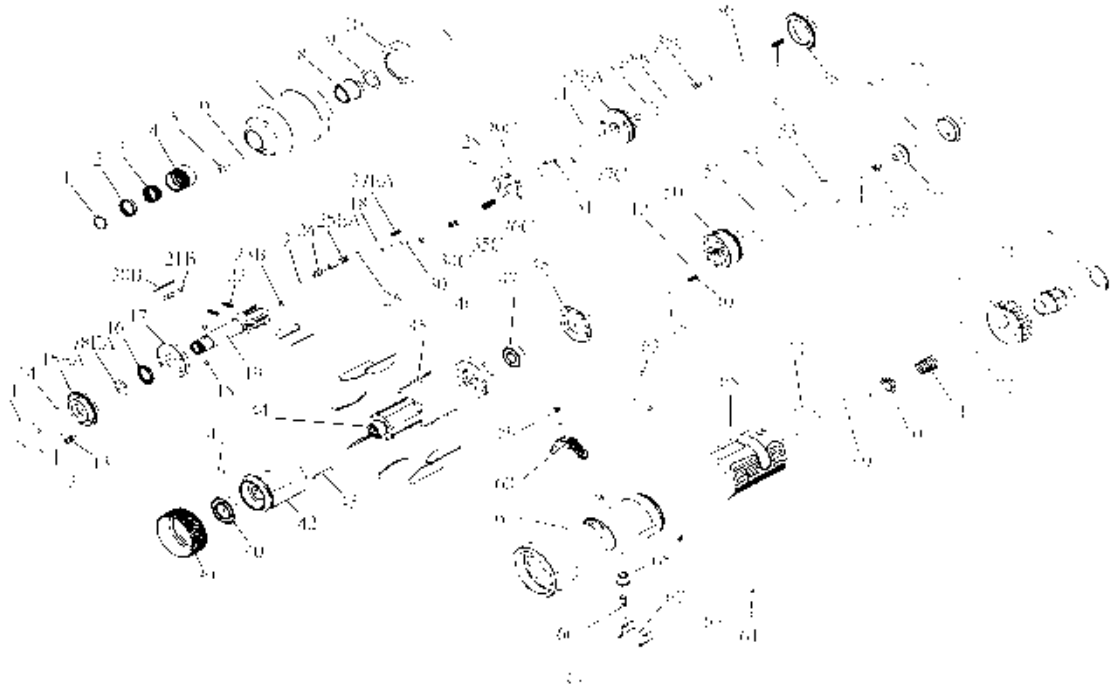

Index No.	Réf. Pièce	Description	Qté	Index No.	Réf. Pièce	Description	Qté
1	757-026	Collier sortie	1	44	I40S-303	Rotor	1
2	I40SD-419	Bague de maintien	1	45	I40S-304	Palette	9
3	I40SD-418	Ressort	1	46	I40S-305	Flasque arrière	1
4	I40SD-417	Bague changement rapide	1	47	00-2356	Roulement	1
5	I100-410	Vis bouchon	1	48	I40S-310	Flasque passage d'air	1
6	00-4153	Joint torique	1	49	305F-034	Ressort	1
7	I40S-201	Carter convertisseur	1	50	IS40S-502	Cylindre inverseur	1
8	I40S-202	Palier	1	51	00-41146	Joint torique	1
9	I40S-424	Rondelle	1	52	00-4121	Joint torique	1
10	I40S-401	Siège convertisseur	1	53	IS40S-312	Rondelle valve	1
11	00-41127	Joint torique	3	54	00-3824	Bille	1
12	00-41113	Joint torique	3	55	IS40S-313	Ressort	1
13	I70-410	Vis de réglage	1	56	IS40S-311	Valve	1
14	00-3318	Goupille	2	57	00-41125	Joint torique	1
15EA	I40S-403-B	Flasque avant	1	58	I40S-309	Siège de valve	1
16	00-2602	Joint quad	1	59	00-0507	Vis	1
17	I40S-408	Flasque distributeur	1	60	I40S-503	Levier inverseur	1
18	00-3813	Bille	4	61	I40S-101	Carter moteur	1
19	I40SD-405	Partie menée sortie 1/4"	1	62	I40S-102	Anneau de suspension	1
20B	I40S-452	Rouleau	2	63	I40S-108	Bague élastique	2
21B	I40S-406-B	Palette	2	64	00-3306	Goupille	1
22	I40S-407	Ressort	2	65	I40S-509	Gâchette	1
23B	IS40-450	Piston de blocage	1	66	IS40S-510	Bague élastique	1
24	I40S-411	Joint torique	1	67	I40S-504	Goupille	1
25EA	IS40S-412-C	Vis	1	68	I40S-103	Carter protection	1
26	00-41130	Piston	1	69	I40S-508	Palier	1
27EA	IS40SD-425-C	Joint torique	1	70	305C-021	Piston gâchette	1
28	00-3436	Ressort	1	71	I40S-507	Ressort	1
29C	I40S-404-B	Goupille	1	72	I40S-601	Filtre d'échappement	1
30	00-3435	Cylindre moteur	2	73	I40S-603	Carter d'échappement	1
31	00-3407	Goupille	2		I40S-604A	Entrée d'air 1/4"PF	
32EA	IS40S-415-C	Goupille	1	74	I40S-604B	Entrée d'air 1/4"PT	1
33	I40S-423	Flasque arrière	1		I40S-604C	Entrée d'air 1/4"NPT	
34C	00-41173	Joint torique	2	75	00-3509	Circlips	1
35C	IS40S-421	Piston de pression	2	76C	I40S-453	Ressort	1
36	IS40S-314	Tige de coupure	1	77C	I40S-454	Bouchon	1
37	IS40S-317	Ressort	1	78EA	I40-409	Rondelle	1
38	I40S-402	Ecrou convertisseur	1	□	IS40SDRK-DO	Kit réparation : Réf. No-	
39	I40S-306	Ecrou moteur	1	**Ref.**	**4-1020402**	17; 20B(2); 21B(2); 32EA;	
40	00-2348	Roulement à billes	1	**Doga**		45(9); 55; 69; 70; 71	
41	00-3324	Goupille	1	□	IS40SDSK-DO	Kit maintenance : Réf No-	
42	I40S-302	Cylindre moteur	1	**Ref. Doga**	**4-1020403**	11(2);12(2);16;22(2);34C(2);78EA	
43	00-3326	Goupille	1	□	I40-451	Huile pour convertisseur	

★Le convertisseur se compose de : 10,11,12,13,14,15EA,16,17,18,19,20B,21B, 22,23B,24,25EA,26,27EA,28,29C,30,31,32EA,34C,35C,38,76C,77C,78EA

Visseuse Hydro pneumatique droite à coupure DPTS-50SHD hexa (1/4")

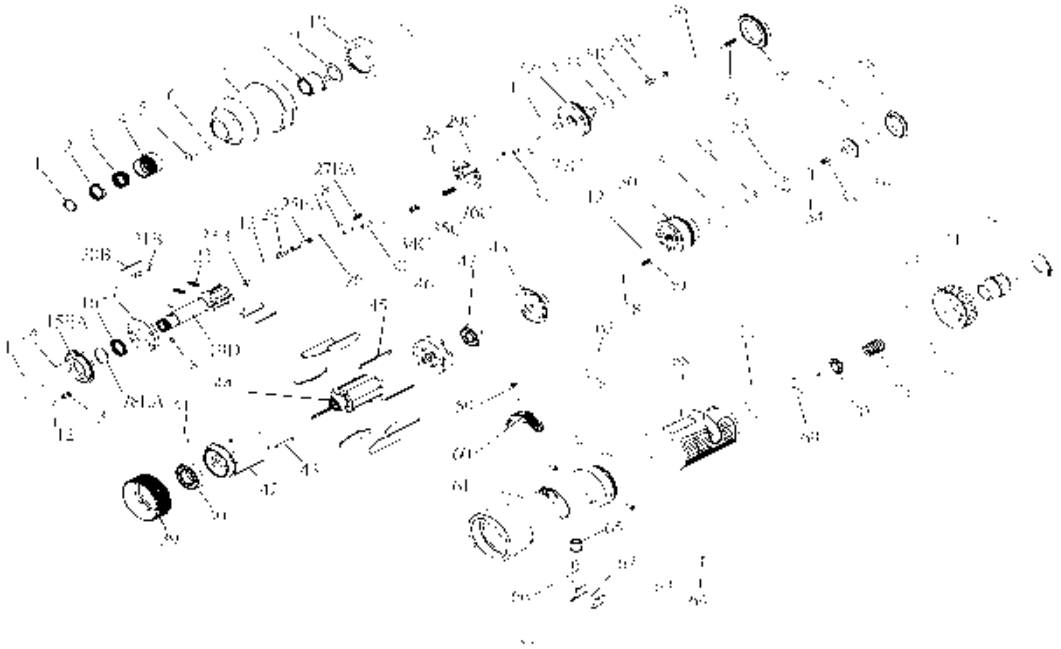

Index No.	Réf. Pièce	Description	Qté	Index No.	Réf. Pièce	Description	Qté
1	757-026	Collier sortie	1	44	I40S-303	Rotor	1
2	I40SD-419	Bague de maintien	1	45	I40S-304	Palette	9
3	I40SD-418	Ressort	1	46	I50S-305	Flasque arrière	1
4	I40SD-417	Bague changement rapide	1	47	00-2356	Roulement	1
5	I100-410	Vis bouchon	1	48	I40S-310	Flasque passage d'air	1
6	00-4153	Joint torique	1	49	305F-034	Ressort	1
7	I40S-201	Carter convertisseur	1	50	IS40S-502	Cylindre inverseur	1
8	I40S-202	Palier	1	51	00-41146	Joint torique	1
9	I40S-424	Rondelle	1	52	00-4121	Joint torique	1
10	I40S-401	Siège convertisseur	1	53	IS40S-312	Rondelle valve	1
11	00-41127	Joint torique	3	54	00-3824	Bille	1
12	00-41113	Joint torique	3	55	IS40S-313	Ressort	1
13	I70-410	Vis de réglage	1	56	IS40S-311	Valve	1
14	00-3318	Goupille	2	57	00-41125	Joint torique	1
15EA	I40S-403-B	Flasque avant	1	58	I40S-309	Siège de valve	1
16	00-2602	Joint quad	1	59	00-0507	Vis	1
17	I40S-408	Flasque distributeur	1	60	I40S-503	Levier inverseur	1
18	00-3813	Bille	4	61	I40S-101	Carter moteur	1
19D	IS40SD-405	Partie menée sortie 1/4"	1	62	I40S-102	Anneau de suspension	1
20B	I40S-452	Rouleau	2	63	I40S-108	Bague élastique	2
21B	I40S-406-B	Palette	2	64	00-3306	Goupille	1
22	I40S-407	Ressort	2	65	I40S-509	Gâchette	1
23B	IS40-450	Piston de blocage	1	66	IS40S-510	Bague élastique	1
24	I40S-411	Joint torique	1	67	I40S-504	Goupille	1
25EA	IS40S-412-C	Vis	1	68	I40S-103	Carter protection	1
26	00-41130	Piston	1	69	I40S-508	Palier	1
27EA	IS50SD-425-C	Joint torique	1	70	305C-021	Piston gâchette	1
28	00-3436	Ressort	1	71	I40S-507	Ressort	1
29C	I40S-404-B	Goupille	1	72	I40S-601	Filtre d'échappement	1
30	00-3435	Cylindre moteur	2	73	I40S-603	Carter d'échappement	1
31	00-3407	Goupille	2		I40S-604A	Entrée d'air 1/4"PF	
32EA	IS40S-415-C	Goupille	1	74	I40S-604B	Entrée d'air 1/4"PT	1
33	I40S-423	Flasque arrière	1		I40S-604C	Entrée d'air 1/4"NPT	
34C	00-41173	Joint torique	2	75	00-3509	Circlips	1
35C	IS40S-421	Piston de pression	2	76C	I40S-453	Ressort	1
36	IS40S-314	Tige de coupure	1	77C	I40S-454	Bouchon	1
37	IS40S-317	Ressort	1	78EA	I40-409	Rondelle	1
38	I40S-402	Ecrou convertisseur	1	□	IS50SDRK-DO	Kit réparation : Réf. No-	
39	I40S-306	Ecrou moteur	1	**Ref.**	**4-1040621**	17;20B(2);21B(2);32EA;	
40	00-2348	Roulement à billes	1	**Doga**		45(9);55; 69; 70; 71	
41	00-3324	Goupille	1	□	IS50SDSK-DO	Kit maintenance : Réf No-	
42	I40S-302	Cylindre moteur	1	**Ref. Doga**	**4-1040622**	11(2);12(2);16;22(2);34C(2);78EA	
43	00-3326	Goupille	1	□	I40-451	Huile pour convertisseur	

★Le convertisseur se compose de : 10,11,12,13,14,15EA,16,17,18,19D,20B,21B,22,23B,24,25EA,26,27EA,28,29C,30,31,32EA,34C,35C,38,76C,77C;78EA

Visseuse Hydro pneumatique droite à coupure DPTS-60SHD hexa (1/4")

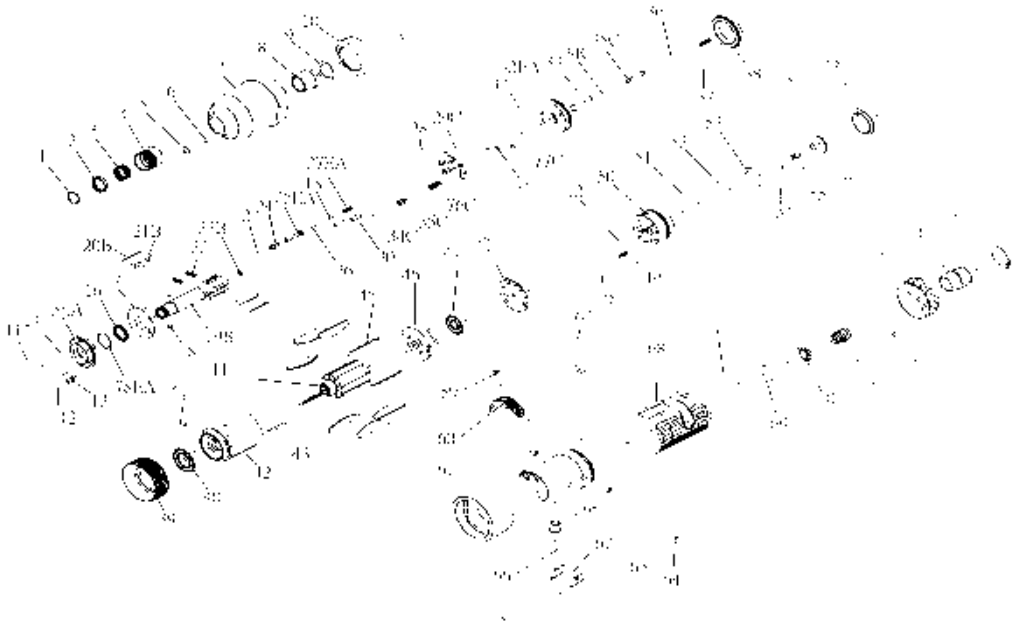

Index No.	Réf. Pièce	Description	Qté	Index No.	Réf. Pièce	Description	Qté
1	757-026	Collier sortie	1	44	I60S-303	Rotor	1
2	I40SD-419	Bague de maintien	1	45	I60S-304	Palette	9
3	I40SD-418	Ressort	1	46	I50S-305	Flasque arrière	1
4	I40SD-417	Bague changement rapide	1	47	00-2356	Roulement	1
5	I100-410	Vis bouchon	1	48	I40S-310	Flasque passage d'air	1
6	00-4153	Joint torique	1	49	305F-034	Ressort	1
7	I60S-201	Carter convertisseur	1	50	IS40S-502	Cylindre inverseur	1
8	I40S-202	Palier	1	51	00-41146	Joint torique	1
9	I40S-424	Rondelle	1	52	00-4121	Joint torique	1
10	I60S-401	Siège convertisseur	1	53	IS40S-312	Rondelle valve	1
11	00-41127	Joint torique	3	54	00-3824	Bille	1
12	00-41113	Joint torique	3	55	IS40S-313	Ressort	1
13	I70-410	Vis de réglage	1	56	IS40S-311	Valve	1
14	00-3318	Goupille	2	57	00-41125	Joint torique	1
15EA	I40S-403-B	Flasque avant	1	58	I40S-309	Siège de valve	1
16	00-2602	Joint quad	1	59	00-0507	Vis	1
17	I40S-408	Flasque distributeur	1	60	I40S-503	Levier inverseur	1
18	00-3813	Bille	4	61	I60S-101	Carter moteur	1
19B	IS60SD-405	Partie menée sortie 1/4"	1	62	I40S-102	Anneau de suspension	1
20B	I60S-452	Rouleau	2	63	I40S-108	Bague élastique	2
21B	I60S-406-B	Palette	2	64	00-3306	Goupille	1
22	I40S-407	Ressort	2	65	I40S-509	Gâchette	1
23B	IS40-450	Piston de blocage	1	66	IS40S-510	Bague élastique	1
24	I40S-411	Joint torique	1	67	I40S-504	Goupille	1
25EA	IS60S-412-C	Vis	1	68	I40S-103	Carter protection	1
26	00-41130	Piston	1	69	I40S-508	Palier	1
27EA	IS60SD-425-C	Joint torique	1	70	305C-021	Piston gâchette	1
28	00-3436	Ressort	1	71	I40S-507	Ressort	1
29C	I60S-404-B	Goupille	1	72	I40S-601	Filtre d'échappement	1
30	00-3435	Cylindre moteur	2	73	I40S-603	Carter d'échappement	1
31	00-3407	Goupille	2		I40S-604A	Entrée d'air 1/4"PF	
32EA	IS40S-415-C	Goupille	1	74	I40S-604B	Entrée d'air 1/4"PT	1
33	I40S-423	Flasque arrière	1		I40S-604C	Entrée d'air 1/4"NPT	
34C	00-41173	Joint torique	2	75	00-3509	Circlips	1
35C	IS40S-421	Piston de pression	2	76C	I60S-453	Ressort	1
36	IS60S-314	Tige de coupure	1	77C	I40S-454	Bouchon	1
37	IS40S-317	Ressort	1	78EA	I40-409	Rondelle	1
38	I40S-402	Ecrou convertisseur	1	□	IS60SDRK-DO	Kit réparation : Réf. No-	
39	I40S-306	Ecrou moteur	1	**Ref.**	**4-1041310**	17;20B(2);21B(2); 32EA;	
40	00-2348	Roulement à billes	1	**Doga**		45(9); 55; 69; 70; 71	
41	00-3324	Goupille	1	□	IS60SDSK-DO	Kit maintenance : Réf No-	
42	I60S-302	Cylindre moteur	1	**Ref. Doga**	**4-1041311**	11(2);12(2);16;22(2);34C(2);78EA	
43	00-3326	Goupille	1	□	I40-451	Huile pour convertisseur	

★Le convertisseur se compose de : 10,11,12,13,14,15EA,16,17,18,19B,20B,21B, 22,23B,24,25EA,26,27EA,28,29C,30,31,32EA,34C,35C,38,76C,77C,78EA

Visseuse Hydro pneumatique renvoi d'angle à coupure DPTS-50RA (carré 3/8'')

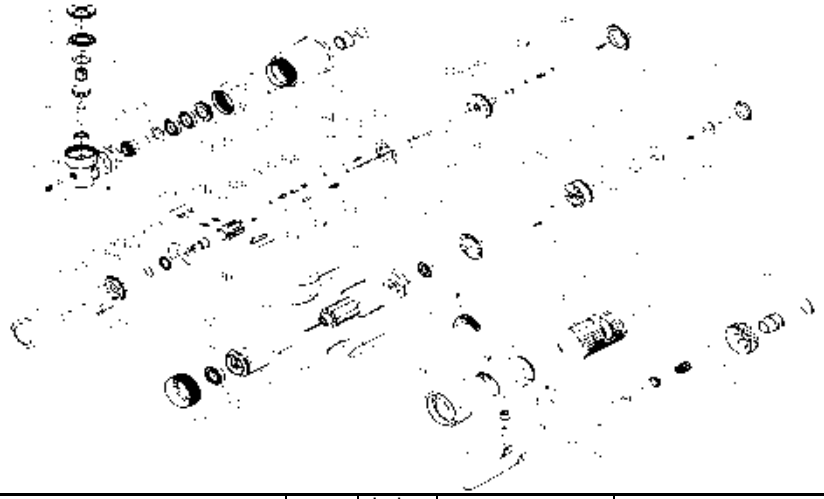

Index No.	Réf. Pièce	Description	Qté	Index No.	Réf. Pièce	Description	Qté
1	I50R-706	Rondelle de blocage	1	50	I40S-306	Ecrou moteur	1
2	00-41134	Joint torique	1	51	00-2348	Roulement à billes	1
3	00-2358	Roulement à billes	1	52	00-3324	Goupille	1
4	I50R-711	Rondelles	1	53	I40S-302	Cylindre	1
5EB	I50R-705-B	Sortie 3/8"	1	54	00-3326	Goupille	1
6	I50R-707	Arbre	1	55	I40S-303	Rotor	1
7	00-2357	Roulement à billes	1	56	I40S-304	Palette	9
8	I90-410	Vis bouchon	1	57C	I50R-305	Flasque arrière	1
9	00-4153	Joint torique	1	58	00-2356	Roulement à billes	1
10	I50R-701	Carter renvoi d'angle	1	59	I40S-310	Flasque passage d'air	1
11	00-0605	Vis	1	60	305F-034	Ressort	1
12	I50R-704	Réducteur	1	61	IS40S-502	Siège de valve	1
13	I50R-712	Rondelles	1	62	00-41146	Joint torique	1
14	00-2352	Roulement à billes	2	63	00-4121	Joint torique	1
15	I50R-709	Ecrou convertisseur	1	64	IS40S-312	Rondelle	1
16	I50R-702	Ecrou moteur	1	65	00-3824	Bille	1
17	I50R-708	Rondelle	1	66	IS40S-313	Ressort	1
18	00-3430	Goupille	1	67	IS40S-311	Valve	1
19	I50R-201	Carter convertisseur	1	68	00-41125	Joint torique	1
20	I40S-202	Palier	1	69	I40S-309	Siège de valve	1
21	I40S-424	Rondelle	1	70	I40S-101	Carter moteur	1
22	I40S-401	Corps convertisseur	1	71	00-0507	Vis	1
23	00-41127	Joint torique	3	72	I40S-503	Levier inverseur	1
24	I70-410	Vis de réglage	1	73	I40S-102	Anneau de suspension	1
25	00-41113	Joint torique	3	74	I40S-509	Palier	1
26	00-3318	Goupille	2	75	IS40S-510	Goupille	1
27EA	I40S-403-B	Flasque avant	1	76	I40S-504	Gâchette	1
28	I40S-408	Flasque distributeur	1	77	I40S-108	Bague élastique	2
29	00-2602	Joint quad	1	78	00-3306	Goupille	1
30	I50R-405	Partie menée	1	79	I40S-103	Carter protection	1
31B	I40S-452	Rouleau	2	80	I40S-508	Rondelle	1
32B	I40S-406-B	Palette	2	81	305C-021	Piston gâchette	1
33	I40S-407	Ressort	2	82	I40S-507	Ressort	1
34B	IS40-450	Piston de pression	1	83	I40S-601	Filtre d'échappement	1
35	I40S-411	Vis	1	84	I40S-603	Carter d'échappement	1
36EA	IS40S-412-C	Piston	1		I40S-604A	Entrée d'air 1/4"PF-19	
37C	00-41173	Joint torique	2	85	I40S-604B	Entrée d'air 1/4"PT-19	1
38	00-3813	Bille	2		I40S-604C	Entrée d'air 1/4"NPT-18	
39EA	IS50R-425-C	Ressort	1	86	00-3509	Circlips	1
40	00-3435	Goupille	2	87C	I40S-453	Ressort	1
41	00-3436	Goupille	1	88C	I40S-454	Bouchon	1
42C	I40S-404-B	Cylindre moteur	1	89	00-41130	Joint torique	1
43	00-3407	Goupille	2	90EA	I40-409	Rondelle	1
44EA	IS40S-415-C	Flasque arrière	1	※	IS50RRK-DO	Kit réparation : Réf. No-	
45	I40S-423	Rondelle	1	**Ref.**	**4-1040372**	5;12;28;31B(2);32B(2);44EA	
46C	IS40S-421	Piston de pression	2	**Doga**		56(9);66;80;81;82	
47	IS40S-314	Tige de coupure	1	※	IS50RSK-DO	Kit maintenance : Réf No-	
48	IS40S-317	Ressort	1	**Ref. Doga**	**4-1040373**	23(2);25(2);29,33(2);37C(2);90EA	
49	I40S-402	Ecrou convertisseur	1	※	I40-451	Huile pour convertisseur	

★Le convertisseur se compose de :
2,23,24,25,26,27EA,28,29,30,31B,32B,33,34B,35,36EA,37C,38,39EA,40,41,42C,43,44EA,46C,49,87C,88C,89,90EA

Boulonneuse Hydro pneumatique renvoi d'angle à coupure DPTS-60RA (carré 3/8"SQ)

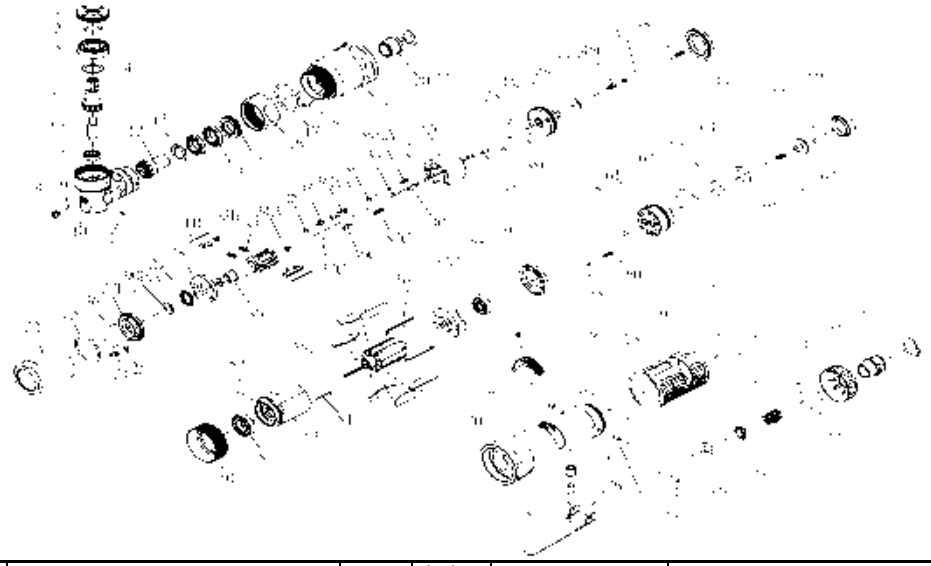

Index No.	Réf. Pièce	Description	Qté	Index No.	Réf. Pièce	Description	Qté
1	I50R-706	Ecrou de blocage	1	50	I40S-306	Ecrou moteur	1
2	00-41134	Joint torique	1	51	00-2348	Roulement à billes	1
3	00-2358	Roulement à billes	1	52	00-3324	Goupille	1
4	I50R-711	Rondelles	1	53	I60S-302	Cylindre moteur	1
5EB	I50R-705-B	Arbre sortie 3/8"	1	54	00-3326	Goupille	1
6	I50R-707	Arbre	1	55	I60S-303	Rotor	1
7	00-2357	Roulement à billes	1	56	I60S-304	Palette	9
8	I90-410	Vis bouchon	1	57C	I60R-305	Flasque arrière	1
9	00-4153	Joint torique	1	58	00-2356	Roulement à billes	1
10	I50R-701	Carter renvoi d'angle	1	59	I40S-310	Flasque distributeur	1
11	00-0605	Vis	1	60	305F-034	Ressort	1
12	I50R-704	Arbre intermédiaire	1	61	IS40S-502	Distributeur	1
13	I50R-712	Rondelles	1	62	00-41146	Joint torique	1
14	00-2352	Roulement à billes	2	63	00-4121	Joint torique	1
15	I50R-709	Ecrou	1	64	IS40S-312	Rondelle	1
16	I50R-702	Ecrou renvoi d'angle	1	65	00-3824	Bille	1
17	I50R-708	Rondelle	1	66	IS40S-313	Ressort	1
18	00-3430	Goupille	1	67	IS40S-311	Valve de coupure	1
19	I60R-201	Carter convertisseur	1	68	00-41125	Joint torique	1
20	I40S-202	Palier	1	69	I40S-309	Siège de valve	1
21	I40S-424	Rondelle	1	70	I60S-101	Carter moteur	1
22	I60S-401	Corps convertisseur	1	71	00-0507	Vis	1
23	00-41127	Joint torique	3	72	I40S-503	Levier inverseur	1
24	I70-410	Vis de réglage	1	73	I40S-102	Anneau de suspension	1
25	00-41113	Joint torique	3	74	I40S-509	Palier	1
26	00-3318	Goupille	2	75	IS40S-510	Goupille	1
27EA	I40S-403-B	Flasque avant	1	76	I40S-504	Gâchette	1
28	I40S-408	Flasque distributeur	1	77	I40S-108	Bague élastique	2
29	00-2602	Joint quad	1	78	00-3306	Goupille	1
30	I60R-405	Partie menée	1	79	I40S-103	Carter protection	1
31B	I60S-452	Rouleau	2	80	I40S-508	Bague	1
32B	I60S-406-B	Palette	2	81	305C-021	Valve d'admission	1
33	I40S-407	Ressort	2	82	I40S-507	Ressort	1
34B	IS40-450	Piston de pression	1	83	I40S-601	Filtre d'échappement	1
35	I40S-411	Vis	1	84	I40S-603	Carter d'échappement	1
36EA	IS60S-412-C	Piston	1		I40S-604A	Entrée d'air 1/4"PF-19	
37C	00-41173	Joint torique	2	85	I40S-604B	Entrée d'air 1/4"PT-19	1
38	00-3813	Bille	2		I40S-604C	Entrée d'air 1/4"NPT-18	
39EA	IS60R-425-C	Ressort	1	86	00-3509	Circlips	1
40	00-3435	Goupille	2	87C	I60S-453	Ressort	1
41	00-3436	Goupille	1	88C	I40S-454	Bouchon	1
42C	I60S-404-B	Cylindre du convertisseur	1	89	00-41130	Joint torique	1
43	00-3407	Goupille	2	90EA	I40-409	Rondelle	1
44EA	IS40S-415-C	Flasque arrière	1	※	IS60RRK-DO	Kit réparation : Réf. No-	
45	I40S-423	Rondelle	1	**Ref.**		5;12;28;31B(2);32B(2) ;	
46C	IS40S-421	Piston de pression	2	**Doga**	**4-1090135**	44EA ; 56(9); 66; 80; 81; 82	
47	IS60S-314	Tige de coupure	1	※	IS60RSK-DO	Kit maintenance : Réf No-	
48	IS40S-317	Ressort	1	**Ref. Doga**	**4-1090136**	23(2);25(2);29,33(2);37C(2);90EA	
49	I40S-402	Ecrou convertisseur	1	※	I40-451	Huile pour convertisseur	

★Le convertisseur se compose de : 22,23,24,25,26,27EA,28,29,30,31B,32B,33,34B,35,36EA, 37C,38,39EA,40,41,42C,43,44EA,46C,49,87C,88C,89,90EA

Boulonneuse Hydro pneumatique renvoi d'angle à coupure DPTS-70RA (carré 3/8")

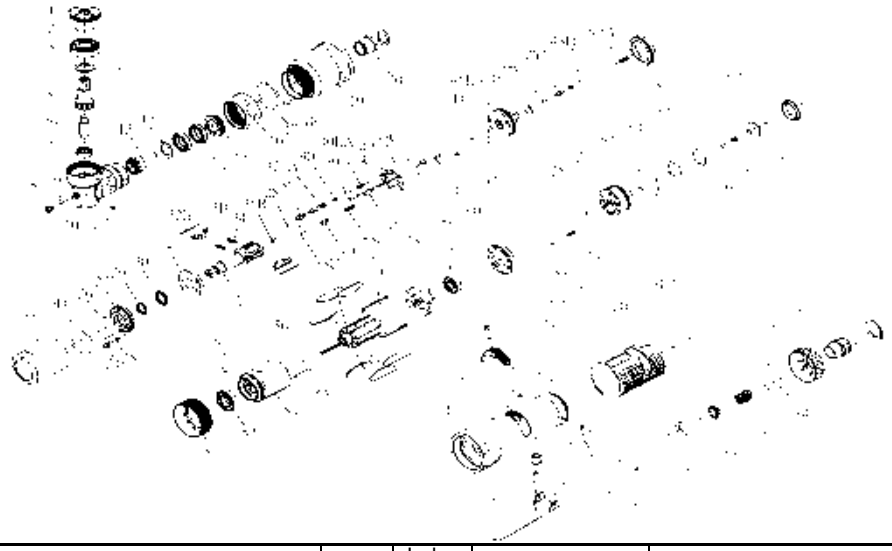

Index No.	Réf. Pièce	Description	Qté	Index No.	Réf. Pièce	Description	Qté
1	I50R-706	Ecrou de blocage	1	51	I70S-306	Ecrou moteur	1
2	00-41134	Joint torique	1	52	00-2348	Roulement à billes	1
3	00-2358	Roulement à billes	1	53	00-3324	Goupille	1
4	I50R-711	Rondelles	1	54	I70S-302	Cylindre moteur	1
5EB	I50R-705-B	Arbre sortie 3/8"	1	55	00-3326	Goupille	1
6	I50R-707	Arbre	1	56	I70S-303	Rotor	1
7	00-2357	Roulement à billes	1	57	I70S-304	Palette	9
8	I90-410	Vis bouchon	1	58	I50S-305	Flasque arrière	1
9	00-4153	Joint torique	1	59	00-2356	Roulement à billes	1
10	I50R-701	Carter renvoi d'angle	1	60	I40S-310	Flasque distributeur	1
11	00-0605	Vis	1	61	305F-034	Ressort	1
12	I50R-704	Arbre intermédiaire	1	62	IS40S-502	Distributeur	1
13	I50R-712	Rondelles	1	63	00-41146	Joint torique	1
14	00-2352	Roulement à billes	2	64	00-4121	Joint torique	1
15	I50R-709	Ecrou	1	65	IS40S-312	Rondelle	1
16	I50R-702	Ecrou renvoi d'angle	1	66	00-3824	Bille	1
17	I50R-708	Rondelle	1	67	IS40S-313	Ressort	1
18	00-3430	Goupille	1	68	IS40S-311	Valve de coupure	1
19	I70R-201	Carter convertisseur	1	69	00-41125	Joint torique	1
20	I40S-202	Palier	1	70	I40S-309	Siège de valve	1
21	I40S-424	Rondelle	1	71	I70S-101	Carter moteur	1
22	I70-401	Corps convertisseur	1	72	00-0507	Vis	1
23D	00-41160	Joint torique	2	73	I40S-503	Levier inverseur	1
24	I70-410	Vis de réglage	1	74	I40S-102	Anneau de suspension	1
25	00-41113	Joint torique	3	75	I40S-509	Palier	1
26	00-3318	Goupille	2	76	IS40S-510	Piston	1
27	I70-403	Flasque avant	1	77	I40S-504	Gâchette	1
28	I70-408	Flasque distributeur	1	78	I40S-108	Bague élastique	2
29	I70-409	Rondelle	1	79	00-3306	Goupille	1
30	00-2602	Joint quad	1	80	I40S-103	Carter protection	1
31	I70R-405	Partie menée	1	81	I40S-508	Bague	1
32B	I70-452	Rouleau	2	82	305C-021	Valve d'admission	1
33B	I70-406-B	Palette	2	83	I40S-507	Ressort	1
34	I70-407	Ressort	2	84	I40S-601	Filtre d'échappement	1
35B	IS40-450	Piston de pression	1	85	I40S-603	Carter d'échappement	1
36	I40S-411	Vis	1		I40S-604A	Entrée d'air 1/4"PF-19	
37EA	IS70-412-C	Piston	1	86	I40S-604B	Entrée d'air 1/4"PT-19	1
38C	00-41173	Joint torique	2		I40S-604C	Entrée d'air 1/4"NPT-18	
39	00-3813	Bille	2	87	00-3509	Circlips	1
40EA	IS70R-425-C	Ressort	1	88C	I70S-453	Ressort	1
41	00-3435	Goupille	2	89C	I40S-454	Bouchon	1
42	00-3436	Goupille	1	90	00-41130	Joint torique	1
43C	I70-404-B	Cylindre convertisseur	1	91D	00-41127	Rondelle	1
44	00-3407	Goupille	2	※	IS70RRK-DO	Kit réparation : Réf. No-	
45EA	IS70-415-C	Flasque arrière	1	**Ref.**	**4-1041485**	5;12;28;32B(2);33B(2);	
46	I40S-423	Rondelle	1	**Doga**		45EA;57(9);67;81;82;83	
47C	IS40S-421	Piston de pression	2	※	IS70RSK-DO	Kit maintenance : Réf No-	
48D	IS130-314	Tige de coupure	1	**Ref. Doga**	**4-1041486**	23D(2);25(2);29;30;34(2);38C(2)	
49EA	IS150-317	Ressort	1	※	I40-451	Huile pour convertisseur	
50	I70-402	Ecrou convertisseur	1				

★Le convertisseur se compose de : 22,23D,24,25,26,27,28,29,30,31,32B,33B,34,35B,36,37EA,38C,39,40EA,41,42,43C,44,45EA,47C,50,88C,89C,90

Boulonneuse Hydro pneumatique renvoi d'angle à coupure DPTS-70RA 1/2 (carré 1/2")

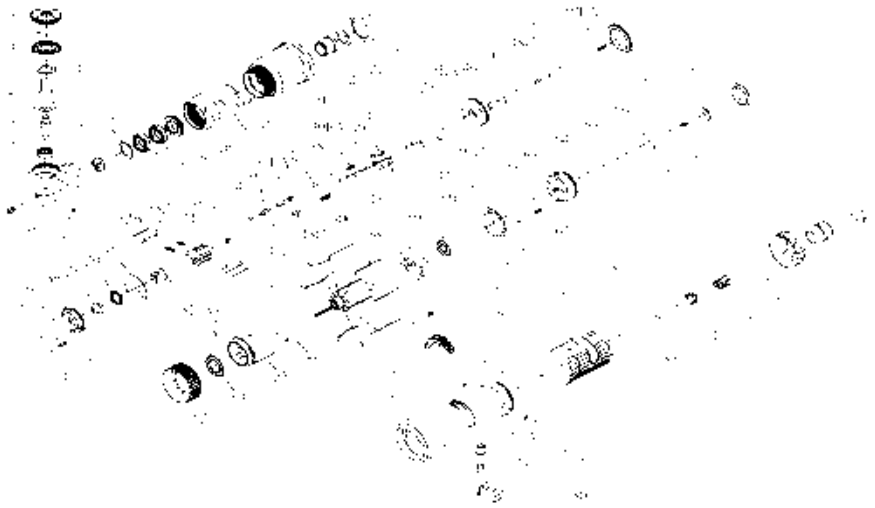

Index No.	Réf. Pièce	Description	Qté	Index No.	Réf. Pièce	Description	Qté
1	I70RH-706	Ecrou de blocage	1	51	I70-402	Ecrou convertisseur	1
2	00-41192	Joint torique	1	52	I70S-306	Ecrou moteur	1
3	00-2353	Roulement à billes	1	53	00-2348	Roulement à billes	1
4	I70RH-711	Rondelles	1	54	00-3324	Goupille	1
5EB	I70RH-705-B	Arbre sortie 1/2"	1	55	I70S-302	Cylindre moteur	1
6	I70RH-707	Arbre	1	56	00-3326	Goupille	1
7	00-2357	Roulement à billes	1	57	I70S-303	Rotor	1
8	I90-410	Vis bouchon	1	58	I70S-304	Palette	9
9	00-4153	Joint torique	1	59	I50S-305	Flasque arrière	1
10	I70RH-701	Carter renvoi d'angle	1	60	00-2356	Roulement à billes	1
11	00-0605	Vis	1	61	I40S-310	Flasque distributeur	1
12	I70RH-704	Arbre intermédiaire	1	62	305F-034	Ressort	1
13	I70RH-712	Rondelles	1	63	IS40S-502	Distributeur	1
14	00-2376	Roulement à billes	2	64	00-41146	Joint torique	1
15	I70RH-709	Ecrou	1	65	00-4121	Joint torique	1
16	I70RH-702	Ecrou renvoi d'angle	1	66	IS40S-312	Rondelle	1
17	I70RH-708	Rondelle	1	67	00-3824	Bille	1
18	00-3448	Goupille	1	68	IS40S-313	Ressort	1
19	I70RH-201	Carter convertisseur	1	69	IS40S-311	Valve	1
20	I40S-202	Palier	1	70	00-41125	Joint torique	1
21	I40S-424	Rondelle	1	71	I40S-309	Siège de valve	1
22	I70-401	Corps convertisseur	1	72	00-0507	Vis	1
23	00-41160	Joint torique	2	73	I40S-503	Levier inverseur	1
24	00-41113	Joint torique	3	74	I70S-101	Carter moteur	1
25	I70-410	Vis de réglage	1	75	I40S-102	Anneau de suspension	1
26	00-3318	Goupille	2	76	I40S-509	Palier	1
27	I70-403	Flasque avant	1	77	IS40S-510	Piston	1
28	I70-409	Rondelle	1	78	I40S-504	Gâchette	1
29	00-2602	Joint Quad	1	79	I40S-108	Bague élastique	2
30	I70-408	Flasque distributeur	1	80	00-3306	Goupille	1
31	I70RH-405	Partie menée	1	81	I40S-103	Carter de protection	1
32B	I70-452	Rouleau	2	82	00-41127	Joint torique	1
33B	I70-406-B	Palette	2	83	I40S-508	Bague	1
34	I70-407	Ressort	2	84	305C-021	Valve d'admission	1
35B	IS40-450	Piston de pression	1	85	I40S-507	Ressort	1
36	I40S-411	Vis	1	86	I40S-601	Filtre d'échappement	1
37EA	IS70-412-C	Piston	1	87	I40S-603	Carter d'échappement	1
38	00-3813	Bille	2		I40S-604A	Entrée d'air 1/4"PF-19	
39EA	IS70RH-425-C	Ressort	1	88	I40S-604B	Entrée d'air 1/4"PT-19	1
40	00-3436	Goupille	1		I40S-604C	Entrée d'air 1/4"NPT-18	
41C	I70-404-B	Cylindre convertisseur	1	89	00-3509	Circlips	1
42	00-41130	Joint torique	1	90C	I70S-453	Ressort	1
43	00-3435	Goupille	2	91C	I40S-454	Bouchon	1
44	00-3407	Goupille	2	※	IS70RHRK-DO	Kit réparation : Réf. No-	
45EA	IS70-415-C	Flasque arrière	1	**Ref. Doga**	**4-1041676**	5; 12; 30; 32B(2);33B(2);	
46	I40S-423	Rondelle	1			45EA; 58(9); 68; 83; 84; 85	
47C	00-41173	Rondelle	2	※	IS70RHSK-DO	Kit maintenance : Réf No-	
48C	IS40S-421	Piston de pression	2	**Ref. Doga**	**4-1041677**	23(2); 24(2); 28;29; 34(2);47C(2)	
49D	IS130-314	Tige de coupure	1	※	I40-451	Huile pour convertisseur	
50EA	IS150-317	Ressort	1				

★Le convertisseur se compose de : 22,23,24,25,26,27,28,29,30,31,32B,33B,34,35B,36,37EA,38,39EA,40,41C,42,43,44,45EA,47C,48C,51,90C,91C

Visseuse Hydro pneumatique renvoi d'angle à coupure DPTS-50RAHD (hexa 1/4'')

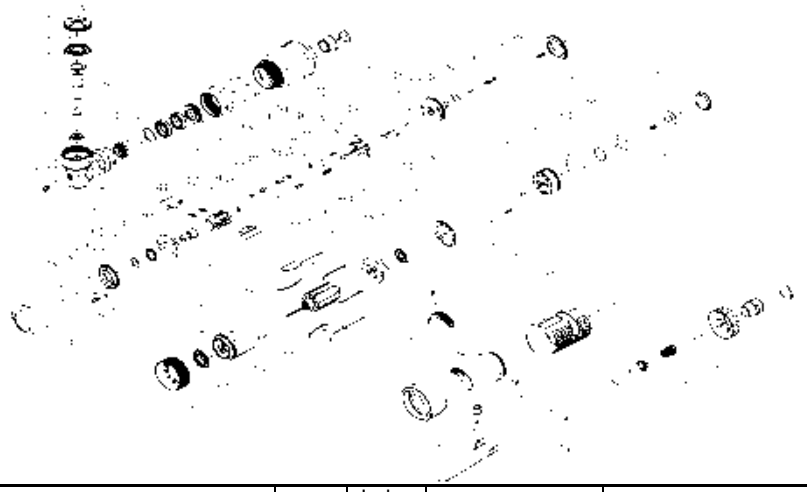

Index No.	Réf. Pièce	Description	Qté	Index No.	Réf. Pièce	Description	Qté
1	747-002	Lame ressort	1	51	I40S-306	Ecrou moteur	1
2	I50R-706	Lame de blocage	1	52	00-2348	Roulement à billes	1
3	00-41134	Joint torique	1	53	00-3324	Ressort	1
4	00-2358	Roulement à billes	1	54	I40S-302	Cylindre moteur	1
5	I50R-711	Rondelle	1	55	00-3326	Goupille	1
6	00-3813	Bille	3	56	I40S-303	Rotor	1
7	I50R-705	Arbre de sortie	1	57	I40S-304	Palette moteur	9
8	I50R-707	Arbre	1	58C	I50R-305	Flasque arrière	1
9	00-2357	Roulement à billes	1	59	00-2356	Roulement à billes	1
10	I90-410	Vis	1	60	I40S-310	Flasque distributeur	1
11	00-4153	Joint torique	1	61	305F-034	Ressort	1
12	I50R-701	Carter renvoi d'angle	1	62	IS40S-502	Distributeur	1
13	00-0605	Vis de réglage	1	63	00-41146	Joint torique	1
14	I50R-704	Arbre intermédiaire	1	64	00-4121	Joint torique	1
15	I50R-712	Rondelle	1	65	IS40S-312	Rondelle	1
16	00-2352	Roulement à billes	2	66	00-3824	Bille	1
17	I50R-709	Ecrou	1	67	IS40S-313	Ressort	1
18	I50R-702	Ecrou renvoi d'angle	1	68	IS40S-311	Valve de coupure	1
19	I50R-708	Rondelle	1	69	00-41125	Joint torique	1
20	00-3430	Goupille	1	70	I40S-309	Siège de valve	1
21	I50R-201	Carter convertisseur	1	71	I40S-101	Vis	1
22	I40S-202	Palier	1	72	00-0507	Levier inverseur	1
23	I40S-424	Rondelle	1	73	I40S-503	Carter moteur	1
24	I40S-401	Corps convertisseur	1	74	I40S-102	Anneau de suspension	1
25	00-41127	Joint torique	3	75	I40S-509	Palier	1
26	I70-410	Vis de réglage	1	76	IS40S-510	Piston	1
27	00-41113	Joint torique	3	77	I40S-504	Gâchette	1
28	00-3318	Ressort	2	78	I40S-108	Bague élastique	2
29EA	I40S-403-B	Flasque avant	1	79	00-3306	Goupille	1
30	I40S-408	Flasque distributeur	1	80	I40S-103	Carter de protection	1
31	00-2602	Joint quad	1	81	I40S-508	Bague	1
32	I50R-405	Partie menée 1/4"	1	82	305C-021	Valve d'admission	1
33B	I40S-452	Rouleau	2	83	I40S-507	Ressort	1
34B	I40S-406-B	Palette	2	84	I40S-601	Filtre d'échappement	1
35	I40S-407	Ressort	2	85	I40S-603	Carter d'échappement	1
36B	IS40-450	Piston de blocage	1		I40S-604A	Entrée d'air 1/4"PF-19	
37	I40S-411	Vis	1	86	I40S-604B	Entrée d'air 1/4"PT-19	1
38EA	IS40S-412-C	Piston	1		I40S-604C	Entrée d'air 1/4"NPT-18	
39	00-41130	Joint torique	1	87	00-3509	Circlips	1
40EA	IS50RD-425-C	Ressort	1	88C	00-41173	Joint torique	2
41	00-3435	Goupille	2	89C	I40S-453	Ressort	1
42	00-3436	Goupille	1	90C	I40S-454	Bouchon	1
43C	I40S-404-B	Cylindre convertisseur	1	91EA	I40-409	Rondelle	
44	00-3407	Goupille	2	※	IS50RDRK-DO	Kit réparation : Réf. No-	
45EA	IS40S-415-C	Flasque arrière	1	**Ref. Doga**	**4-1040465**	7; 14; 30; 33B(2); 34B(2); 45EA; 57(9); 67; 81; 82; 83	
46	I40S-423	Rondelle	1				
47C	IS40S-421	Piston de pression	2	※	IS50RDSK-DO	Kit maintenance : Réf No-	
48	IS40S-314	Tige de coupure	1	**Ref. Doga**	**4-1040466**	27(2);25(2);31;35(2);88C(2);91EA	
49	IS40S-317	Ressort	1	※	I40-451	Huile pour convertisseur	
50	I40S-402	Ecrou convertisseur	1				

★Le convertisseur se compose de : 24,25,26,27,28,29EA,30,31,32,33B,34B,35,36B,37,38EA,39,40EA,41,42,43C,44,45EA,47C,50,88C,89C,90C,91EA

Visseuse Hydro pneumatique renvoi d'angle à coupure DPTS-60RAHD (hexa 1/4")

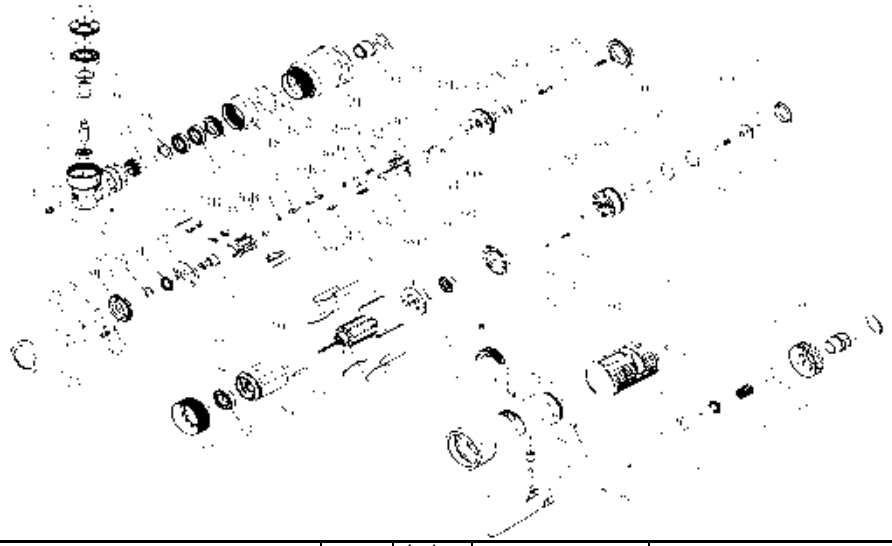

Index No.	Réf. Pièce	Description	Qté	Index No.	Réf. Pièce	Description	Qté
1	747-002	Lame ressort	1	51	I40S-306	Ecrou moteur	1
2	I50R-706	Lame de blocage	1	52	00-2348	Roulement à billes	1
3	00-41134	Joint torique	1	53	00-3324	Ressort	1
4	00-2358	Roulement à billes	1	54	I60S-302	Cylindre moteur	1
5	I50R-711	Rondelle	1	55	00-3326	Goupille	1
6	00-3813	Bille	3	56	I60S-303	Rotor	1
7	I50R-705	Arbre de sortie	1	57	I60S-304	Palette moteur	9
8	I50R-707	Arbre	1	58C	I60R-305	Flasque arrière	1
9	00-2357	Roulement à billes	1	59	00-2356	Roulement à billes	1
10	I90-410	Vis	1	60	I40S-310	Flasque distributeur	1
11	00-4153	Joint torique	1	61	305F-034	Ressort	1
12	I50R-701	Carter renvoi d'angle	1	62	IS40S-502	Distributeur	1
13	00-0605	Vis de réglage	1	63	00-41146	Joint torique	1
14	I50R-704	Arbre intermédiaire	1	64	00-4121	Joint torique	1
15	I50R-712	Rondelle	1	65	IS40S-312	Rondelle	1
16	00-2352	Roulement à billes	2	66	00-3824	Bille	1
17	I50R-709	Ecrou	1	67	IS40S-313	Ressort	1
18	I50R-702	Ecrou renvoi d'angle	1	68	IS40S-311	Valve de coupure	1
19	I50R-708	Rondelle	1	69	00-41125	Joint torique	1
20	00-3430	Goupille	1	70	I40S-309	Siège de valve	1
21	I60R-201	Carter convertisseur	1	71	I60S-101	Vis	1
22	I40S-202	Palier	1	72	00-0507	Levier inverseur	1
23	I40S-424	Rondelle	1	73	I40S-503	Carter moteur	1
24	I60S-401	Corps convertisseur	1	74	I40S-102	Anneau de suspension	1
25	00-41127	Joint torique	3	75	I40S-509	Palier	1
26	I70-410	Vis de réglage	1	76	IS40S-510	Piston	1
27	00-41113	Joint torique	3	77	I40S-504	Gâchette	1
28	00-3318	Ressort	2	78	I40S-108	Bague élastique	2
29EA	I40S-403-B	Flasque avant	1	79	00-3306	Goupille	1
30	I40S-408	Flasque distributeur	1	80	I40S-103	Carter de protection	1
31	00-2602	Joint quad	1	81	I40S-508	Bague	1
32	I60R-405	Partie menée 1/4"	1	82	305C-021	Valve d'admission	1
33B	I60S-452	Rouleau	2	83	I40S-507	Ressort	1
34B	I60S-406-B	Palette	2	84	I40S-601	Filtre d'échappement	1
35	I40S-407	Ressort	2	85	I40S-603	Carter d'échappement	1
36B	IS40-450	Piston de blocage	1		I40S-604A	Entrée d'air 1/4"PF-19	
37	I40S-411	Vis	1	86	I40S-604B	Entrée d'air 1/4"PT-19	1
38EA	IS60S-412-C	Piston	1		I40S-604C	Entrée d'air 1/4"NPT-18	
39	00-41130	Joint torique	1	87	00-3509	Circlips	1
40EA	IS60RD-425-C	Ressort	1	88C	00-41173	Joint torique	2
41	00-3435	Goupille	2	89C	I60S-453	Ressort	1
42	00-3436	Goupille	1	90C	I40S-454	Bouchon	1
43C	I60S-404-B	Cylindre convertisseur	1	91EA	I40-409	Rondelle	1
44	00-3407	Goupille	2	※	IS60RDRK-DO	Kit réparation : Réf. No-	
45EA	IS40S-415-C	Flasque arrière	1	**Ref.**		7; 14; 30; 33B(2); 34B(2);	
46	I40S-423	Rondelle	1	**Doga**	**4-1020082**	45EA;57(9); 67; 81; 82; 83	
47C	IS40S-421	Piston de pression	2	※	IS60RDSK-DO	Kit maintenance : Réf No-	
48	IS60S-314	Tige de coupure	1	**Ref. Doga**	**4-1020083**	25(2);27(2);31;35(2);88C(2);91EA	
49	IS40S-317	Ressort	1	※	I40-451	Huile pour convertisseur	
50	I40S-402	Ecrou convertisseur	1				

★Le convertisseur se compose de : 24,25,26,27,28,29EA,30,31,32,33B,34B,35,36B,37,38EA,39,40EA,41,42,43C,44,45EA,47C,50,88C,89C,90C,91EA

Visseuse Hydro pneumatique renvoi d'angle à coupure DPTS-70RAHD (hexa 1/4")

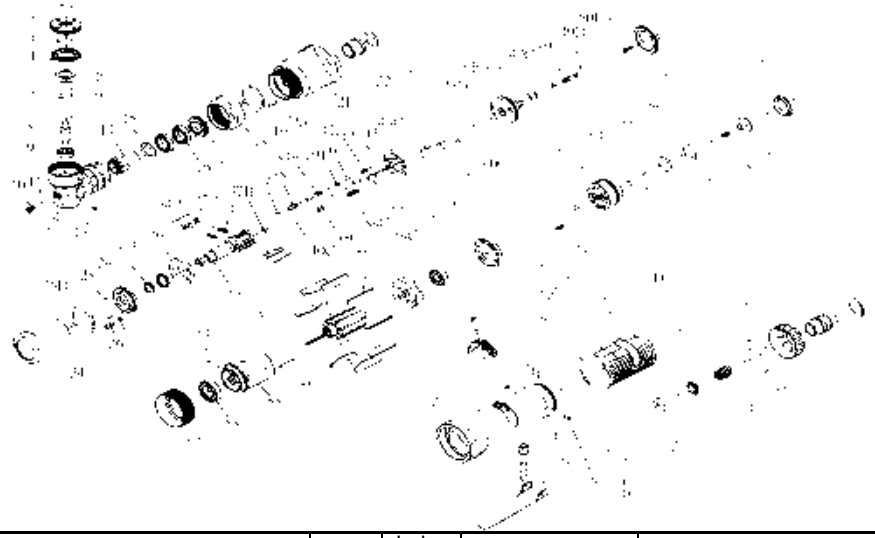

Index No.	Réf. Pièce	Description	Qté	Index No.	Réf. Pièce	Description	Qté
1	747-002	Lame ressort	1	51	I70-402	Ecrou convertisseur	1
2	I50R-706	Lame de blocage	1	52	I70S-306	Ecrou moteur	1
3	00-41134	O-Ring	1	53	00-2348	Roulement à billes	1
4	00-2358	Roulement à billes	1	54	00-3324	Ressort	1
5	I50R-711	Rondelle	1	55	I70S-302	Cylindre moteur	1
6	00-3813	Bille	3	56	00-3326	Goupille	1
7	I50R-705	Arbre sortie	1	57	I70S-303	Rotor	1
8	I50R-707	Arbre	1	58C	I70S-304	Palette moteur	9
9	00-2357	Roulement à billes	1	59	I50S-305	Flasque arrière	1
10	I90-410	Vis	1	60	00-2356	Roulement à billes	1
11	00-4153	Joint torique	1	61	I40S-310	Flasque distributeur	1
12	I50R-701	Carter renvoi d'angle	1	62	305F-034	Ressort	1
13	00-0605	Vis de réglage	1	63	IS40S-502	Distributeur	1
14	I50R-704	Arbre intermédiaire	1	64	00-41146	Joint torique	1
15	I50R-712	Rondelle	1	65	00-4121	Joint torique	1
16	00-2352	Roulement à billes	2	66	IS40S-312	Rondelle	1
17	I50R-709	Ecrou	1	67	00-3824	Bille	1
18	I50R-702	Ecrou renvoi d'angle	1	68	IS40S-313	Ressort	1
19	I50R-708	Rondelle	1	69	IS40S-311	Valve de coupure	1
20	00-3430	Goupille	1	70	00-41125	Joint torique	1
21	I70R-201	Carter convertisseur	1	71	I40S-309	Siège de valve	1
22	I40S-202	Palier	1	72	I70S-101	Vis	1
23	I40S-424	Rondelle	1	73	00-0507	Levier inverseur	1
24	I70-401	Corps convertisseur	1	74	I40S-503	Carter moteur	1
25D	00-41160	Joint torique	2	75	I40S-102	Anneau de suspension	1
26	I70-410	Vis de réglage	1	76	I40S-509	Palier	1
27	00-41113	Joint torique	3	77	IS40S-510	Piston	1
28	00-3318	Ressort	2	78	I40S-504	Gâchette	1
29	I70-403	Flasque avant	1	79	I40S-108	Bague élastique	2
30	I70-408	Flasque distributeur	1	80	00-3306	Goupille	1
31	I70-409	Rondelle	1	81	I40S-103	Carter de protection	1
32	00-2602	Joint quad	1	82	I40S-508	Rondelle	1
33	I70R-405	Partie menée 1/4"	1	83	305C-021	Valve d'admission	1
34B	I70-452	Rouleau	2	84	I40S-507	Ressort	1
35B	I70-406-C	Palette	2	85	I40S-601	Filtre d'échappement	1
36	I70-407	Ressort	2	86	I40S-603	Carter d'échappement	1
37B	IS40-450	Piston de blocage	1		I40S-604A	Entrée d'air 1/4"PF-19	
38	I40S-411	Vis	1	87	I40S-604B	Entrée d'air 1/4"PT-19	1
39EA	IS70-412-C	Piston	1		I40S-604C	Entrée d'air 1/4"NPT-18	
40C	00-41173	Joint torique	2	88C	00-3509	Circlips	1
41EA	IS70RD-425-C	Ressort	1	89C	I70S-453	Ressort	1
42	00-3435	Goupille	2	90C	I40S-454	Bouchon	1
43	00-3436	Goupille	1	91EA	00-41130	Joint torique	1
44C	I70-404-B	Cylindre convertisseur	1	92D	00-41127	Joint torique	1
45	00-3407	Goupille	2	※	IS70RDRK-DO	Kit réparation : Réf. No-	
46EA	IS70-415-C	Flasque arrière	1	**Ref.**		7; 14; 32;34B(2);35B(2);	
47	I40S-423	Rondelle	1	**Doga**	**4-1020086**	46EA;58(9); 68; 82; 83; 84	
48C	IS40S-421	Piston de pression	2	※	IS70RDSK-DO	Kit maintenance : Réf No-	
49D	IS130-314	Tige de coupure	1	**Ref. Doga**	**4-1020088**	25D(2); 27(2); 31; 36(2); 40C(2)	
50EA	IS150-317	Ressort	1	※	I40-451	Huile pour convertisseur	

★Le convertisseur se compose de : 24,25D,26,27,28,29,30,31,32,33,34B,35B,36,37B,38,39EA,40C,41EA,42,43,44C,45,46EA,48C,51,89C,90C,91

Dépannage

Symptôme	Cause	Solution
Pas de coupure	Fuite d'huile ou manque d'huile dans le convertisseur	Faire l'appoint d'huile dans le convertisseur
	Tige de coupure et/ou ressort usé	Remplacer tige de coupure et ressort
	Pression d'air faible ou mauvais dimensionnement du raccord et du tuyau d'alimentation d'air	Réajuster la pression d'air quand l'outil est en fonctionnement à vide. Utiliser le raccord et le tuyau aux dimensions de la machine (voir le tableau au bas de la page)
	Piston défaillant	Remplacer le piston
	Joint X (flasque distributeur) abîmé ou déchiré	Changer le joint X de la flasque distributeur
Coupure ou arrêt prématuré	Trop d'huile dans le convertisseur	Retirer le volume d'huile nécessaire (voir manuel de maintenance n°40945)
	Réglage du couple	Ajuster le réglage du couple sur l'assemblage
	Rallonge ou douilles longues	Utiliser des douilles guides aux longueurs nécessaires
	Caractéristiques de l'assemblage	Utiliser une machine surdimensionnée pour un asssemblage élastique ou une machine sans coupure dans le cas d'approche
Couple inconstant ou faible	Pression d'air trop basse ou fluctuations	Ajuster la pression d'air avec l'outil en fonctionnement à vide et respecter les dimensions des raccords et tuyaux d'alimentation.
	Manque de débit d'air	Vérifier la capacité du compresseur
	Palettes moteur sèches	Lubrifier le moteur pneumatique-ajouter 2 ou 3 gouttes d'huile par semaine dans l'entrée d'air de l'outil
	Joint X (flasque distributeur) abîmé ou déchiré	Changer le joint X de la flasque distributeur
Faible vitesse de rotation	Pression d'air trop basse ou fluctuations	Ajuster la pression d'air avec l'outil en fonctionnement à vide et respecter les dimensions des raccords et tuyaux d'alimentation
	Palettes moteur sèches	Lubrifier le moteur pneumatique- ajouter 2 ou 3 gouttes d'huile par semaine dans l'entrée d'air de l'outil

Manuel de maintenance : N°40945.

Modèle	∅ Inter alimentation	Raccord	Pression utile
DPTS30 50	6,5 mm	1/4'' NPT	5 - 6 bars
DPTS60 100	8 mm	1/4'' NPT	5 - 6 bars
DPTS130 180	11 mm	1/4'' NPT	5 - 6 bars
DPTS 200	12,7 mm	3/8'' NPT	6 - 7 bars

Accessoires

Protections

Désignation	Code article
Protection transparente I40-109 DPTS-30-40-50	6-1080400
Protection transparente I60-109 DPTS-60	6-1080401
Protection transparente I70-109 DPTS-70	6-1080402
Protection transparente I80-109 DPTS-80	6-1080403
Protection transparente I90-109 DPTS-90	6-1080404
Protection transparente I100-109 DPTS-100	6-1080405
Protection transparente I130-109 DPTS-130	6-1080406
Protection transparente I150-109 DPTS-150	6-1080407
Protection transparente I180-109 DPTS-180	6-1080408
Protection transparente I200-109 DPTS 200	6-1080409

Holster

Désignation	Code article
Holster GM + support réglable	4-1200460

Pions

Kit pion d'arrêt

- Carré 3/8'' : **Code article 4-1055211**
- Carré ½'' : **Code article 4-1055210**
- Carré ¾'' : **Code article 4-1055212**

Douilles guidées

3/8" Douilles guidées

Désignation	A/F mm	Vue	D1 mm	D2 mm	L mm	L2 mm	Code article
D060910006	6	A	11	19	43	5	4-1035137
D060910007	7	A	12	19	43	5	4-1035138
D060910008	8	A	13	19	43	7	4-1035139
D060910009	9	A	15	19	43	7	4-1035143
D060910010	10	A	16	19	43	8	4-1035110
D060910011	11	A	17,5	19	43	9	4-1035111
D060910012	12	B	19	22	43	9	4-1035112
D060910013	13	A	20	22	43	9	4-1035113
D060910014	14	A	21	22	43	9	4-1035114
D060910015	15	B	22	22	43	11	4-1035115
D060910016	16	C	24	22	43	11	4-1035116
D060910017	17	C	25	22	43	11	4-1035117
D060910018	18	C	26	22	43	11	4-1035118
D060910019	19	C	27,5	22	43	11	4-1035119
D060910021	21	C	30	22	43	13	4-1035120

1/2" Douilles guidées

Désignation	A/F mm	Vue	D1 mm	D2 mm	L mm	L2 mm	Code article
D060920012	12	A	20	25	52	12	4-1035098
D060920013	13	A	21	25	52	12	4-1035099
D060920014	14	A	22,5	25	52	12	4-1035100
D060920015	15	A	23,7	30	52	12	4-1035101
D060920016	16	A	25	30	52	12	4-1035102
D060920017	17	A	26	30	52	12	4-1035103
D060920018	18	A	27,5	30	52	12	4-1035104
D060920019	19	A	28,7	30	52	12	4-1035105
D060920021	21	B	30	30	52	12	4-1035106
D060920022	22	C	32	30	52	12	4-1035107
D060920023	23	C	32	30	52	12	4-1035108
D060920024	24	C	35	30	52	12	4-1035109
D060920027	27	C	39	30	57	12	4-1035135
D060920030	30	C	42	30	62	12	4-1035136
D060920032	32	C	44	30	62	12	4-1035170

3/4" Douilles guidées

TAILLE						1
6-Pans normales						
Type	C/P mm	Dessin	D1 mm	D2 mm	L mm	L2 mm
Métriques						
DO60940017	17	A	31	44	65	12
DO60940018	18	A	32	44	65	12
DO60940019	19	A	33	44	65	14
DO60940021	21	A	35	44	65	16
DO60940022	22	A	37	44	65	16
DO60940023	23	A	38	44	65	16
DO60940024	24	A	39	44	65	16
DO60940026	26	A	41	44	65	16
DO60940027	27	A	43	44	65	16
DO60940028	28	B	44	44	68	20
DO60940029	29	C	45	44	68	20
DO60940030	30	C	47	44	68	20
DO60940032	32	C	49	44	70	20
DO60940033	33	C	51	44	70	20
DO60940034	34	C	52	44	70	20
DO60940035	35	C	53	44	70	20
DO60940036	36	C	54	44	70	20
DO60940038	38	C	57	44	72	22
DO60940041	41	C	60	44	72	22
DO60940046	46	C	67	54	77	23
DO60940050	50	C	71	54	77	23

Adaptateurs guidés

TAILLE						
Adaptateurs à changement rapide						**1**
Type	**Embout**	**Tête**	**D2 mm**	**L mm**	**-**	**-**
Métriques						
DO69151116	3/8"	1/2"	20	80	-	-
DO69152112	1/2"	3/8"	25	75	-	-
DO69154116	3/4"	1/2"	44	90	-	-
DO69151112	3/8"	3/8"	19	75	-	-
DO69151212	3/8"	3/8"	19	100	-	-
DO69152216	1/2"	1/2"	25	100	-	-
DO69154324	3/4"	3/4"	44	125	-	-

TAILLE						
Adaptateurs à changement rapide						**2**
Type	**Embout carré**	**Mandrin 6 pans**	**D2 mm**	**L mm**	**-**	**-**
Métriques						
DO69111E08	3/8"	1/4"	52	22	-	-
DO69111E14	3/8"	7/16"	62	22	-	-
DO69112E08	1/2"	1/4"	60	25	-	-
DO69112E14	1/2"	7/16"	70	25	-	-
DO69114E14	3/4"	7/16"	80	44	-	-

Vibration des modèles de la gamme DPTS

Modèle	Vibration (m/sec²)	Modèle	Vibration (m/sec²)
4-1084190 - DPTS-30	2.0	**4-1084120** - DPTS-30 S	2.7
4-1080008 - DPTS-40	2.4	**4-1080031** - DPTS 40 S	5.3
4-1080009 - DPTS-50	3.1	**4-1080032** - DPTS 50 S	3.5
4-1080010 - DPTS-60	3.1	**4-1080033** - DPTS-60 S	4.5
4-1058450 - DPTS-65	3.0	**4-1080034** - DPTS-70 S	6.0
4-1080011 - DPTS-70	3.3		
4-1090005 - DPTS-70 X	4.3	**4-1080040** - DPTS-30 SHD	3.6
4-1058451 - DPTS-80	5.3	**4-1080041** - DPTS-40 SHD	4.0
4-1080012 - DPTS-90	3.0	**4-1080042** - DPTS-50 SHD	4.5
4-1080013 - DPTS-100	7.6	**4-1080043** - DPTS-60 SHD	5.3
4-1080014 - DPTS-130	5.3		
4-1088200 - DPTS-150	2.8	**4-1080048** - DPTS-50 RA	7.3
4-1058452 - DPTS-180	3.2	**4-1080049** - DPTS-60 RA	7.4
4-1090146 - DPTS-200	8.0	**4-1080050** - DPTS-70 RA 3/8	8.4
		4-1080051 - DPTS-70 RALS	10.1
4-1080021 - DPTS-30 HD	2.8	**4-1080055** - DPTS-50 RAHD	11.6
4-1080022 - DPTS-40 HD	3.2	**4-1080056** - DPTS-60 RAHD	12.2
4-1080023 - DPTS-50 HD	4.2	**4-1080057** - DPTS-70 RA 1/2	11.8
4-1080024 - DPTS-60 HD	3.4	**4-1002356** - DPTS-70 RA 1/2	11.6
		4-1080052 - DPTS-80 RA	8.7

Vibration (m/sec²) selon EN ISO 28927-2

8, avenue Gutenberg - CS 50510
78317 Maurepas Cedex - France
Tél. : 01 30 66 41 48 • Fax : 01 30 66 41 49

outils_assemblage@doga.fr

Nous travaillons constamment à l'amélioration de nos produits. De ce fait, les dimensions et indications portées dans cette brochure peuvent parfois ne pas correspondre aux dernières exécutions. De convention expresse, nos ventes sont faites sous bénéfice de réserve de propriété (les dispositions de la loi du 12/5/80 trouvent donc toute leur application).

Doc.**40802**.08/20

w w w . d o g a . f r