Bras de réaction au couple

SLIDER BA…RPC

MANUEL D'UTILISATION

IMPORTANT

L'outil fourni avec ce manuel peut avoir été modifié pour satisfaire des besoins spécifiques.

Si cela est le cas, nous vous remercions, lors d'une commande de renouvellement ou de pièces détachées, de bien vouloir préciser le code article de l'outil figurant sur le BL ou de contacter **DOGA** au **01 30 66 41 41** en indiquant la date approximative de la livraison. Vous serez sûr ainsi d'obtenir l'outil et/ou la pièce désirés.

ATTENTION

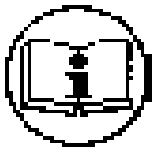

Ce manuel d'utilisation doit être conservé avec soin dans un lieu connu et facilement accessible aux utilisateurs potentiels du produit.

Lire et faire lire attentivement à chaque opérateur le présent manuel avant de procéder à l'installation, l'utilisation, la réparation du produit.

S'assurer absolument que l'opérateur a parfaitement compris les règles d'utilisation et la signification des éventuels symboles apposés sur le produit.

La majeure partie des accidents pourrait être évitée en respectant les instructions du manuel.
Celles-ci ont été rédigées en faisant référence aux directives Européennes et leurs divers amendements, ainsi qu'aux normes relatives aux produits.

Dans chaque cas, respecter et se conformer aux normes nationales de sécurité. Ne pas enlever ou détériorer les étiquettes et annotations apposées sur le produit et plus particulièrement celles imposées par la loi.

CHARTE DE LA MAINTENANCE

Vous venez d'acquérir un matériel commercialisé par DOGA ... C'est ***bien.***
Vous allez lire le manuel d'utilisation ... C'est ***mieux.***
Vous avez l'intention de suivre les recommandations et d'effectuer la maintenance préventive conseillée... C'est ***encore mieux.***

La **perfection** serait de prévoir la politique de maintenance que vous voulez mettre en oeuvre. Nous vous proposons deux démarches :

1) Vous nous confiez la maintenance du matériel en nous l'envoyant pour réparation. Notre atelier de maintenance prend en charge vos machines et vous fait une offre de réparation.
Nous pouvons également établir un contrat de maintenance «sur mesure» dès lors que l'importance des équipements en service le justifie.

2) Nous vous apportons, par notre centre de formation le CEFTI, les connaissances dont votre personnel aura besoin et vous faites votre maintenance vous-même. Nous vous conseillons sur les pièces détachées à tenir en stock.

Si malgré toutes ces précautions, une assistance est nécessaire, nous vous invitons à nous contacter. Votre correspondant vous conseillera sur les meilleures dispositions à prendre :

- Assistance téléphonique
Notre technicien détermine à distance l'origine de la panne et vous indique la marche à suivre pour vous permettre d'effectuer la réparation vous-même.

- Dépannage sur place
Bien qu'attrayant, le dépannage sur place constitue rarement la meilleure solution pour les matériels transportables. Les conditions de travail pour le réparateur sont moins bonnes qu'en nos ateliers et, de plus, le déplacement d'un technicien est onéreux.

GARANTIE

La garantie sur les matériels neufs est de 12 mois sauf indication différente sur le manuel d'utilisation.
Elle porte sur le remplacement des pièces reconnues défectueuses.

DOGA®
www.doga.fr
8 avenue Gutenberg - CS 50510 - 78317 MAUREPAS CEDEX
Tél. : +33 (0)1 30 66 41 41 - Fax : +33 (0)1 30 66 41 99
S.A. au capital de 2 047 200,00 € - RCS Versailles B 699 800 272 - Siret 699 800 272 00022 - NACE 4669B

Nous travaillons constamment à l'amélioration de nos produits. De ce fait, les dimensions et indications portées dans cette brochure peuvent parfois ne pas correspondre aux dernières exécutions. De convention expresse, nos ventes sont faites sous bénéfice de réserve de propriété (les dispositions de la loi du 12/5/80 trouvent donc toute leur application).

Doc.00002.09/15

SOMMAIRE

1. Caractéristiques p.5

1.1 Utilisation p.6

1.2 Montage p.6

1.3 Réglage de l'équilibreur p.7

1.4 Recommandations p.7

1.5 Entretien p.7

1.6 Maintenance p.7

2. Nomenclature p.9

3. Dimensions p.10

1. Caractéristiques

Bras articulé intégrant deux codeurs absolus

Connexion directe sur le POSI-CONTROL DPC TOUCH

- Couple jusqu'à 100 Nm
- Rayon d'action jusqu'à 900 mm
- Équipé de codeurs absolus compacts 12 bits (précision 0,1°)
- Capacité supérieure disponible sur demande
- Mouvements contrôlés

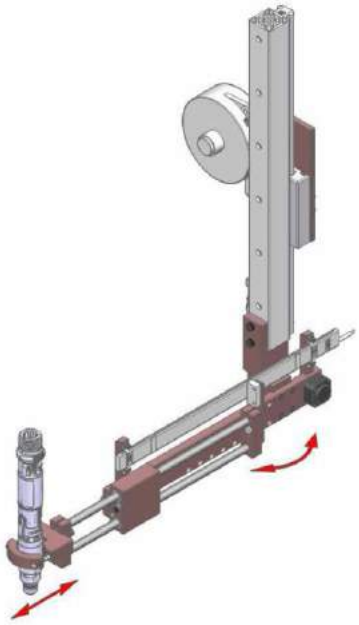

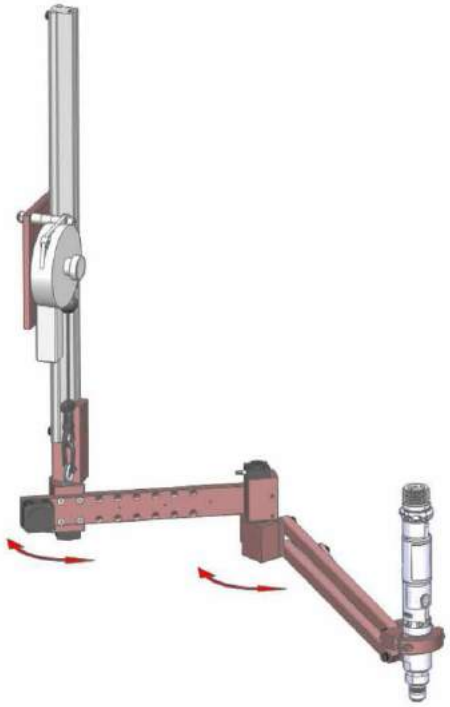

SLIDER BA 12/25/40/100 RPC

SLIDER BA 12/25/40 PC

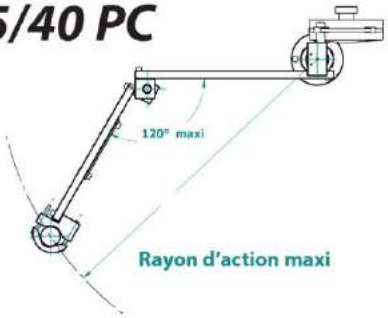

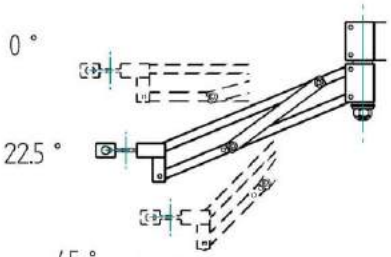

Réglage de l'inclinaison en 3 positions

Type	Couple max (Nm)	Outil (mm)	Course verticale (mm)	Course (mm)	Rayon d'action (mm)	Charge max (Kg)	Code article
SLIDER BA 12 PC	12	25/50	420	195		1,2	**4-1283120**
SLIDER BA 25 PC	25	28/52	420	195		2,2	**4-1283121**
SLIDER BA 40 PC	40	28/52	420	295		3	**4-1283122**
SLIDER BA 12 RPC	12	25/50	420		450	1,2	**4-1201078**
SLIDER BA 25 RPC	25	28/52	420		460	2,2	**4-1201079**
SLIDER BA 25 RPC/600	25	28/52	420		600	2,2	**4-1201080**
SLIDER BA 40 RPC	40	28/52	420		650	3	**4-1201081**
SLIDER BA 40 RPC/800	40	28/52	420		800	3	**4-1201082**
SLIDER BA 100 RPC	100	28/52	420		730	4	**4-1201083**
SLIDER BA 100 RPC/900	100	28/52	420		900	4	**4-1201084**

Suivez les recommandations de ce manuel, qui garantissent la longévité et l'efficacité du matériel ainsi que le confort et la sécurité des opérateurs.

1.1 Utilisation

Les bras de réaction au couple série SLIDER BA…RPC sont utilisés pour 4 fonctions distinctes et complémentaires.

A) Annuler l'effet de réaction au couple des outils manuels à moteurs rotatifs tels que les visseuses, perceuses ou taraudeuses. Ils garantissent l'amortissement des chocs et des vibrations délivrés par ces outils, prévenant de ce fait, les troubles musculo-squelettiques de type tendinite, inflammation du nerf carpien, ''tennis elbow''.
B) Permettre de contrôler le positionnement de la visseuse.
C) Assurer la suspension et l'équilibrage des outils.
D) Garantir une perpendicularité parfaite entre l'outil et le plan de travail.

1.2 Montage

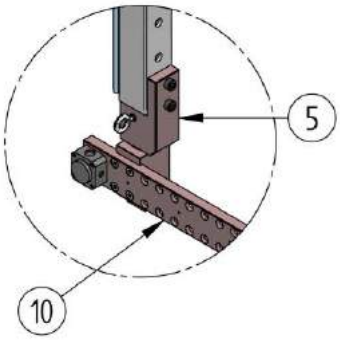

- Visser l'articulation rep 5 sur le rail vertical.
- Visser la plaque rep 10 sur l'articulation rep 5.
- Régler l'inclinaison de l'avant-bras (22,5° ou 45°) en s'assurant que l'angle de l'articulation ne dépasse pas 120°.

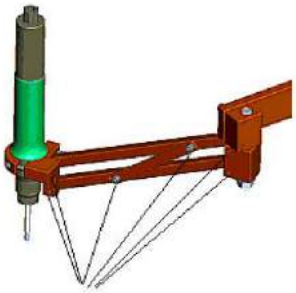

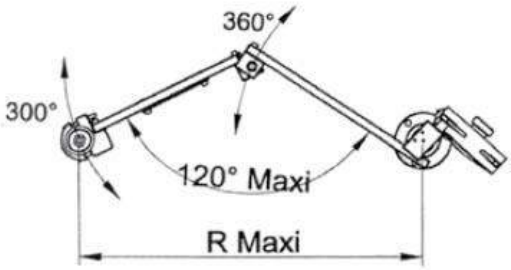

Réglage de l'inclinaison

Montage équilibreurs

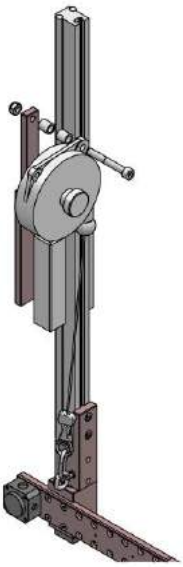

SLIDER BA 12/25 RPC

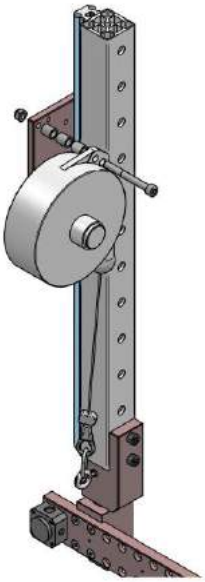

SLIDER BA 40 RPC

1.3 Réglage de l'équilibreur

C'est la charge effective en bout de bras qui détermine la tension de l'équilibreur.
La charge est bien équilibrée lorsque l'opérateur manie l'outil sans effort.

***Important* : la course du filin doit être réglée de façon appropriée à l'aide de la boule caoutchouc.**

1.4 Recommandations

- Veiller à ne jamais utiliser les bras au-delà des valeurs des couples pour lesquelles ils sont prévus.
- Ne jamais utiliser les bras avec des charges effectives en bout de bras dépassant les préconisations constructeurs.
- La course totale du bras doit être prise en compte avant l'aménagement du poste de travail.
- Veiller à ce que l'embase du bras soit correctement fixée.

1.5 Entretien

Si le guidage linéaire vertical prend du jeu, resserrer les vis du chariot.

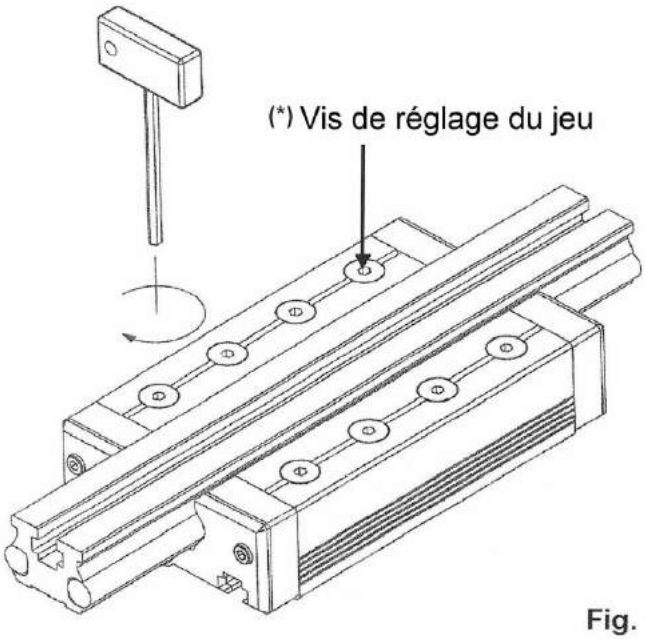

Fig. 1

1.6 Maintenance

Seul le personnel qualifié ou formé par DOGA est autorisé à procéder à la réparation de ce matériel.
Demander à un S.A.V autorisé d'effectuer les contrôles et la maintenance du matériel pour garantir un fonctionnement correct.
S'adresser au S.A.V DOGA en cas de problèmes nécessitant réparations.
Les codeurs ne demandent aucune maintenance.

N° Rév	Note de révision	Vérifié par GP	Date
A	émission originale	GP	03/04/17

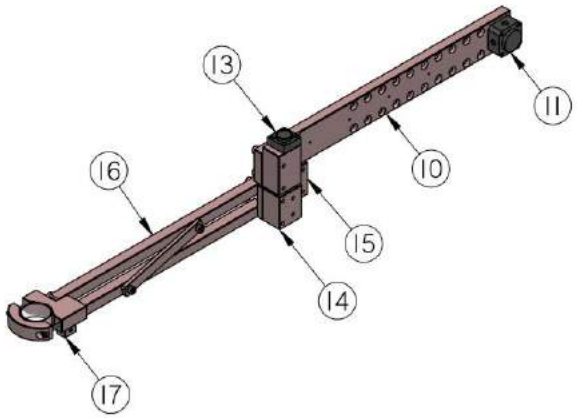

Rep	Qté 1	Dessiné: GP	Date: 03/04/17	Ech: 1:10	Format: A4	Client: DOGA
		Nom ensemble				
DOGA		Nom pièce: BA RPC			Matière: -	
Tolérances générales: ±0.2 Ra 3.2 Casser les angles vifs					Traitement: -	
					Plan N°: 08-52-3386	

N° Rév	Note de révision	Vérifié par GP	Date
A	Emission originale	-	03/04/17

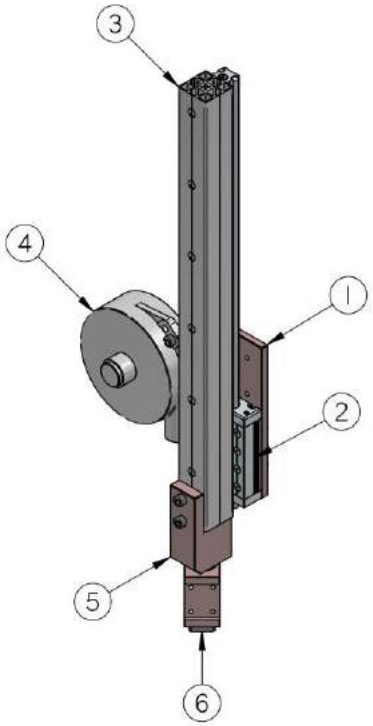

Rep	Qté	Dessiné: ML	Date: 03/04/17	Ech: 1:4	Format: A4	Client: DOGA
		Nom ensemble: SLIDER BA PC_BA RPC				
DOGA		Nom pièce: Nomenclature			Matière:	
Tolérances générales: ±0.2 Ra 3.2 Casser les angles vifs					Traitement:	
					Plan N°: 15-52-4157	

2. Nomenclature

Item	Désignation	SLIDER BA 12RPC	SLIDER BA 25RPC	SLIDER BA 25RPC/600	SLIDER BA 40RPC	SLIDER BA 40RPC/800	SLIDER BA 100RPC	SLIDER BA 100RPC /900
1	Plaque							
2	Chariot							
3	Rail							
4	Equilibreur	**4-1284444**	**4-1200008**	**4-1200008**	**4-1200050**	**4-1200050**	**4-1200008 (x2)**	**4-1200008 (x2)**
5	Articulations							
6	Codeur mât	**4-1200484**	**4-1200484**	**4-1200484**	**4-1200484**	**4-1200484**	**4-1200484**	**4-1200484**
10	Tronçon primaire							
11	Boîte de dérivation	**4-1200488**	**4-1200488**	**4-1200488**	**4-1200488**	**4-1200488**	**4-1200488**	**4-1200488**
13	Codeur articulation	**4-1200485**	**4-1200485**	**4-1200486**	**4-1200560**	**4-1200561**	**4-1200487**	**4-1200562**
14	Articulation complète							
15	Butée angulaire							
16	Tronçon secondaire	**4-1200244**	**4-1200253**		**4-1200262**		**4-1200271**	
17	Pince	**4-1200245**	**4-1200254**	**4-1200254**	**4-1200263**	**4-1200263**	**4-1200272**	**4-1200272**

3. Dimensions

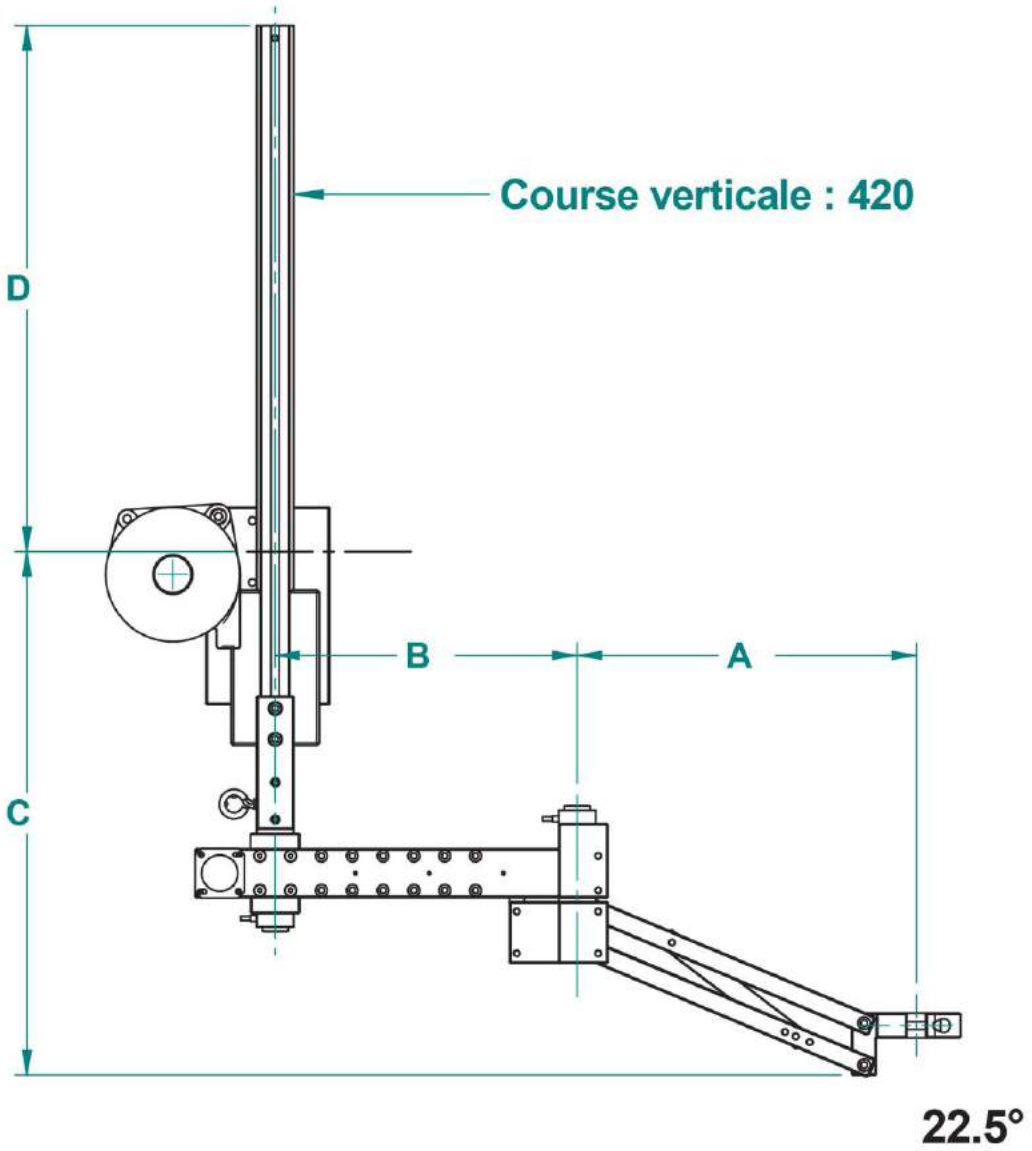

	A	B min	B max	Rayon d'action à 22,5°	C	D
SLIDER BA 12 RPC	261	102	252	450	380	440
SLIDER BA 25 RPC	278	95	245	460	424	425
SLIDER BA 25 RPC/600	336	305	330	600	447	425
SLIDER BA 40 RPC	387,5	150	350	650	482	419
SLIDER BA 40 RPC/800	470	415	415	800	496	419
SLIDER BA 100 RPC	433	205	405	730	597	358
SLIDER BA 100 RPC/900	528	470	520	900	634	358

Déclaration de conformité CE

Declaration of Conformity / Declaración de Conformidad / Konformitätserklärung

Bras de positionnement DOGA

DOGA *Torque reaction arm*
Brazo de reacción al
Drehmoment-Abstützungen und Werkzeug-Tragarme

Nom et adresse (du constructeur ou de son mandataire) :
Name and adress (manufacturer or representative) / Nombre y dirección (del constructor o de su mandatario) / Name und Adresse (Hersteller oder Bevollmächtigter) :

DOGA
ZA Pariwest
8 avenue Gutenberg – CS 50510
F 78317 MAUREPAS Cedex

Marque */ Trade Mark / Marca / Handelsmarke :* DOGA

Type */ Model / Tipo / Modelle :*
- BA PC (type 5 à 100)
- BA RPC (type 5 à 100)
- SLIDER BA PC (type 12 à 100)
- SLIDER BA RPC (type 12 à 100)

Dispositions réglementaires applicables : Directive machine 2006/42/CE
Directive basse tensions : Low voltage directive 2006/95/CE
Directive compatibilité électromagnétique : Electromagnetic compatibility directive 2004/108/CE

Nom du signataire */ Name / Apellido del signatario / Unterzeichner :* E. de LAITRE
Fonction du signataire */ Title / Función del signatario / Funktion :* Responsable PRODEV
Maurepas, le 01/04/2015

DOGA S.A.
ZA Pariwest - 8 Avenue Gutenberg
CS 50510 - F 78317 MAUREPAS Cedex
RC Versailles B 699 800 272 - N° SIR 699 800 272 00022
N° TVA Intracom : FR 49 699 800 272
Tél. : + 33 (0)1 30 66 41 41 - Fax : + 33 (0)1 30 66 41 99

Doc.**00172**.04/15

8, avenue Gutenberg - CS 50510
78317 Maurepas Cedex - France
Tél. : 01 30 66 41 48 • Fax : 01 30 66 41 49

ergonomie@doga.fr

Nous travaillons constamment à l'amélioration de nos produits. De ce fait, les dimensions et indications portées dans cette brochure peuvent parfois ne pas correspondre aux dernières exécutions. De convention expresse, nos ventes sont faites sous bénéfice de réserve de propriété (les dispositions de la loi du 12/5/80 trouvent donc toute leur application).

Doc.**40448**.02/18