GERARDI

DOGA® USINAGE

JUSQU'AU 31 JUILLET 2025
Dans la limite des stocks disponibles

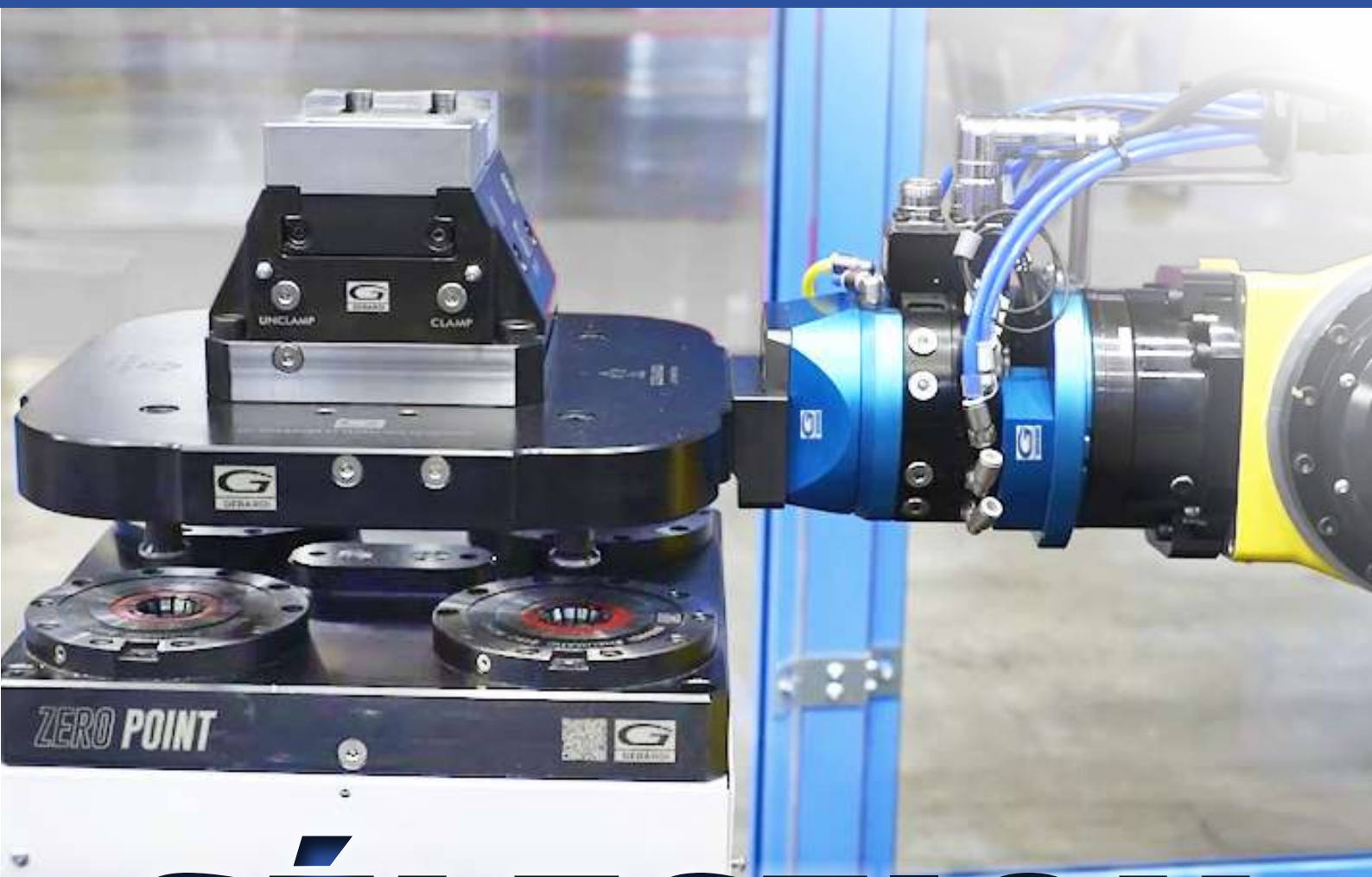

SÉLECTION 2025

www.doga-usinage.fr

GERARDI

5 ANS DE GARANTIE

FABRIQUÉ EN ITALIE

Étaux SÉRIE STANDARD

Art.1

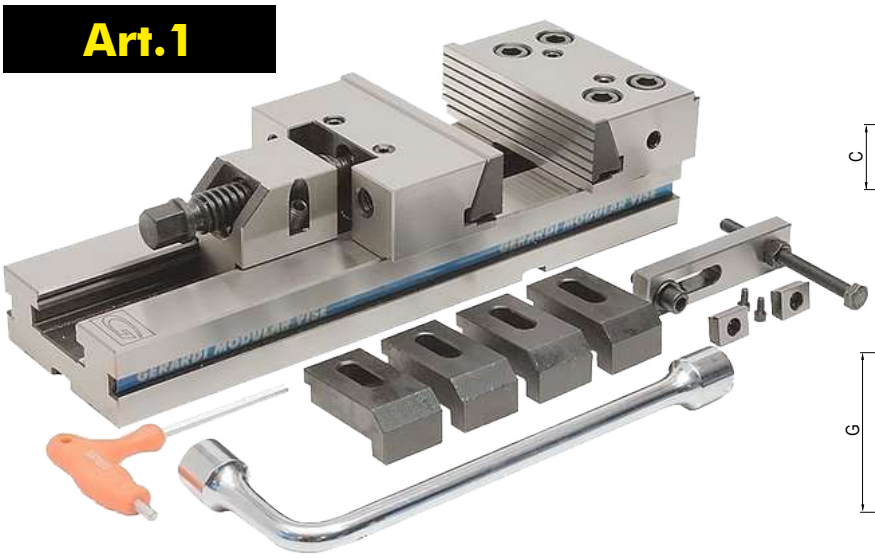

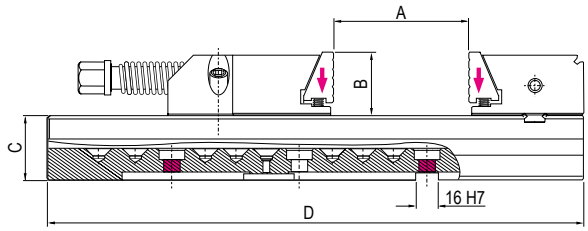

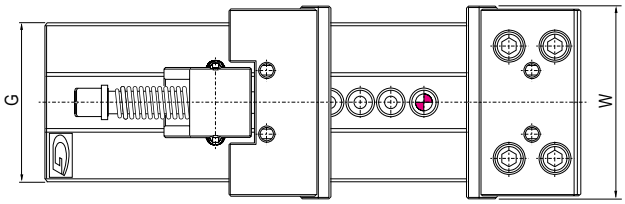

Type	TAILLE 2 (25 kN)	3 (30 kN)		4 (30 kN)		5 (40 kN)	
W (largeur de mors)	125	150		175		200	200
A (ouverture maxi.)	150	200	300	300	400	300	400
B	40	50		60	60	65	65
C	40	50		58		70	70
D	345	420	520	555	655	595	695
G	95	125		145		170	170
kg	12,9	25,5	29	42	47	69	74
Code GERARDI	3.02.10000	3.03.20000	3.03.30000	3.04.30000	3.04.40000	3.05.30000	3.05.40000
Code article DOGA	P101432	P100310	P100170	P100748	P100996	P100418	P100625
PRIX HT €	~~777~~	~~848~~	~~986~~	~~1 269~~	~~1 411~~	~~1 833~~	~~2 115~~
PRIX SPÉCIAL €	**622**	**679**	**789**	**1 016**	**1 129**	**1 467**	**1 692**

1	MODULAIRE	La plus grande gamme au monde d'accessoires interchangeables rend presque toutes les opérations de serrage possibles.
2	AUCUNE USURE	Fabriqués en alliage d'acier haute qualité et trempé d'une dureté de 60 HRC, afin d'offrir une rigidité maximale, de hautes performances et une résistance extrême à l'usure. Preuve de leur qualité, tous les étaux et composants mécaniques sont GARANTIS 5 ANS.
3	SERRAGE RAPIDE	Le mors mobile est poussé contre la pièce, puis serré d'1/4 de tour de clé. Également disponible en serrage hydraulique, pneumatique, hydraulique manuel et hydraulique électrique.
4	APPAIRAGE à 0,02 mm	Les surfaces coulissantes et de travail sont rectifiées. Les tolérances sont garanties par le contrôle avec une machine de mesure. Le parfait alignement aux axes de la machine est assuré par les rainures longitudinales et transversales (16H7).
5	FONCTION D'ACTIVATION / DÉSACTIVATION DES MORS PLAQUEURS	Il est possible de commuter entre un fonctionnement avec ou sans plaquage. L'action de plaquage peut être activée ou désactivée en tournant la clé à l'arrière du mors d'1/4 de tour.
6	MORS FIXE ÉTAGÉ (5 mm)	Le mors fixe installé de série dispose d'un repos de 5 mm à l'arrière. Retourner le mors et le combiner avec la référence ART.217 (mors prismatique étagé) pour les opérations de perçage et de taraudage.

Fournies avec l'étau de la série Standard Gerardi :

- 1 butée latérale ART.370
- 1 paire de taquets de positionnement (16/16 mm) ART.297
- 1 clé coudée ART.375
- 1 clé en T ART.376
- 4 brides nues ART.298

GERARDI

5 ANS DE GARANTIE

FABRIQUÉ EN ITALIE

Étaux COMPACT GRIP

Étaux 5 axes auto-centrants avec mors réversibles - Idéals pour usinage 5 axes

ÉTAUX 5 AXES AUTO-CENTRANTS AVEC MORS RÉVERSIBLES

Art.650

Équipement standard : 1 clé de serrage, 1 cimblot de centrage, 2 lardons de positionnement et 2 taquets de réglage de concentricité

+ Butée magnétique Art. 370EM

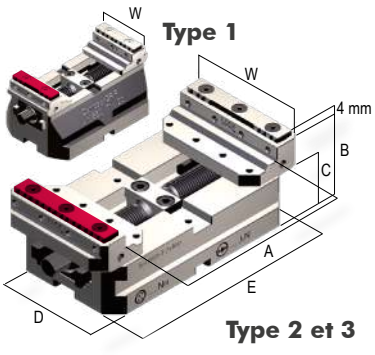

Type	1 - 12kN			2 - 22kN				3 - 32kN				
Largeur de mors W	50			88				123				
Ouverture maximale A	54	94	134	96	136	176	216	133	183	233	283	333
Hauteur d'étau B	65			65				89				
Hauteur de base C	45			38				57				
Largeur de base D	79,9			89,9				124,9				
Largeur de base E	80	120	160	120	160	200	240	160	210	260	310	360
Kg	1,9	2,7	3,4	3,6	4,4	5,2	5,8	9,1	10,9	12,8	14,8	17
Code GERARDI	7.65.01080	7.65.01120	7.65.01160	7.65.02120	7.65.02160	7.65.02200	7.65.02240	7.65.03160	7.65.03210	7.65.03260	7.65.03310	7.65.03360
Code article DOGA	P104613	P104113	P116724	P101752	P100947	P104621	P105320	P102233	P100730	P101840	P103045	P104631
PRIX HT €	~~777~~	~~897~~	~~1015~~	~~955~~	~~1 075~~	~~1 194~~	~~1 314~~	~~1 552~~	~~1 790~~	~~2 029~~	~~2 387~~	~~2 625~~
PRIX SPÉCIAL €	649	749	849	749	849	949	1 049	1 199	1 299	1 399	1 649	1 849

INSERTS TOUT TYPE DE DURETÉ ET DE MATÉRIAU

Lisse + Brut

Pour serrage acier doux et finitions

Art.650S		
7.65.0S		
1000	2000	3000
P110473	P103689	P101500
84 €	84 €	84 €

Grip Pas 1,5 mm

Pour pièces de dureté standard

Art.650T G01		
7.65.0T		
1000/G01	2000/G01	3000/G01
P105378	P101502	P102090
43 €	54 €	84 €

Grip Pas 2 mm

Pour serrage de pièces haute dureté

Art.650T G02		
7.65.0T		
1000/G02	2000/G02	3000/G02
P103691	P105340	P103677
43 €	54 €	84 €

Grip Pas 11 mm

Pour serrage de matériaux doux (Inclus)

Art.650T G11		
7.65.0T		
1000/G11	2000/G11	3000/G11
P106335	P105380	P102607
43 €	54 €	84 €

Queue d'aronde

Serrage irréversible en queue d'aronde

Art.650R		
7.65 0R		
1000	2000	3000
P116750	P110475	P106393
38 €	38 €	38 €

RÉHAUSSE

Art. 661H

Réhausse en aluminium pour plaque de changement rapide mécanique.

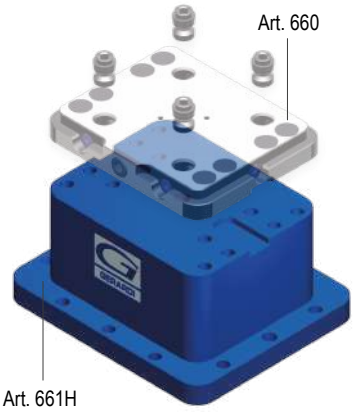

Kit de montage et d'alignement non inclus

Type d'étau / Hauteur	1 - 2 / 52	3 / 96
A	100	100
A1	-	150
A2	170	190
B	50	50
B1	-	100
C	100	100
D	156	176
D1	116	136
E	190	210
E1	150	170
F	96	96
F1	52	52
G	136	160
L2	Ø 16 H7 / M10	Ø 16 H7 / M10
L3	Ø 12 H7 / M8	Ø 12 H7 / M8
L4	Ø 20 H7 / M16	Ø 20 H7 / M16
kg	5	6,5
Code GERARDI	9.66.1H520	9.66.1H960
Code DOGA	P110381	P103683
PRIX HT €	~~863~~	~~1 107~~
PRIX SPÉCIAL €	769	989

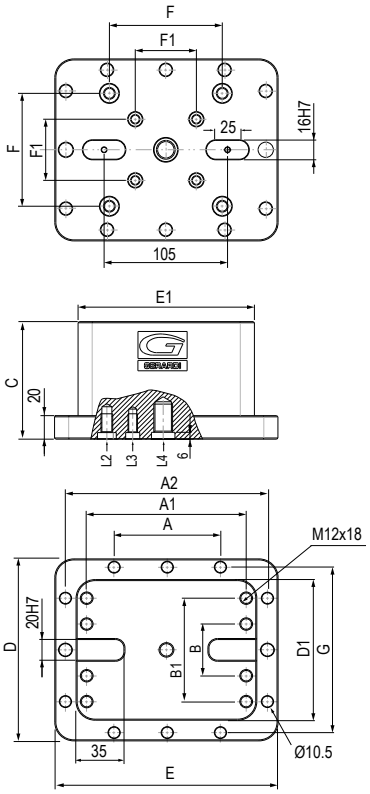

Plaques POINT ZERO

Plaques Point Zéro pour étaux Compact Grip - Idéales pour les machines à 5 axes

PLAQUE POINT ZÉRO POUR ÉTAUX COMPACT GRIP

Art.660

Plaque rectangulaire à changement rapide mécanique

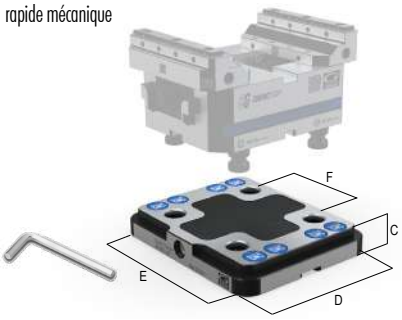

Équipement standard : 4 pions Art.660B

Type F	1 - 2 52	3 96
C	27	27
D	116	156
E	150	190
kg	3	5,2
Code GERARDI	9.66.05200	9.66.09600
Code DOGA	P103063	P101758
PRIX HT €	~~787~~	~~1 133~~
PRIX SPÉCIAL €	549	849

Art.661

Plaque ronde à changement rapide mécanique

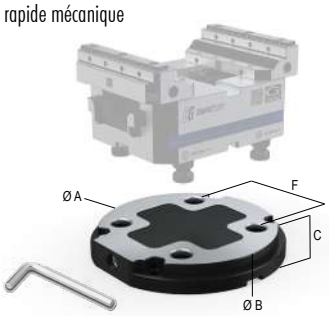

Équipement standard : 4 pions Art.660B

Type F	1 - 2 52	3 96
ØA	156	196
ØB	120	175
C	27	27
kg	3	5,2
Code GERARDI	9.66.15200	9.66.19600
Code DOGA	P104632	P104600
PRIX HT €	~~754~~	~~1 102~~
PRIX SPÉCIAL €	549	849

Art.660S

Plaque rectangulaire avec changement rapide mécanique, positionnement et fixation suivant plan

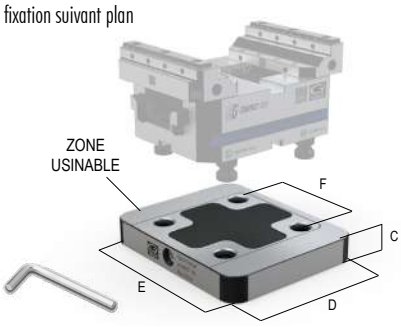

Équipement standard : 4 pions Art.660B

Type F	1 - 2 52	3 96
C	27	27
D	126	156
E	150	190
kg	3	5,2
Code GERARDI	9.66.0S520	9.66.0S960
Code DOGA	P116517	P106275
PRIX HT €	~~638~~	~~870~~
PRIX SPÉCIAL €	449	649

Usinage suivant plan en sus

Art.661S

Plaques à changement rapide pour diviseurs

Plaque ronde avec changement rapide mécanique, positionnement et fixation suivant plan

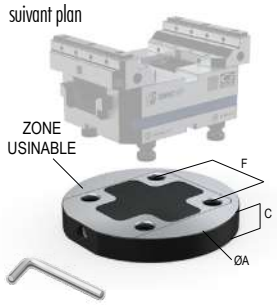

Équipement standard : 4 pions Art.660B

Type F	1-2 52	3 96		
Ø A	156	196	250	300
C	27	27	24	24
kg	3,8	6	10	15
Code GERARDI	9.66.1S520	9.66.1S960	9.66.1S960-250	9.66.1S960-310
Code DOGA	P107964	P104116	P125006	P125007
PRIX HT €	~~696~~	~~1 159~~	~~1 647~~	~~1 750~~
PRIX SPÉCIAL €	449	649	1 450	1 550

Usinage suivant plan en sus

Art.660R

Plaque rectangulaire de réduction

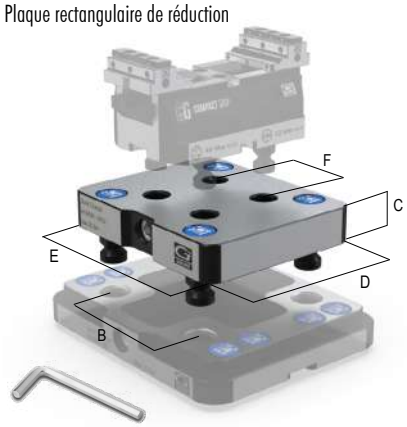

Équipement standard : 4 pions Art.660B

F	52
B	96
C	27
D	126
E	150
kg	3,75
Code GERARDI	9.66.0R210
Code DOGA	P107962
PRIX HT €	~~696~~
PRIX SPÉCIAL €	449

Art.661R

Plaque ronde de réduction d'entraxe

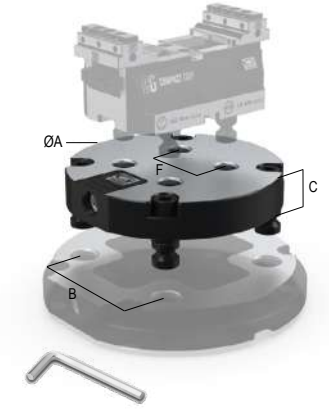

Équipement standard : 4 pions Art.660B

F	52
A	158
B	96
C	27
kg	3,75
Code GERARDI	9.66.1R210
Code DOGA	P107966
PRIX HT €	~~870~~
PRIX SPÉCIAL €	449

Art.660B

Pion pour plaque à changement rapide (à l'unité)

Type	1	2
Code GERARDI	9.66.0B100	9.66.0B200
Code DOGA	P101950	P101048
PRIX HT €	31	33

Art.370EM

Butées magnétiques

Type	1	2	3
Code GERARDI	7.37.01000/EM	7.37.02000/EM	
Code DOGA	P100731	P101307	
PRIX HT €	69	78	

Art.298 / CGR

Bride Compact Grip (à l'unité)

Code GERARDI	7.29.81000/CGR
Code DOGA	P103061
PRIX HT €	19

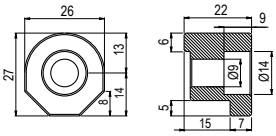

GERARDI

5 ANS DE GARANTIE

FABRIQUÉ EN ITALIE

Accessoires COMPACT GRIP

Accessoires pour étaux Compact Grip - Idéals pour les machines à 5 axes

SEMELLES ET MORS DOUX

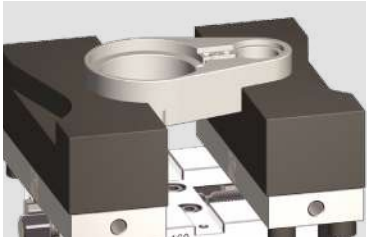

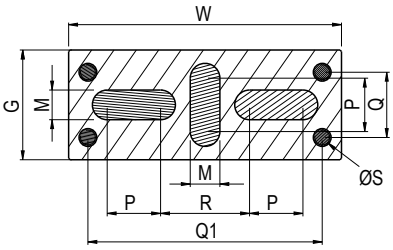

	2	3
W	128	160
G	49	59
M	10 H7	14 H7
P	30	36
Q	23	36
Q1	110	142
R	40	50
S	Ø 9	Ø 11

Art. 950B

Semelle droite

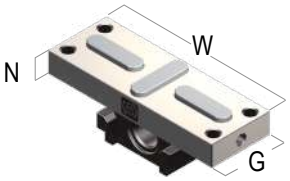

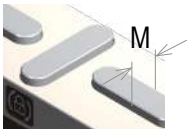

N	15	20
Code GERARDI	7.95.0B2000	7.95.0B3000
Code DOGA	P103021	P102092
PRIX HT €	211	384

Art. 950C

Semelle gauche

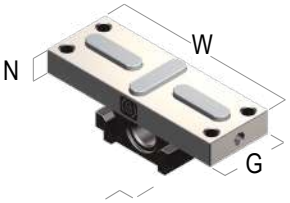

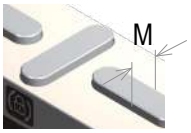

N	15	20
Code GERARDI	7.95.0C2000	7.95.0C3000
Code DOGA	P103042	P102080
PRIX HT €	211	384

Art. 950D*

Mors doux

G1 = G + 2 mm

* Vis de fixation non fournies

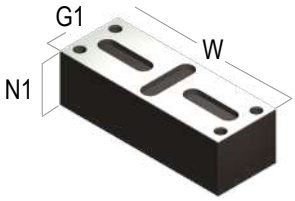

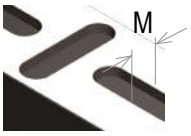

N1	30	47
Code GERARDI	7.95.0D2000	7.95.0D3000
Code DOGA	P103695	P102815
PRIX HT €	78	100

MORS INTERMÉDIAIRE POUR LE SERRAGE DOUBLE

Art. 650X

Mors central fixe pour étaux COMPACT GRIP Art.650

Simple ou double serrage

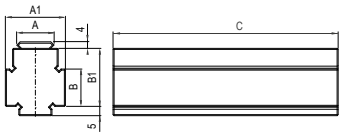

Insert G11 inclus

Type	1	2	3
A	18	22	22
A1	24	28	29
B	8	13	18
B1	20	23	28
C	50	88	123
Code GERARDI	7.65.0X1000	7.65.0X2000	7.65.0X3000
Code DOGA	P125008	P104108	P102225
PRIX HT €	182	211	235

Art. 650U G11

Insert GRIP pour mors central

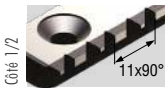

Code GERARDI	7.65.0U1000/G11	7.65.0U2000/G11	7.65.0U3000/G11
Code DOGA	P125087	P125088	P107958
PRIX HT €	51	64	95

GRIP (pas 11 mm)
Pour le serrage de matériaux doux

GERARDI

5 ANS DE GARANTIE

FABRIQUÉ EN ITALIE

Étaux MAXI GRIP

Serrage simple, double et auto-centrant - Idéals pour les centres verticaux, horizontaux et 5 axes

Art.685

Étau "3 en 1" : autocentrant, double et simple

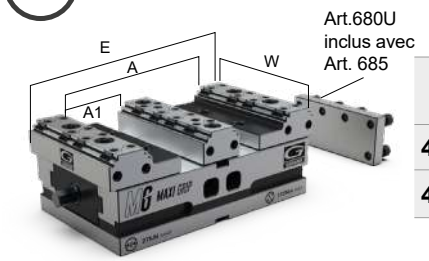

Type	kN	A	A1	A2	A3	W	E	Kg	Code GERARDI	Code DOGA	PRIX HT €	PRIX SPÉCIAL €
4x270	41	200	83	104	35	158	270	28,5	76854270	P125044	~~2 920~~	2 299
4x420		344	155	248	107		420	40	76854420	P116698	~~3 870~~	3 099

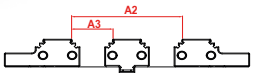

Art. 220 G01

Insert interchangeable

Pour le serrage de pièces d'une dureté standard

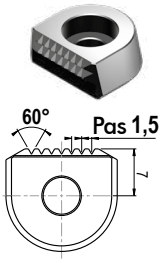

Code GERARDI	4.22.01000/G01
Code DOGA	P116702
PRIX HT €	20

Art. 220 G02

Insert interchangeable

Pour le serrage de pièces de haute dureté

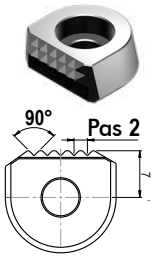

Code GERARDI	4.22.01000/G02
Code DOGA	P116704
PRIX HT €	20

Art. 220 G11

Insert interchangeable

Pour le serrage de pièces de faible dureté

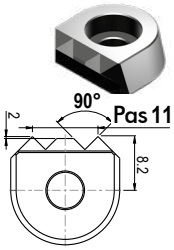

Code GERARDI	4.22.01000/G11
Code DOGA	P125050
PRIX HT €	20

Étaux GRIP MATIC

Étaux pneumatiques ou hydrauliques double effet - Idéals pour les centres 5 axes

GERARDI AUTOMATION

Art.670

Équipement standard : - 4 x vis calibrées (Art. 83) - Pion de centrage (Art. 670P) - Adaptateur (Air/huile) (Art. 670IDL) Clapet anti-retour (Art. PN16)

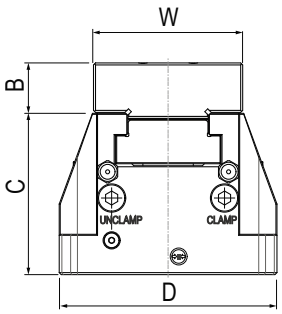

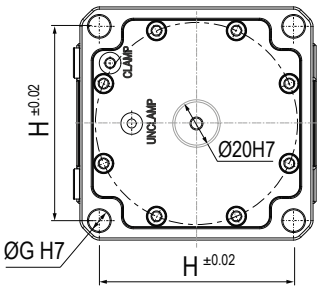

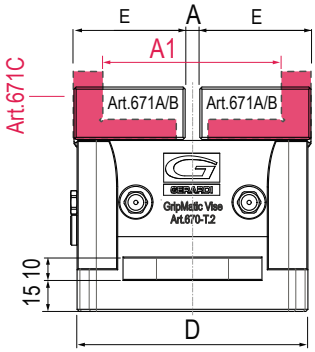

Base d'étau pneumatique ou hydraulique, idéale pour usinage 5 axes (mors en sus).

Type	Largeur de mors W	Ouverture min. A	Ouverture max. A1	Hauteur d'étau C+B	Hauteur de base C	Longueur de base D	Largeur de mors E	Entraxe positionnement / fixation H	Pression d'air	Force de serrage max.	ART.670 pneumatique Code GERARDI	Code article DOGA	Pression d'air	Force de serrage max.	ART.670 hydraulique Code GERARDI	Code article DOGA	Prix HT €	PRIX SPÉCIAL HT €
2	74	6,4	88,9	105	80	106	52	90	Max. 10 bars	7 kN	7.67.0PN20	P116066	30 bars	19 kN	7.67.0ID20	P127518	~~1 790~~	1 400
3	99	8,5	130,2	135	105	166	78	140		14,4 kN	7.67.0PN30	P104590	30 bars	37,5 kN	7.67.0ID30	P127519	~~2 387~~	1 850
4	124	12	162	165	130	206	96	170		16,9 kN	7.67.0PN40	P105275	25 bars	47 kN	7.67.0ID40	P127520	~~3 162~~	2 400

GERARDI

5 ANS DE GARANTIE

FABRIQUÉ EN ITALIE

Étaux GRIP MATIC

Étaux pneumatiques ou hydrauliques double effet - Idéals pour les centres 5 axes

GERARDI AUTOMATION

MORS ET SUPPORT DE MORS POUR ÉTAUX GRIP MATIC

Art.671A*

Mors doux
(à l'unité)

En acier 20 MnCr5

* Vis de fixation non fournies

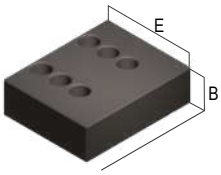

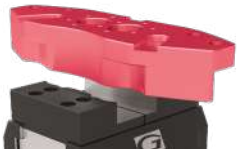

Type	2	3	4
W	74	99	124
B	25	30	35
E	49	79	96
Code GERARDI	7.67.1A200	7.67.1A300	7.67.1A400
Code DOGA	P127521	P110100	P107675
PRIX HT €	174	235	310

Art.671C*

Support pour mors rapporté
(à l'unité)

* Vis de fixation non fournies

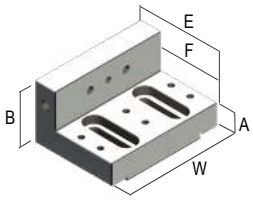

W	74	94	124
A	13,5	18	18
B	38	48	58
E	45	70	87
F	30	51	62
Code GERARDI	7.67.1C200	7.67.1C300	7.67.1AC400
Code DOGA	P115763	P103304	P107683
PRIX HT €	199	262	346

Art.243*

Mors rapporté dur rainuré
(à l'unité)

* Vis de fixation non fournies

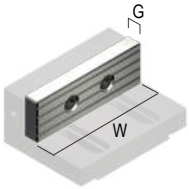

W	74	94	124
G	19	19	19
Code GERARDI	1.65.17000	1.65.27000	1.65.37000
Code DOGA	P126754	P116775	P107884
PRIX HT €	68	76	89

Étaux FMS

Serrage simple, double et auto-centrant 3 en 1

COMPOSEZ VOTRE ÉTAU AVEC LES DIZAINES DE MORS DISPONIBLES

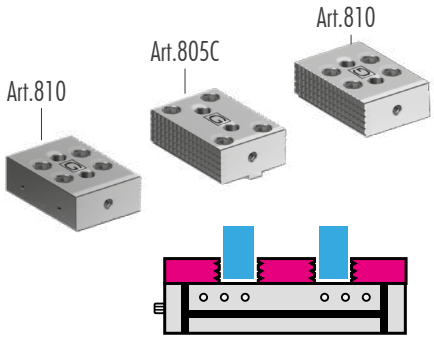

Art.860

Mors striés

Type	2			3		4
Code GERARDI	5.86.02400	5.86.02500	5.86.02600	5.86.03500	5.86.03600	5.86.04600
Code DOGA	P128023	P116095	P128024	P128025	P128026	P116123
PRIX HT €	~~1 794~~	~~2 281~~	~~2 471~~	~~2 264~~	~~2 941~~	~~2 908~~
PRIX SPÉCIAL €	1 400	1 800	1 950	1 800	2 300	2 300

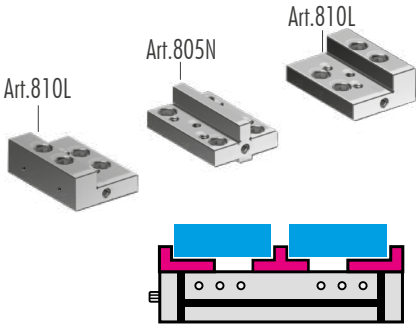

Art.863

Mors étagés

Type	2			3		4
Code GERARDI	5.86.32400	5.86.32500	5.86.32600	5.86.33500	5.86.33600	5.86.34600
Code DOGA	P128104	P128105	P128106	P128107	P115717	P128112
PRIX HT €	~~1 952~~	~~2 436~~	~~2 628~~	~~2 420~~	~~3 098~~	~~3 104~~
PRIX SPÉCIAL €	1 550	1 900	2 100	1 900	2 450	2 450

Éléments MODULAIRES

Extensions de base pour mors mobiles d'étaux ART.1 et ART. 1A - Idéales pour les centres verticaux

Art.51

Extension de base

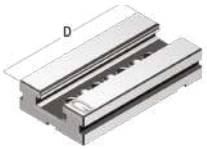

Type	2	3	4	5
Longueur de base D	160	230	240	300
Code GERARDI	1.80.23160	1.80.33230	1.80.43250	1.80.53300
Code DOGA	P107856	P105388	P110557	P125936
kg	3,4	8,2	11,5	20
PRIX HT €	205	283	324	513

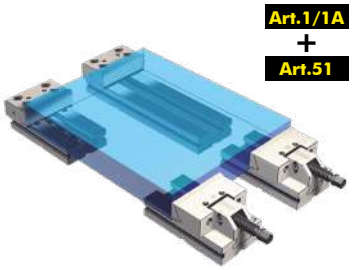

Art. 102

Mors mobile

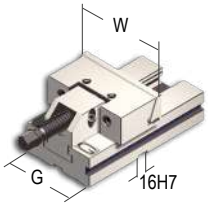

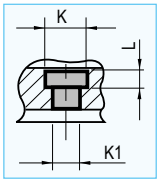

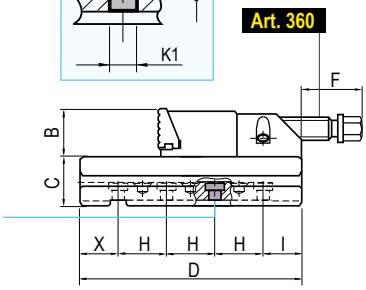

M = nombre de trous

Type	3	4	5
kN	30 kN	30 kN	40 kN
W	150	175	200
B	50	60	65
C	50	58	70
D	230	240	300
F	82	62	92
G	125	145	170
H	50	50	100
I	40	82,5	50
K1 Ø	13	13	17
K Ø	19	19	26
L	8,5	8,5	17
X	40	57,5	50
kg	14,2	20,8	35
M	4	3	5
Code GERARDI	2.10.23000	2.10.24000	2.10.25000
Code DOGA	P104104	P110337	P106413
PRIX HT €	~~629~~	~~737~~	~~1 098~~
PRIX SPÉCIAL €	598	699	1 044

Art. 103

Mors fixe et base STD

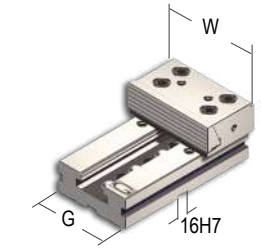

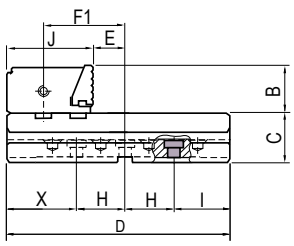

M = nombre de trous

J	89,4	96,9	113,4
E	33,6	33,6	33,6
F1	84,5	89	100
X	72,5	79	45
H	50	50	100
I	57,5	61	55
kg	12,6	17,8	29,8
M	3	4	5
Code GERARDI	2.10.33000	2.10.34000	2.10.35000
Code DOGA	P104130	P110565	P108010
PRIX HT €	~~569~~	~~630~~	~~1 032~~
PRIX SPÉCIAL €	541	598	981

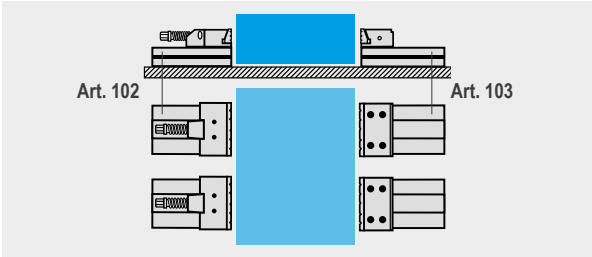

Exemple #1 Pièce large, directement serrée sur la table de la machine.

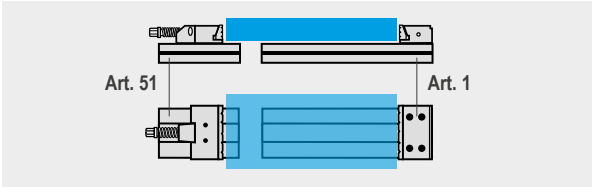

Exemple #2 Art.1+51 Art.258 + Art.127 assemblés sur l'extension de la base Art.51

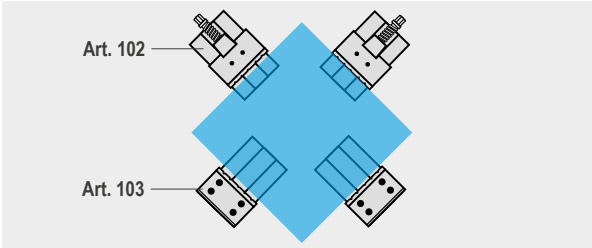

Exemple #3 Pièce de taille moyenne directement serrée sur les sections de l'étau.

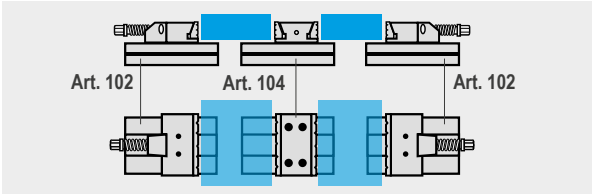

Exemple #4 Double section étau fixe Art.104 + 2 sections étau mobile Art.102.

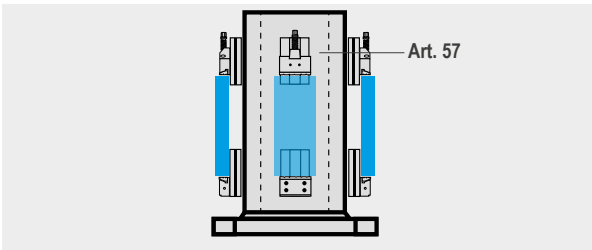

Exemple #5 Éléments modulaires assemblés sur cube en croix type Art.57

GERARDI

5 ANS DE GARANTIE

FABRIQUÉ EN ITALIE

Étaux MULTIFLEX

Pour des serrages de 1 à 12 pièces de dimensions identiques ou différentes - Pour centres verticaux et horizontaux

Équipement standard : 1 clé en "T", 2 lardons de positionnement et 4 butées latérales. Chaque étau est composé pour le serrage de 4 pièces.

(* Type composé pour 3 pièces)

+ 6 brides de serrage Art.298

Art.600

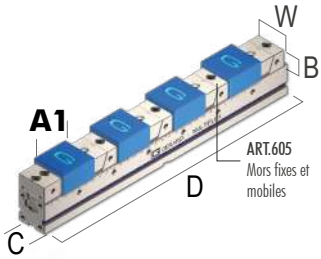

mm	B	C +0 -0,02	D	W	A1 (mm)	Code GERARDI	Code DOGA	PRIX HT €	PRIX SPÉCIAL €
1 20 kN	32/25	50	300	49	4x8	6.60.01300	P127315	~~1 204~~	749
	32/25	50	400	49	4x33	6.60.01400	P115896	~~1 308~~	849
	32/25	50	500	49	4x58	6.60.01500	P115755	~~1 425~~	949
	32/25	50	600	49	4x83	6.60.01600	P110198	~~1 553~~	1 049
	32/25	50	700	49	4x108	6.60.01700	P127316	~~1 736~~	1 149
2 30 kN	40	75	400	74	4x12	6.60.02400	P115883	~~1 566~~	1 099
	40	75	500	74	4x37	6.60.02500	P110078	~~1 681~~	1 249
	40	75	600	74	4x62	6.60.02600	P102072	~~1 811~~	1 349
	40	75	700	74	4x87	6.60.02700	P116087	~~1 940~~	1 449
	40	75	800	74	4x112	6.60.02800	P127317	~~2 114~~	1 549
	40	75	900	74	4x137	6.60.02900	P129587	~~2 302~~	1 749
3 40 kN	60	100	700	99	4x59	6.60.03700	P115474	~~2 244~~	1 649
	60	100	800	99	4x84	6.60.03800	P127319	~~2 428~~	1 749
	60	100	900	99	4x109	6.60.03900	P115586	~~2 619~~	1 949
	60	100	1000	99	4x134	6.60.03100	P127318	~~2 869~~	2 149

Art.606

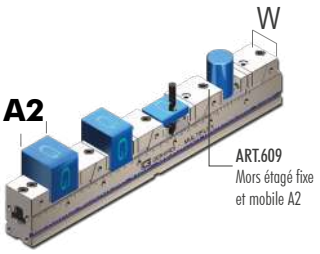

mm	B	C +0 -0,02	D	W	A2 (mm)	Code GERARDI	Code DOGA	PRIX HT €	PRIX SPÉCIAL €
1 20 kN	32/25	50	300	49	* 3x19	6.60.61300	P127320	~~1 822~~	1 200
	32/25	50	400	49	4x23	6.60.61400	P109976	~~1 898~~	1 300
	32/25	50	500	49	4x48	6.60.61500	P127321	~~2 013~~	1 400
	32/25	50	600	49	4x73	6.60.61600	P109992	~~2 141~~	1 500
	32/25	50	700	49	4x97	6.60.61700	P127322	~~2 327~~	1 600
2 30 kN	40	75	400	74	* 3x28	6.60.62400	P107815	~~2 266~~	1 550
	40	75	500	74	4x24	6.60.62500	P110081	~~2 386~~	1 650
	40	75	600	74	4x49	6.60.62600	P104572	~~2 517~~	1 750
	40	75	700	74	4x74	6.60.62700	P110129	~~2 647~~	1 850
	40	75	800	74	4x99	6.60.62800	P110141	~~2 832~~	1 950
	40	75	900	74	4x124	6.60.62900	P129588	~~3 021~~	2 050
3 40 kN	60	100	700	99	4x44	6.60.63700	P104043	~~3 057~~	2 150
	60	100	800	99	4x69	6.60.63800	P110116	~~3 245~~	2 250
	60	100	900	99	4x94	6.60.63900	P127323	~~3 431~~	2 450
	60	100	1000	99	4x119	6.60.63100	P107774	~~3 632~~	2 650

Art.611

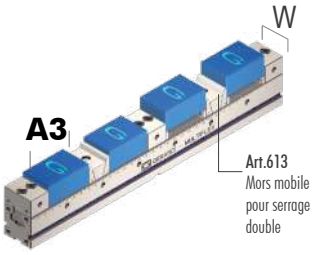

mm	B	C +0 -0,02	D	W	A3 (mm)	Code GERARDI	Code DOGA	PRIX HT €	PRIX SPÉCIAL €
1 20 kN	32/25	50	300	49	3x21	6.61.11300	P127324	~~1 822~~	1 200
	32/25	50	400	49	4x46	6.61.11400	P127325	~~1 898~~	1 300
	32/25	50	500	49	4x71	6.61.11500	P109979	~~2 013~~	1 400
	32/25	50	600	49	4x96	6.61.11600	P115876	~~2 130~~	1 500
	32/25	50	700	49	4x121	6.61.11700	P127326	~~2 327~~	1 600
2 30 kN	40	75	400	74	4x34	6.61.12400	P127327	~~2 266~~	1 550
	40	75	500	74	4x59	6.61.12500	P105249	~~2 386~~	1 650
	40	75	600	74	4x84	6.61.12600	P127328	~~2 517~~	1 750
	40	75	700	74	4x109	6.61.12700	P127329	~~2 647~~	1 850
	40	75	800	74	4x134	6.61.12800	P127330	~~2 832~~	1 950
	40	75	900	74	4x158,5	6.61.12900	P129589	~~3 021~~	2 050
3 40 kN	60	100	700	99	4x77	6.61.13700	P127332	~~3 057~~	2 150
	60	100	800	99	4x102	6.61.13800	P115912	~~3 245~~	2 250
	60	100	900	99	4x127	6.61.13900	P116038	~~3 431~~	2 450
	60	100	1000	99	4x152	6.61.13100	P127331	~~3 682~~	2 650

GERARDI

5 ANS DE GARANTIE

FABRIQUÉ EN ITALIE

CUBES et EQUERRES

Fonte avec double traitement de stabilisation - Idéals pour les centres horizontaux

STANDARD JAPONAIS (norme JIS)

SOLUTION SUR MESURE : Réduction des dimensions de la base ou de la hauteur : 220 € HT.

5ème face usinable

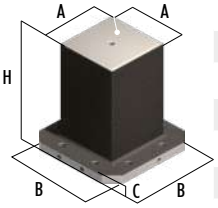

Art.53B

Code GERARDI	Code DOGA	A	B	C	D	H	kg	PRIX HT €	PRIX SPÉCIAL €
8.53.B00080	P175056	260	400	45	-	550	197	~~1 853~~	1 550
8.53.B00081	P116263	260	400	45	-	660	228	~~2 139~~	1 690
8.57.B00100	P175062	260	500	45	-	650	255	~~2 417~~	2 000
8.53.B00105	P175064	260	500	45	-	750	284	~~2 505~~	2 000
8.53.B00115	P175071	310	500	45	-	900	383	~~3 551~~	2 700
8.53.B00171	P107920	360	500	45	-	700	356	~~3 328~~	2 500
8.55.B00180	P106307	360	630	45	-	820	452	~~4 217~~	3 200
*8.53.B00211	P175078	510	630	45	-	860	61	~~5 858~~	3 850

* Uniquement pour palette à rainure en "T"

Art.53B2 PLUS

Code GERARDI	Code DOGA	kg	PRIX HT €	PRIX SPÉCIAL €
8.53.B20080	P125009	182	~~2 361~~	1 950
8.53.B20081	P125010	204	~~2 680~~	2 050
8.53.B20100	P125011	238	~~3 027~~	2 400
8.53.B20105	P125012	254	~~3 138~~	2 500
8.53.B20115	P125013	354	~~4 311~~	3 300
8.53.B20171	P125014	326	~~4 041~~	3 050
8.53.B20180	P116694	427	~~5 277~~	4 200
8.53.B20211	P125015	593	~~7 113~~	4 350

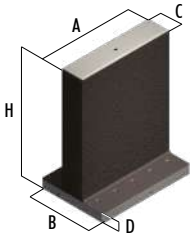

Art.55B

Code GERARDI	Code DOGA	A	B	C	D	H	kg	PRIX HT €	PRIX SPÉCIAL €
8.55.B00052	P175423	400	400	160	50	660	244	~~2 345~~	1 800
8.55.B00053	P175430	500	500	160	50	700	331	~~3 131~~	2 400
8.55.B00054	P175429	500	500	210	55	600	316	~~3042~~	2 300
8.55.B00170	P175434	630	450	160	55	820	460	~~4 347~~	3 200
8.55.B00172	P175436	630	630	210	55	850	545	~~5 178~~	3 540
8.55.B00190	P175438	800	450	160	65	800	604	~~5 805~~	4 040

Art.55B2 PLUS

Code GERARDI	Code DOGA	kg	PRIX HT €	PRIX SPÉCIAL €
8.55.B20052	P125016	206	~~2 846~~	2 150
8.55.B20053	P125017	303	~~3 801~~	2 900
8.55.B20054	P125018	301	~~3 693~~	2 800
8.55.B20170	P125019	433	~~5 278~~	4 000
8.55.B20172	P110465	520	~~6 288~~	4 500
8.55.B20190	P125020	782	~~7 048~~	4 900

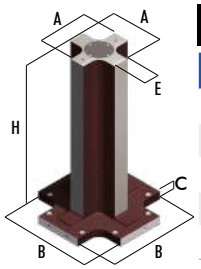

Art.57B

Code GERARDI	Code DOGA	A	B	C	E	H	kg	PRIX HT €	PRIX SPÉCIAL €
8.57.B00100	P175650	203	500	40	80	750	157	~~1 715~~	1 550
8.57.B00110	P175653	273	500	40	80	850	235	~~2 126~~	1 950
8.57.B00120	P175652	233	500	40	110	850	218	~~2 049~~	1 850
8.57.B00130	P175654	303	500	40	150	850	269	~~2 466~~	2 050
8.57.B00140	P175655	303	630	40	150	950	327	~~2 790~~	2 450

Art.57B2 PLUS

Code GERARDI	Code DOGA	kg	PRIX HT €	PRIX SPÉCIAL €
8.57.B20100	P125021	155	~~2 075~~	1 850
8.57.B20110	P125022	241	~~2 608~~	2 300
8.57.B20120	P125023	216	~~2 556~~	2 250
8.57.B20130	P125024	232	~~2 974~~	2 550
8.57.B20140	P125025	325	~~3 293~~	2 650

A Tour en fonte G30 (avec traitement thermique), ébauchée de fraisage. Épaisseur des parois 43-45 mm (10 mm stock).

B Tour ébauchée de fraisage, avec base usinée pour positionnement et fixation sur palettes standard japonais. Préparée en standard pour système de fixation rapide POINT ZÉRO pneumatique GERARDI.

C Tour totalement usinée. Épaisseur des parois 38-40 mm. Tolérance ± 0,02 mm.

B2 PLUS +1 mm sur les faces verticales. Tour prête à être installée sur la table machine afin de finaliser l'usinage des faces verticales.

E Tour avec grille (trous calibrés et filetages dans la masse). Tolérance ± 0,02 mm.

F Tour avec grille (avec bagues calibrées traitées et hélicoils en acier inoxydable). Tolérance ±0,02 mm.

CUBES ET ÉQUERRES MONOBLOCS

Art.53B1

Bloc léger
Base finie

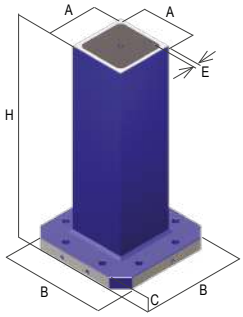

Jusqu'à -20%

Dimensions

A	B	C	E	H	kg	Code GERARDI	Code DOGA	PRIX HT €	PRIX SPÉCIAL €
210	400	45	25	750	167	8.53.B10055	P125026	~~1 853~~	1 500
260	400	45	25	850	229	8.53.B10085	P125027	~~2 235~~	1 800
260	500	45	25	750	234	8.53.B10105	P125028	~~2 439~~	1 950
360	500	45	30	900	400	8.53.B10182	P125029	~~3 453~~	2 700
360	630	45	30	950	468	8.53.B10185	P125030	~~4 135~~	3 250
460	630	45	35	950	634	8.53.B10205	P125031	~~5 161~~	4 250

E= Épaisseur de la paroi

Art.55B1

Bloc modulaire 2 faces, Art.55E
Base finie

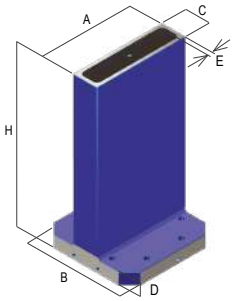

Jusqu'à -20%

Dimensions

A	B	C	D	E	H	kg	Code GERARDI	Code DOGA	PRIX HT €	PRIX SPÉCIAL €
400	400	110	55	25	750	193	8.55.B10045	P125032	~~2 111~~	1 700
400	400	160	55	25	850	239	8.55.B10050	P125033	~~2 343~~	1 900
500	500	160	55	25	750	277	8.55.B10053	P125034	~~2 757~~	2 200
500	500	210	55	30	900	402	8.55.B10085	P125053	~~3 531~~	2 800
630	630	210	55	30	950	553	8.55.B10172	P125035	~~4 753~~	3 700

E= Épaisseur de la paroi

GERARDI

5 ANS DE GARANTIE

FABRIQUÉ EN ITALIE

POINT ZERO

GERARDI AUTOMATION

90% de réduction des temps d'arrêt machine - Idéals pour les centres verticaux, horizontaux et 5 axes

CLASSIQUE MULTIPLE PNEUMATIQUE

Art.664 — INDÉPENDANT

Type	1	2	3
Code GERARDI	9.66.41000	9.66.42000	9.66.43000
Code DOGA	P125036	P116683	P125037
kN	5,4	10	16
Double effet KN	NON DISPONIBLE		
PRIX HT €	~~632~~	~~951~~	~~1 194~~
PRIX SPÉCIAL €	499 €	599 €	999 €

Art.665 — ENCASTRÉ

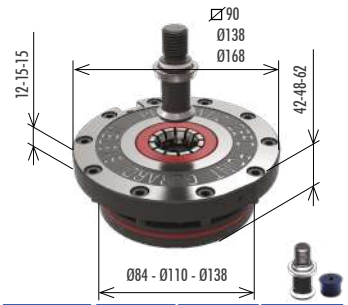

Type	1	2	3
Code GERARDI	9.66.51000	9.66.52000	9.66.53000
Code DOGA	P125038	P116267	P125039
kN	5,4	10	16
Double effet KN	NON DISPONIBLE		
PRIX HT €	~~509~~	~~826~~	~~1 075~~
PRIX SPÉCIAL €	399 €	499 €	899 €

MONO DOUBLE EFFET PNEUMATIQUE

Art.664S — INDÉPENDANT

DOUBLE EFFET AIR + RESSORT

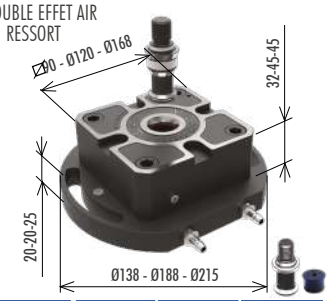

Type	1	2	3
Code GERARDI	9.66.4S100	9.66.4S200	9.66.4S300
Code DOGA	P125040	P125041	P126165
kN	5,4	10	16
Double effet KN	12,7	27	40
PRIX HT €	~~732~~	~~1 037~~	~~1 194~~
PRIX SPÉCIAL €	599 €	699 €	999 €

Art.665S — ENCASTRÉ

DOUBLE EFFET AIR + RESSORT

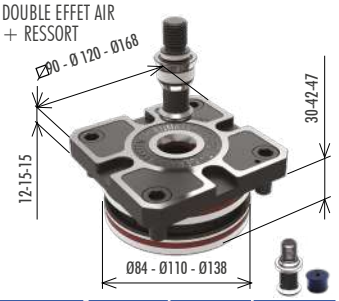

Type	1	2	3
Code GERARDI	9.66.5S100	9.66.5S200	9.66.5S300
Code DOGA	P125042	P125043	P125051
kN	5,4	10	16
Double effet KN	12,7	27	40
PRIX HT €	~~610~~	~~914~~	~~1 075~~
PRIX SPÉCIAL €	499 €	599 €	899 €

Équipement standard : 1 tirant et 1 bouchon téflon avec joint torique Art.9

Force de serrage 5 à 40 kN / Pouvoir de maintien supérieur à 60 kN / Pression pneumatique de déblocage 6 à 14 bars / Compensation axiale et radiale grâce à une pince intégrale élastique / Double centrage du tirant pour une rigidité maximale / Nettoyage pneumatique / Uniquement pour le POINT ZERO SIMPLE (version S) : 4 rainures anti-rotation / Double effet

PLAQUES BASE INTERFACE POUR KIT POINT ZÉRO PNEUMATIQUE

KIT #1 ET #2 AVEC POSITIONNEMENT STANDARD ET FIXATION STANDARD INCLUSE

KIT #3 ET #4 AVEC POSITIONNEMENT STANDARD INCLUS ET FIXATION EN **OPTION***

KIT n° 1 — POUR CENTRE VERTICAL

PLAQUE BASE Art.81P	PRIX HT €	PRIX SPÉCIAL €
200x400 (i=200)	~~2 724~~	1 749
200x500 (i=250)	~~2 793~~	1 849

KIT n° 2 — POUR CENTRE HORIZONTAL

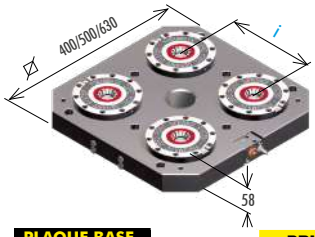

PLAQUE BASE Art.80P	PRIX HT €	PRIX SPÉCIAL €
400x400 (i=200)	~~4 880~~	3 299
500x500 (i=250)	~~5 107~~	3 499
630x630 (i=300)	~~5 595~~	3 999

KIT n° 3 — POUR CENTRE VERTICAL

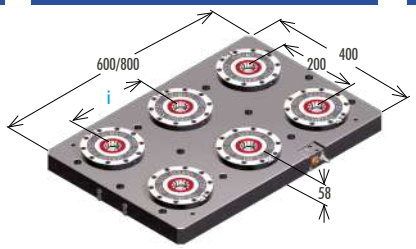

PLAQUE BASE Art.81P	PRIX HT €	PRIX SPÉCIAL €
400x600 (i=200)	~~7 035~~	4 699
400x800 (i=300)	~~7 332~~	4 899

KIT n° 4 — POUR CENTRE 5 AXES

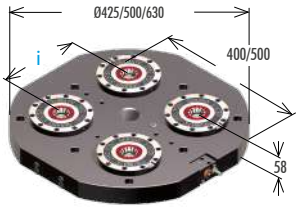

PLAQUE BASE RONDE Art.82P	PRIX HT €	PRIX SPÉCIAL €
Ø 425 (i=200)	~~5 107~~	3 399
Ø 500 (i=250)	~~5 085~~	3 499
Ø 630 (i=300)	~~5 674~~	3 999

* Demandez la fiche technique

PLAQUES INTERFACE POUR POINT ZÉRO

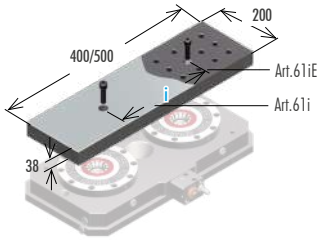

LISSE Art.61iC	PRIX HT €	PRIX SPÉCIAL €
200x400 (i=200)	~~936~~	599
200x500 (i=250)	~~1 006~~	649

GRILLE INTÉGRALE Art.61iE	PRIX HT €	PRIX SPÉCIAL €
200x400 (i=200)	~~1 135~~	649
200x500 (i=250)	~~1 250~~	749

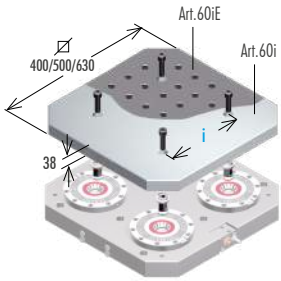

LISSE Art.60iC	PRIX HT €	PRIX SPÉCIAL €
400x400 (i=200)	~~1 146~~	863
500x500 (i=250)	~~1 380~~	1 039
630x630 (i=300)	~~1 730~~	1 303

GRILLE INTÉGRALE Art.60iC	PRIX HT €	PRIX SPÉCIAL €
400x400 (i=200)	~~1 505~~	1 040
500x500 (i=250)	~~1 968~~	1 360
630x630 (i=300)	~~3 090~~	2 136

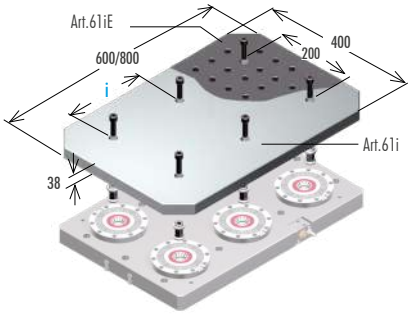

LISSE Art.61iC	PRIX HT €	PRIX SPÉCIAL €
400x600 (i=200)	~~1 753~~	1 320
400x800 (i=300)	~~2 337~~	1 760

GRILLE INTÉGRALE Art.61iE	PRIX HT €	PRIX SPÉCIAL €
400x600 (i=200)	~~2 083~~	1 440
400x800 (i=300)	~~2 962~~	2 048

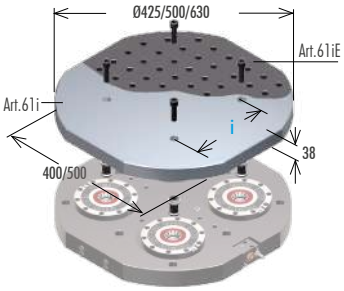

LISSE Art.62iC	PRIX HT €	PRIX SPÉCIAL €
Ø 425	~~1 228~~	924
Ø 500	~~1 402~~	1 056
Ø 630)	~~1 636~~	1 232

GRILLE INTÉGRALE Art.62iE	PRIX HT €	PRIX SPÉCIAL €
Ø 425	~~1 505~~	1 040
Ø 500	~~1 921~~	1 328
Ø 630)	~~2 569~~	1 776

GERARDI

5 ANS DE GARANTIE

FABRIQUÉ EN ITALIE

MANDRINS DUODUX

Mandrin à serrage concentrique avec double guidage

DIN 6350

Équipement standard : 1 jeu de 3 mors durs monoblocs serrage intérieur, 1 jeu de 3 mors durs monoblocs serrage extérieur, 1 clé

3+3 Ou **3+3+3**

Serrage intérieur Serrage extérieur Mors doux sur semelle

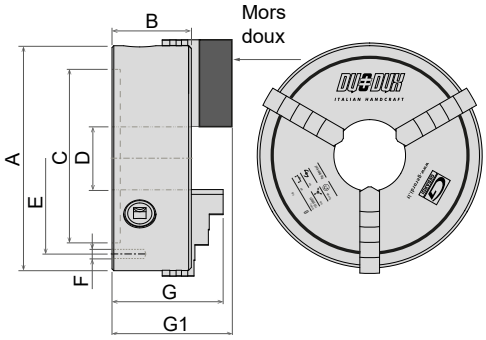

	A	B	C h6	D	E	F	G	G1	daN	Tr/min
SIMPLE GUIDAGE	Ø160	70,5	130	42	144,5	N°3 M8	89,5	106	3 100	**Max 3 600**
DOUBLE GUIDAGE	Ø200	81	160	53	176	N°3 M10	113	132,5	3 700	**Max 3 000**
DOUBLE GUIDAGE	Ø250	88,5	200	80	224	N°6 M12	124	149,5	4 600	**Max 2 500**
DOUBLE GUIDAGE	Ø310	100,5	260	108	286	N°3 M12	143,5	162,5	5 500	**Max 2 000**
DOUBLE GUIDAGE	Ø365	105,5	310	126,5	336,5	N°6 M14	155	168	5 900	**Max 1 800**
DOUBLE GUIDAGE	Ø430	114	382	170	405	N°6 M14	170	176,5	6 900	**Max 1 400**

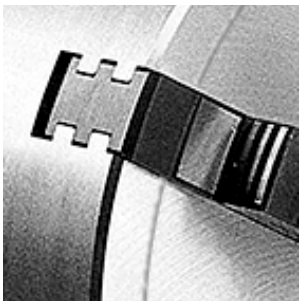

		3+3					3+3+3				
	A	Kg	Code GERARDI	Code DOGA	PRIX HT €	PRIX SPÉCIAL €	Kg	Code GERARDI	Code DOGA	PRIX HT €	PRIX SPÉCIAL €
SIMPLE GUIDAGE	Ø160	8	GMD-160-3G20	P206935	~~1 067~~	**854**	10	GMD-160-3G30	P206937	~~1 333~~	**1 066**
DOUBLE GUIDAGE	Ø200	15	GDD-200-3G20	P206938	~~1 156~~	**925**	18	GDD-200-3G30	P206940	~~1 444~~	**1 155**
DOUBLE GUIDAGE	Ø250	23	GDD-250-3G20	P206941	~~1 358~~	**1 086**	27	GDD-250-3G30	P206942	~~1 650~~	**1 320**
DOUBLE GUIDAGE	Ø310	38	GDD-310-3G20	P206944	~~1 984~~	**1 587**	44	GDD-310-3G30	P206945	~~2 319~~	**1 855**
DOUBLE GUIDAGE	Ø365	61	GDD-365-3G20	P206947	~~3 092~~	**2 474**	71	GDD-365-3G30	P206948	~~3 760~~	**3 008**
DOUBLE GUIDAGE	Ø430	92	GDD-430-3G20	P206949	~~4 345~~	**3 476**	103	GDD-430-3G30	P206950	~~5 180~~	**4 144**

PRÉCISION, RIGIDITÉ et PERFORMANCE POUR DE L'USINAGE INTENSIF

DUODUX est une gamme de mandrins à serrage concentrique à double guidage fabriqués en Italie, capables d'usiner de fortes charges avec une meilleure stabilité. Gerardi a conçu un process de rectification spécifique de la couronne qui garantit une haute précision et une grande répétitivité. Chaque mandrin DUODUX est équilibré suivant la norme ISO3089/74 et fourni avec un certificat de contrôle. Les mandrins de 365 et 430 mm de diamètre sont renforcés pour supporter des usinages lourds avec la même précision que les mandrins de plus petits diamètres.

HAUTE RIGIDITÉ

5 ANS DE GARANTIE

CORPS EN FONTE

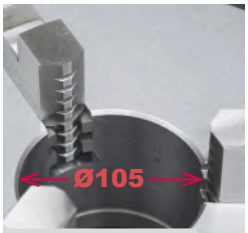

Modèles spéciaux ø270-105

Un modèle spécial diamètre 270 mm et passage 105 mm disponible sur demande.

Mors monoblocs

Les mors monoblocs sont usinés dans un acier nickel-chrome pour garantir précision et répétitivité.

Double guidage

Le système de double guidage de nos étaux autocentrants DUODUX peut supporter une charge de travail plus élevée et garantir une plus grande stabilité.

5 ans de garantie

Vous bénéficiez d'une garantie de 5 ans sur toute la gamme DUODUX pour une grande tranquillité d'esprit.

PORTE-OUTILS motorisés

L'excellence technologique !

SCANNEZ LE QR CODE

pour accéder à l'ensemble de la gamme des porte-outils motorisés sur www.doga-usinage.fr

LE PORTE-OUTILS MOTORISÉ QUE VOUS RECHERCHEZ EST FORCÉMENT SUR LE CONFIGURATEUR GERARDI !

CONFIGURATEUR estore GERARDI

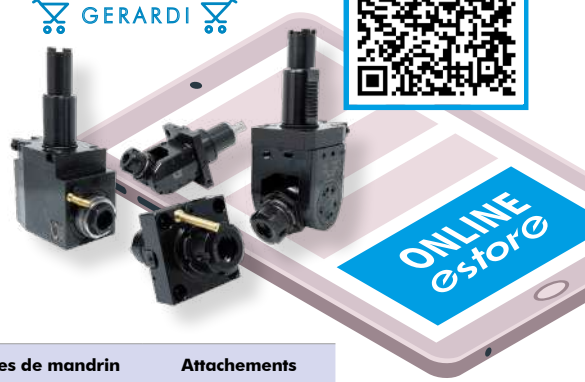

1 Quelle est la marque de votre tour ?

DOOSAN / HARDINGE / GOODWAY / DMG MORI / MAZAK ...

2 Quel est le type d'attachement ?

VDI / BMT55 / BMT65...

En répondant à ces 2 questions simples, vous trouvez instantanément le porte-outils motorisé adapté à votre besoin parmi une large gamme de modèles !

Marques de mandrin	Attachements
BIGLIA	BMT 40 BMT 55
CMZ	BMT 55 ZL
DMG MORI	DL NL NLX SL ZL
DOOSAN	BMT 45 BMT 55 BMT 65 BMT 75 BMT 85
GOODWAY	BMT 55 BMT 65 DL SL ZL G1 G3 G4
HAAS	BMT 65 L= 104,85 L= 117,55 L= 130,25
HARDINGE	BMT 45 BMT 55 BMT 65

Marques de mandrin	Attachements
HWACHEON	BMT 55 BMT 65 BMT 75 BMT 85
HYUNDAI WIA	BMT 55 BMT 65 BMT 75 BMT 85
JYOTI	BMT 45 BMT 55
MAZAK	BMT68 HQ QTN 1 QTN 2 QTN 3 QTS SMART VDI 40 VDI 50
MIYANO	Ø38 Ø45 Ø 54
MURATEC	BMT 44
NAKAMURA	BMT 44 BMT 55 BMT 65
NEXTURN	BMT 45

Marques de mandrin	Attachements
OKUMA	BMT 55 BMT 60 VDI 30 VDI 40
SAMSUNG	BMT 45 BMT 55 BMT 65 BMT 75 BMT 85
SPINNER	BARUFFALDI VDI 30 BARUFFALDI VDI 40 BARUFFALDI VDI 50 BMT 45 SP BMT 65 VDI 25 SP
TAKISAWA Japan	BMT 60 NZ
TAKISAWA Taiwan	BMT 55 BMT 60 BMT 65
TSUGAMI	BMT 65
VICTOR	BMT 45 BMT 55 BMT 65 BMT 85
VDI	BARUFFALDI DIN 1809 DIN 5480 DIN 5482

OFFRE SPÉCIALE SUR UNE SÉLECTION D'OUTILS MOTORISÉS

Jusqu'à -20%

Lubrification interne — Sens de rotation identique à celui de la broche de la machine — Sens de rotation opposé à celui de la broche de la machine

2 sens de rotation au choix à présiser à la commande.

* Couple max. autorisé. Une utilisation prolongée à cette valeur max. risque d'endommager votre équipement. Pour prolonger la durée de vie de vos équipements, nous vous recommandons d'utiliser votre porte-outils à une valeur de couple inférieure à celle autorisée.

Hauteur modèle axial

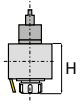

Hauteur modèle radial

Hauteur modèle ajustable

BARUFFALDI

VDI - DIN69880

** Pour toute commande, précisez l'orientation désirée (gauche ou droite)*

Type	VDI	Code GERARDI	Code DOGA	ER	H	Nm *	Tr/ min	PRIX HT €	PRIX SPÉCIAL €
Axial	30	99.BF.0003	P107904	25	94	32	6000	895	779
Axial	30	99.BF.0010	P107870	25	94	32	6000	1 193	979
Axial	40	99.BF.0005	P105342	32	117	63	5000	1 079	929
Axial	40	99.BF.0011	P125241	32	115	63	5000	1 391	1 179

Type	VDI	Code GERARDI	Code DOGA	ER	H	Nm *	Tr/ min	PRIX HT €	PRIX SPÉCIAL €
Radial	30	99.BF.0021D	P125252	25	55	32	6000	1 781	1 499
Radial	30	99.BF.0021S	P125253	25	55	32	6000	1 781	1 499
Radial	30	99.BF.0027D	P110507	25	55	32	6000	2 086	1 749
Radial	30	99.BF.0027S	P125260	25	55	32	6000	2 086	1 749
Radial	40	99.BF.0024D	P110323	32	100	63	5000	2 140	1 749
Radial	40	99.BF.0024S	P116553	32	100	63	5000	2 140	1 749
Radial	40	99.BF.0030D	P116555	32	100	63	5000	2 506	2 049
Radial	40	99.BF.0030S	P116235	32	100	63	5000	2 506	2 049

GERARDI

2 ANS DE GARANTIE

FABRIQUÉ EN ITALIE

PORTE-OUTILS motorisés

Outils motorisés pour tours - L'excellence technologique !

Sens de rotation identique à celui de la broche de la machine — Sens de rotation opposé à celui de la broche de la machine — 2 sens de rotation au choix à présiser à la commande.

Lubrification interne * Couple max. autorisé. Une utilisation prolongée à cette valeur max. risque d'endommager votre équipement. Pour prolonger la durée de vie de vos équipements, nous vous recommandons d'utiliser votre porte-outils à une valeur de couple inférieure à celle autorisée.

DIN 1809 — VDI - DIN69880

** Pour toute commande, précisez l'orientation désirée (gauche ou droite)*

Type	VDI	Code GERARDI	Code DOGA	ER	H	Nm *	Tr/min	PRIX HT €	PRIX SPÉCIAL €
Axial	30	99.DP.0903	P116237	25	94	32	6000	865	779
Axial	30	99.DP.0910	P125378	25	94	32	6000	1 161	979
Axial	40	99.DP.0905	P110293	32	115	63	5000	1 041	879
Axial	40	99.DP.0911	P125379	32	115	63	5000	1 347	1 129

DIN 1809 — VDI - DIN69880

** Pour toute commande, précisez l'orientation désirée (gauche ou droite)*

Type	VDI	Code GERARDI	Code DOGA	ER	H	Nm *	Tr/min	PRIX HT €	PRIX SPÉCIAL €
Radial	30	99.DP.0919D	P125385	25	55	32	6000	1 735	1 449
Radial	30	99.DP.0919S	P116347	25	55	32	6000	1 735	1 449
Radial	30	99.DP.0925D	P125394	25	55	32	6000	2 025	1 699
Radial	30	99.DP.0925S	P125395	25	55	32	6000	2 025	1 699
Radial	40	99.DP.0922D	P110511	32	100	63	5000	2 078	1 699
Radial	40	99.DP.0922S	P107906	32	100	63	5000	2 078	1 699
Radial	40	99.DP.0928D	P125400	32	100	63	5000	2 430	1 999
Radial	40	99.DP.0928S	P125401	32	100	63	5000	2 430	1 999

DIN 5480 — VDI - DIN69880

** Pour toute commande, précisez l'orientation désirée (gauche ou droite)*

Type	VDI	Code GERARDI	Code DOGA	ER	H	Nm *	Tr/min	PRIX HT €	PRIX SPÉCIAL €
Axial	30	99.ST.8003	P105322	25	66	32	6000	917	779
Axial	30	99.ST.8011	P107914	25	66	32	6000	1 185	979
Axial	40	99.ST.8005	P116633	32	95	63	6000	1 147	999
Axial	40	99.ST.8013	P110541	32	95	63	6000	1 499	1 229
Radial	30	99.ST.8030	P110297	25	55	32	6000	1 926	1 599
Radial	30	99.ST.8038	P110543	25	55	32	6000	2 216	1 829
Radial	30	99.ST.8031	P116637	25	85	32	6000	2 018	1 699
Radial	30	99.ST.8032	P125599	25	100	32	6000	2 056	1 749
Radial	30	99.ST.8039	P125605	25	85	32	6000	2 302	1 999
Radial	30	99.ST.8040	P116639	25	100	32	6000	2 784	2 399
Radial	40	99.ST.8033	P125600	32	100	63	6000	2 436	1 999
Radial	40	99.ST.8041	P107994	32	100	63	6000	2 798	2 299

DIN 5482 — VDI - DIN69880

** Pour toute commande, précisez l'orientation désirée (gauche ou droite)*

Type	VDI	Code GERARDI	Code DOGA	ER	H	Nm *	Tr/min	PRIX HT €	PRIX SPÉCIAL €
Axial	30	99.ST.8201	P125664	25	94	32	6000	865	779
Axial	30	99.ST.8207	P125669	25	94	32	6000	1 161	979
Axial	40	99.ST.8203	P110545	32	115	63	5000	1 041	899
Axial	40	99.ST.8208	P106289	32	115	63	5000	1 347	1 129
Radial	30	99.ST.8217D	P125678	25	55	32	6000	1 735	1 449
Radial	30	99.ST.8217S	P125679	25	55	32	6000	1 735	1 449
Radial	30	99.ST.8223D	P125690	25	55	32	6000	2 025	1 699
Radial	30	99.ST.8223S	P125691	25	55	32	6000	2 025	1 699
Radial	40	99.ST.8220D	P125684	32	100	63	5000	2 078	1 699
Radial	40	99.ST.8220S	P125685	32	100	63	5000	2 078	1 699
Radial	40	99.ST.8226D	P116645	32	100	63	5000	2 430	1 999
Radial	40	99.ST.8226S	P116387	32	100	63	5000	2 430	1 999

BMT — Bolt Mounted Turret

Compatibles avec les mandrins de tours des fabricants : **DOOSAN / HARDINGE / SAMSUNG / HWACHEON / HYTNDAU WUA / VICTOR / HAAS / SPINNER BMT 65** Également compatibles avec les tours **HAAS**

Type	BMT	Code GERARDI	Code DOGA	ER	H max.	Nm *	Tr/min	PRIX HT €	PRIX SPÉCIAL €
Axial	45	99.DS.A03	P116571	25	57,2	35	8000	1 033	839
Axial	45	99.DS.A04	P107978	25	57,2	35	8000	1 179	929
Axial	55	99.DS.A01	P125425	25	57,2	40	8000	1 243	899
Axial	55	99.DS.A02	P110325	25	57,2	40	8000	1 363	979
Axial	65 HAAS !	99.DS.A41	P103701	32	72,5	70	6000	1 274	1 049
Axial	65 HAAS !	99.DS.A42	P103054	32	72,5	70	6000	1 465	1 179
Axial	75	99.DS.A34	P125440	40	90,2	100	6000	1 497	1 249
Axial	75	99.DS.A35	P125441	40	90,2	100	6000	1 720	1 399
Radial	45	99.DS.A07C	P110517	25	65	35	8000	1 822	1 499
Radial	45	99.DS.A08C	P107980	25	65	35	8000	2 190	1 799
Radial	55	99.DS.A11C	P116583	25	70	40	8000	2 038	1 599
Radial	55	99.DS.A12C	P125470	25	70	40	8000	2 408	1 899
Radial	65 HAAS !	99.DS.A51C	P103703	32	72	70	6000	2 140	1 699
Radial	65 HAAS !	99.DS.A52C	P102590	32	72	70	6000	2 534	1 999

Type	BMT	Code GERARDI	Code DOGA	ER	H max.	Nm *	Tr/min	PRIX HT €	PRIX SPÉCIAL €
Radial	65 HAAS !	99.DS.A73C	P136208	32	100	70	6000	2 310	1 899
Radial	65 HAAS !	99.DS.A74C	P136272	32	100	70	6000	2 711	2 199
Radial	75	99.DS.A38C	P116579	40	60	100	6000	3 311	2 649
Radial	75	99.DS.A39C	P116241	40	60	100	6000	3 973	3 099
Ajust. ±90°	45	99.DS.A16	P125432	20	65	15	8000	4 698	3 899
Ajust. ±90°	45	99.DS.A17	P125433	20	65	15	8000	6 111	4 699
Ajust. ±90°	55	99.DS.A23	P125437	20	65	15	8000	4 698	3 899
Ajust. ±90°	55	99.DS.A66	P125457	20	65	15	8000	6 111	4 699
Ajust. ±90°	65 HAAS !	99.DS.A64	P125455	25	75	25	6000	5 221	4 299
Ajust. ±90°	65 HAAS !	99.DS.A65	P125456	25	75	25	6000	6 748	5 199
Ajust. ±90°	75	99.DS.A47	P125446	25	75	25	6000	5 221	4 299
Ajust. ±90°	75	99.DS.A48	P125447	25	75	25	6000	6 748	5 199

Attachement BMT avec téton standard

Exemple de code avec grand tenon : 99.DS.A03T

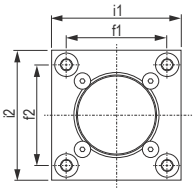

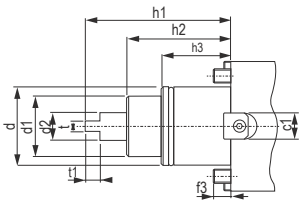

BMT	c1	d	d1	d2	f1	f2	f3	h1	h2	h3	i1	i2	t	t2	h4	N	ØM
45	15	Ø45	35	14	58	58	10	84	60	40	75	75	6	8,5	-	-	-
55	15	Ø55	40	16	64	64	14	104	75	30	85	85	8	8,5	9,5	8	29
65	18	Ø65	45	18	70	73	15	112	83	32	94	94	10	14	15	10	29
75	25	Ø75	55	23	90	90	15	110	80	43	112	112	14	15	-	-	-
85	25	Ø85	65	33,5	100	100	18	140	100	43	125	125	16	20	-	-	-

Porte-outils avec **grand tenon** disponible sur demande

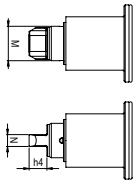

GERARDI

2 ANS DE GARANTIE

FABRIQUÉ EN ITALIE

PORTE-OUTILS motorisés

Outils motorisés pour tours - L'excellence technologique !

Sens de rotation identique à celui de la broche de la machine Sens de rotation opposé à celui de la broche de la machine 2 sens de rotation au choix à présiser à la commande.

Lubrification interne * Couple max. autorisé. Une utilisation prolongée à cette valeur max. risque d'endommager votre équipement. Pour prolonger la durée de vie de vos équipements, nous vous recommandons d'utiliser votre porte-outils à une valeur de couple inférieure à celle autorisée.

BIGLIA

CORPS MONOBLOC REVÊTU NICKEL

BMT55: B301 / 445 / 455 / 470 / 501 (Y-S) 510 / 545 / 550 / 565 / 650 / 658 / 1200 / 446 / 465 / 745 / 765 / B750 / 1250 16 STATIONS

Type	BMT	Code GERARDI	Code Biglia	Code DOGA	ER	H	Nm *	Tr/min	PRIX HT €	PRIX SPÉCIAL €
Axial	55	99.BG.A01	10.57.88.00	P136067	25	70	47	6000	887	699
Axial	55	99.BG.A02	T.134-00061	P115369	32	70	47	6000	887	699
Axial	55	99.BG.A03	T.134-00071	P136081	32	70	47	6000	1 227	949
Radial	55	99.BG.A05	10.57.87.00	P136118	25	70	47	6000	1 661	1 249
Radial	55	99.BG.A06	T.134-00062	P136119	32	70	47	6000	1 661	1 249
Radial	55	99.BG.A07	T.134-00072	P136192	32	70	47	6000	2 179	1 649
Radial	55	99.BG.A08	T.134-00076	P115557	25	100	47	6000	1 868	1 399
Radial	55	99.BG.A09	T.134-00077	P136139	32	100	47	6000	1 868	1 399
Radial	55	99.BG.A10	T.134-00088	P115561	32	100	47	6000	2 179	1 649
Ajustable ±90°	55	99.BG.A15	T.134-00025	P136390	16	60	16	6000	3 830	2 849
Ajustable ±90°	55	99.BG.A16	T.134-00057	P136391	20	60	16	6000	3 830	2 849

HAAS

** Accouplement interchangeable pour les différents types de tourelles HAAS*

Type	Code GERARDI	Code DOGA	ER	H Max	h1	Nm *	Tr/min	PRIX HT €	PRIX SPÉCIAL €
Axial	99.HA.590082	P116589	32	75	117,5	63	6000	945	749
Axial	99.HA.590082B	P106305	32	75	117,5	63	6000	1 179	899
Axial	99.HA.590083	P116591	32	75	104,8	63	6000	945	749
Axial	99.HA.590083B	P110521	32	75	104,8	63	6000	1 179	899
Axial	99.HA.596352	P125483	32	75	130,25	63	6000	945	749
Axial	99.HA.596352B	P125484	32	75	130,25	63	6000	1 179	899
Radial	99.HA.590084	P110327	32	75	117,5	63	6000	1 773	1 349
Radial	99.HA.590084B	P107982	32	75	117,5	63	6000	2 240	1 699
Radial	99.HA.590085	P116595	32	75	104,8	63	6000	1 773	1 349
Radial	99.HA.590085B	P107872	32	75	104,8	63	6000	2 240	1 699
Radial	99.HA.596353	P125485	32	75	130,25	63	6000	1 773	1 349
Radial	99.HA.596353B	P125486	32	75	130,25	63	6000	2 240	1 699

DMGMORI

SL/ZL 150, 153, 154 (MC / SMC / Y / SY)
DL 15, 150 (MC)
NLX 1500 - 2000 - 2500 - 3000 **12 postes**
NZ 1500 - 2000 - 3100 - 3150 - 3200 **16 postes**

Type		Code GERARDI	Code DOGA	ER	H Max	Nm *	Tr/min	PRIX HT €	PRIX SPÉCIAL €
Axial	SL/ZL DL	99.MS.A28	P125500	32	55,5 ÷60	70	6000	1 337	1 199
Axial	SL/ZL DL	99.MS.A29	P125501	32	55,5 ÷60	70	6000	1 758	1 599
Radial	SL/ZL DL	99.MS.A33	P107984	32	55	70	6000	2 102	1 899
Radial	SL/ZL DL	99.MS.A34	P125502	32	55	70	6000	2 522	2 299
Axial	NLX	99.MS.A59	P107910	32	89,9	60	10.000	1 249	1 099
Axial	NLX	99.MS.A62	P125510	40	92	60	10.000		
Axial	NLX	99.MS.A60	P116187	32	89,9	60	10.000	2 993	2 349
Axial	NLX	99.MS.A63	P125511	40	92	60	10.000		
Radial	NLX	99.MS.A72	P104102	32	90	60	10.000	2 674	2 099
Radial	NLX	99.MS.A76	P125518	40	90	60	10.000		
Radial	NLX	99.MS.A73	P105384	32	90	60	10.000	2 993	2 349
Radial	NLX	99.MS.A77	P125519	40	90	60	10.000		
Axial	NZ	99.MS.A101	P125487	25	84,3	50	12.000	1 249	1 049
Axial	NZ	99.MS.A103	P125489	32	89,2	50	12.000		
Axial	NZ	99.MS.A102	P125488	25	84,3	50	12.000	1 847	1 479
Axial	NZ	99.MS.A104	P125490	32	89,2	50	12.000		
Radial	NZ	99.MS.A106	P125491	25	85	50	12.000	2 674	2 099
Radial	NZ	99.MS.A108	P125493	32	85	50	12.000		
Radial	NZ	99.MS.A107	P125492	25	85	50	12.000	2 993	2 349
Radial	NZ	99.MS.A109	P125494	32	85	50	12.000		

MAZAK

QTN3 QUICK TURN NEXUS QTN 300 / 350 / 400 / 450 - SQT 28 / 30 - 300 - QTN2 12 Postes QUICK TURN NEXUS QTN 200 / 250 SUPER QUADREX TURN SQT 15/18 - 200 / 250 - SMART QTS1 - BMT68 QUICK TURN SMART QTS 100M / 200M QT COMPACT 100M - 200M - 300M

Type		Code GERARDI	Code DOGA	ER	H	Nm *	Tr/min	PRIX HT €	PRIX SPÉCIAL €
Axial décalé	QTN 3	99.MZ.A71	P125557	40	145	100	4000	3 320	3 100
Axial décalé	QTN 3	99.MZ.A72	P125558	40	145	100	4000	3 631	3 342
Radial	QTN 3	99.MZ.A75	P125560	40	160	100	4000	3 424	3 200
Radial	QTN 3	99.MZ.A81	P125562	40	160	100	4000	3 943	3 649
Axial décalé	QTN 2	99.MZ.A58	P110329	32	120	80	6000	2 491	1 549
Axial décalé	QTN 2	99.MZ.A59	P102604	32	120	80	6000	3 010	2 100
Radial	QTN 2	99.MZ.A65	P107912	32	120	80	6000	2 698	1 649
Radial	QTN 2	99.MZ.A66	P102387	32	120	80	6000	2 906	1 949
Axial	QTS 1	99.MZ.A03	P107988	32	70	60	6000	1 972	1 849
Axial	QTS 1	99.MZ.A06	P125541	32	70	60	6000	2 387	2 199
Radial	QTS 1	99.MZ.A09	P104650	32	80	60	6000	2 698	2 499
Radial	QTS 1	99.MZ.A10	P110529	32	80	60	6000	2 906	2 799

MIYANO

Ø 45: WT100 -TW1
Ø 54: WT100 -TW1

Type	Ø	Code GERARDI	Code DOGA	ER	H Max	Nm *	Tr/min	PRIX HT €	PRIX SPÉCIAL €
Axial	45	99.MY.A02	P125526	25	57,6	35	6000	853	749
Axial	45	99.MY.A03	P125527	25	57,6	35	6000	1 022	899
Axial	54	99.MY.A09	P125533	32	79,4	60	6000	993	849
Axial	54	99.MY.A10	P125534	32	79,4	60	6000	1 140	949
Radial	45	99.MY.A05	P125529	25	65	35	6000	1 506	1 249
Radial	45	99.MY.A06	P125530	25	65	35	6000	2 456	1 749
Radial	54	99.MY.A11	P125535	32	75	60	6000	2 284	1 899
Radial	54	99.MY.A12	P125536	32	75	60	6000	2 207	1 849

NAKAMURA-TOME

BMT44 WT100 -TW1
BMT55 SUPER NTJ-NTJX/NTM 3/TMC 18/ TW10/SC150-250/WT150-250/WTW 150/WTS 150/WT100

Type	BMT VDI	Code GERARDI	Code DOGA	ER	H Max	Nm *	Tr/min	PRIX HT €	PRIX SPÉCIAL €
Axial	45	99.NK.A40	P116377	25	57,2	40	6000	946	799
Axial	45	99.NK.A43	P106407	25	57,2	40	6000	1 081	899
Axial	55	99.NK.A03	P110535	32	72,2	63	6000	993	849
Axial	55	99.NK.A04	P110399	32	72,2	63	6000	1 530	1 299
Radial	45	99.NK.A50	P125568	25	60	40	6000	1 676	1 399
Radial	45	99.NK.A53	P110331	25	60	40	6000	2 008	1 699
Radial	55	99.NK.A13	P116623	32	55	63	6000	1 868	1 549
Radial	55	99.NK.A14	P116159	32	55	63	6000	2 519	2 099

GERARDI

2 ANS DE GARANTIE

FABRIQUÉ EN ITALIE

PORTE-OUTILS motorisés

Outils motorisés pour tours - L'excellence technologique !

Sens de rotation identique à celui de la broche de la machine — Sens de rotation opposé à celui de la broche de la machine — 2 sens de rotation au choix à présiser à la commande.

Lubrification interne * Couple max. autorisé. Une utilisation prolongée à cette valeur max. risque d'endommager votre équipement. Pour prolonger la durée de vie de vos équipements, nous vous recommandons d'utiliser votre porte-outils à une valeur de couple inférieure à celle autorisée.

OKUMA

BMT60: SPACE TURN LB 200EX/LB 2500EX/LB3000EX/GENOS SERIES L300-MW/ MULTUS U3000/U40007/LU3000EX M/MY
VDI40: OKUMA CAPTAIN L370 M - ES L10 M - GENOS L300, L3000-E M/MY (VDI40) LB 300 MW - LB/LU 300 MY - LB/LU 300, 3000 M (VDI40)

Type	BMT VDI	Code GERARDI	Code DOGA	ER	H Max	Nm *	Tr/ min	PRIX HT €	PRIX SPÉCIAL €
Axial	60	99.OK.A80	P136122	32	79	60	6000	1 687	1 299
Axial	60	99.OK.A81	P136184	32	79	60	6000	2 141	1 599
Radial	60	99.OK.A82	P136330	32	70	60	6000	3 048	2 299
Radial	60	99.OK.A83	P136367	32	70	60	6000	3 631	2 749
Axial	40	99.OK.A18	P136153	32	98,6	70	6000	1 947	1 499
Axial	40	99.OK.A23	P136236	32	98,6	70	6000	2 465	1 899
Radial	40	99.OK.A19	P136356	32	70	60	6000	3 373	2 549
Radial	40	99.OK.A25	P136419	32	70	60	6000	4 151	3 149

TAKISAWA TAIWAN

BMT60 EX 380 / 310 / 508 / 510 / 708 / 710 / 910 - EX 2000 M/Y - TC 350 MC - TT 350 MC - NEX 108/110/908/910 - LA 200/250 M/Y - LA 250 YS (15 stations) - FX 800 - MX 800 - VTL 450 M - LX 2500 M/Y

Type	BMT	Code GERARDI	Code DOGA	ER	H	Nm *	Tr/ min	PRIX HT €	PRIX SPÉCIAL €
Axial	60	99.TK.A12	P136110	32	93	50	6000	1 499	1 149
Axial	60	99.TK.A13	P136200	32	93	50	6000	2 213	1 699

TAKISAWA TAIWAN

Type	BMT	Code GERARDI	Code DOGA	ER	H	Nm *	Tr/ min	PRIX HT €	PRIX SPÉCIAL €
Radial	60	99.TK.A02	P136348	32	90	50	6000	3 139	2 399
Radial	60	99.TK.A05	P136570	32	90	50	6000	3 333	2 549

TSUGAMI

BMT65: M06D / M06SD / M06SY / M08SD / M08SY

Type	BMT	Code GERARDI	Code DOGA	ER	H Max	Nm *	Tr/ min	PRIX HT €	PRIX SPÉCIAL €
Axial	65	99.TS.A01	P136112	25	60	40	8000	1 558	1 199
Axial	65	99.TS.A03	P136113	32	60	40	8000		
Axial	65	99.TS.A02	P136186	25	60	40	8000	2 141	1 649
Axial	65	99.TS.A04	P136187	32	60	40	8000		
Radial	65	99.TS.A08	P136246	25	65	40	8000	2 529	1 949
Radial	65	99.TS.A10	P136247	32	65	40	8000		
Radial	65	99.TS.A09	P136341	25	65	40	8000	3 112	2 449
Radial	65	99.TS.A11	P136342	32	65	40	8000		

PORTE-OUTILS statiques

Profitez de prix exceptionnels en achetant plusieurs porte-outils statiques

SCANNEZ LE QR CODE pour accéder à l'ensemble de la gamme des porte-outils statiques sur www.doga-usinage.fr

CHOISISSEZ VOS PORTE-OUTILS STATIQUES PARMI NOTRE LARGE GAMME

Compatibles avec les mandrins de tours des fabricants : DIN 69880, DMG MORI, Mazak, OKUMA, BMT Bolt Mounted Turret, HAAS, Nakamura-Tome, PTW TSUGAMI CORPORATION

EXEMPLE N°1

-10%

Pour l'achat de **3 outils statiques**

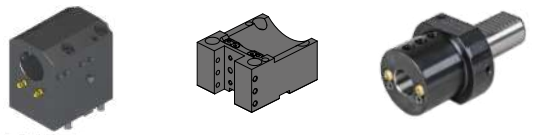

BMT — DMG MORI — DIN 69880

EXEMPLE N°2

-15%

Pour l'achat de **4 outils statiques**

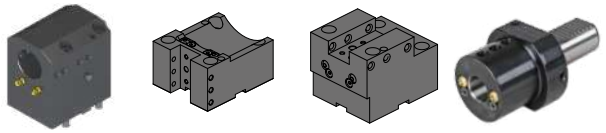

BMT — DMG MORI — DMG MORI — DIN 69880

DOGA | USINAGE

usinage@doga.fr

+33 1 30 66 41 41

8, avenue Gutenberg - CS 50510
78317 Maurepas Cedex - FRANCE

© DOGA | DOC.10652.01/25

Nous travaillons constamment à l'amélioration de nos produits. De ce fait, les dimensions et indications portées dans cette brochure peuvent parfois ne pas correspondre aux dernières exécutions. De convention expresse, nos ventes sont faites sous bénéfice de réserve de propriété (les dispositions de la loi du 12/05/1980 trouvent donc toute leur application).

www.doga-usinage.fr